产品品质保证

本公司一直坚持走中高端的产品路线定位，立志要成为传动领域的标杆企业和领军企业，尽己之力，为制造强国贡献力量。本公司本着精益求精的理念，在各方面持续投入，不断提高各方面能力，努力促使产品品质的提升。

技术研发能力的保证：

公司拥有设计能力水平高、经验丰富、思维开阔的工程开发技术团队。团队注重自主创新、吸收再创新相结合和客户体验。通过持续不断的产品研发、技术优化升级，保证产品最佳的客户体验和持续的竞争力。

品质管控能力的保证：

为了保证产品品质，公司专门成立品质管理部。品质管理部非常注重品检人员的能力提升，通过一系列日常的专门培训和质量研讨会议持续提升品检人员的能力。同时，品质管理部已构建起一套完整的、富有成效的品质管控流程和制度，保证产品品质全程管控。

品质检测能力的保证：

为了保证产品品质，公司持续投入各种检测设备。

装配检测 Assembly-checked

螺丝扭力检测 Screw torque testing

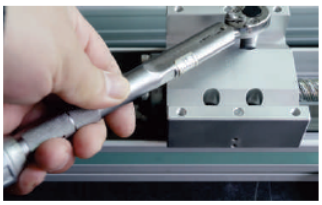

定位精度检测 Location precision detection

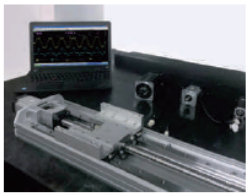

出厂动态测试 Dynamic test

噪音检测 Noise detection

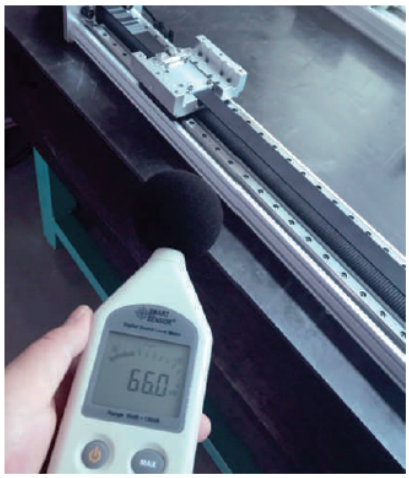

平面精度检测 Plane precision detection

皮带张力检测
Belt tension testing

资深装配工程师精心调试，精度检测，确保每道工序无错漏，努力做到产品零缺陷。公司采用ERP系统管理，从原材料采购到加工生产再到物流出库全程系统管控。

Senior assembly engineer carefully debugging, precision testing, to ensure that each process error-free, and strive to achieve zero defect products. The company adopts ERP system management, from raw material procurement to processing and production and then to logistics out of warehouse system control.

服务支持

全程技术支持
Technical conference

我们有专业的技术工程师团队，可全程提供选型、设计、调试、维护等的专业技术支持。

样品免费试用
Free demo machine

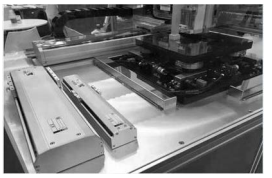

我们备有标准的样品， 可免费借出给客户使用体验。

终身维修和保养
Inspection and Maintenance

若您购买的产品发生故障或异常， 本公司可竭诚为您的产品检查、 修理。 即使过了保质期，若产品出现问题， 可以依据客户需求进行成本性有偿修理。

保修范围 Exceptions to the Warranty

保修期限：一年

在保修期间，正常使用下而发生的故障，由本公司负责免费，但不包括以下事项：

- 外部油漆剥落及自然退色。
- 消耗品的更换。
- 地震、风暴、洪水、雷电、火灾或其他自然或人为造成的损坏。
- 使用者不适当的安装或使用。
- 未经过本公司同意而自行改装。
- 使用其他不是真正或未使用指定的润滑油和油脂。
- 不完全或错误的维护和检查。

日常保养

1) 护罩、电缆是否有损坏、压痕、拉扯现象、

2) 滚珠丝杠、直线导轨、轴承异常振动或噪音

3) 电机及联轴器异常振动或噪声

4) 所有可见部位有无不明灰尘、油污、划痕等

5) 同步带张紧情况，磨损情况。

定期保养

1)直线导轨每月一次增加润滑油（粘度：30-150cst）清理旧油污，用无尘布直接擦拭干净导轨表面及珠槽，直接涂擦在导轨表面或使用打油枪注入滑块中。

2)滚珠丝杠每月一次添加润滑油（粘度：30-40cst），清理旧油污，用无尘布直接擦拭干净螺杆及珠槽，直接涂擦在螺杆表面或使用打油枪注入丝杆的螺母中。

Index

分类索引

我们的产品 Product Lines

内部结构图-丝杆
Inner Structure

多样滑座特注 Various Carriage Options

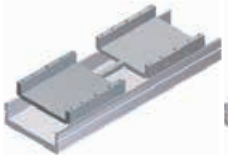

双滑台
（同动型）
Double Carriage
(Dual Drive Control)

双滑台
（单动型）
Double Carriage
(Single Control)

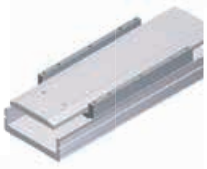

滑台加长
Extended Carriage

滑台座反向同动
Alignment

高性本体/高刚性上盖 High Rigidity Body And Cover

高刚性本体：
采用一体成型铝挤型结构并用有限元分析，得到最好的刚性与重量比之结构设计。

High rigidity mainframe and cover : One piece estruded aluminum structure for optimal rigidity and weight ratio.

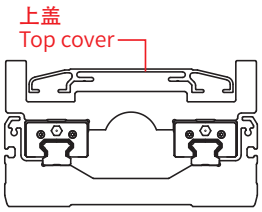

耐绕曲上盖：
特殊抗绕曲设计，长行程使用时，上盖不容易扭曲变形。

Torsion resist top lid :
Special torsion-resistant top lid design to prevent deformation during long stroke.

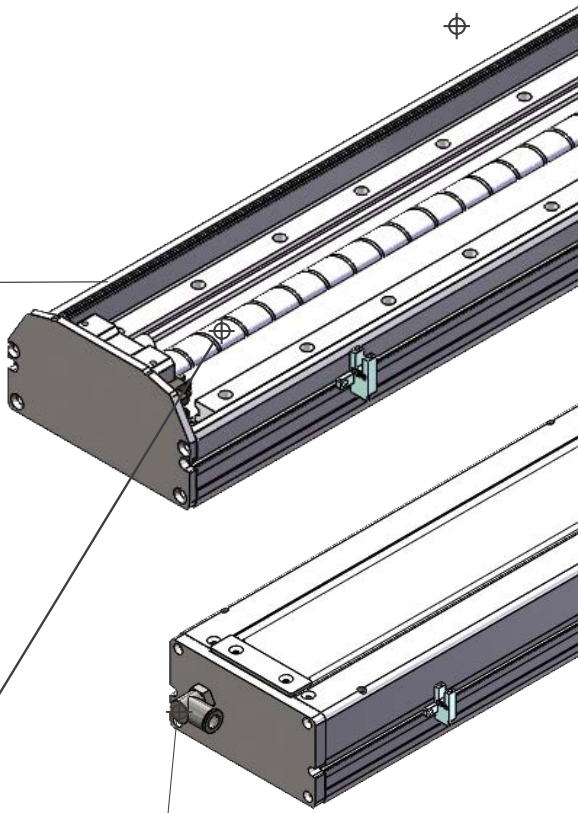

丝杆导程 Ball Screw Lead

可依据不同的荷重、速度，选配适用螺杆规格格与导程。
Can customize screw specification and lead to match different payload and speed requirements.

丝杆导程: Screw Lead Pitch	2mm,5mm,10mm,16mm,20mm, 25mm，32mm,40mm等

无尘室专用对应仕样 Clean Room Type

CLASS10~1000
无尘室专用真空源接头。
Vacuum connector for clean room use.

内部结构图-丝杆

Inner Structure

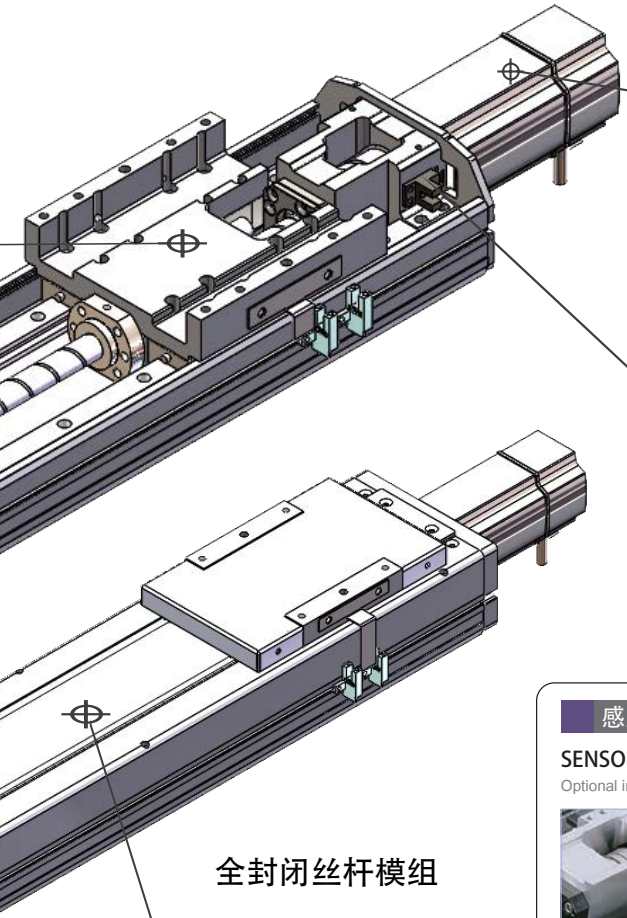

全封闭丝杆模组

马达安装位置 Motor Install Options

多方向马达安装位置可供选择，让机台设计更有弹性性。

Multiple motor installation positions provides the flexibility for machine design.

BC马达外露	BL马达左折	BR马达右折	BM马达下折	M马达内置
BC Motor Exposed	BL Motor On Left Side	BR Motor On Right Side	BM Motor On Lower Side	M Motor Hidden In the Structure

感应器位置 Sensor Location

SENSOR位置可选择内置型式或外挂型式的安装方式

Optional internal or external SENSOR locations.

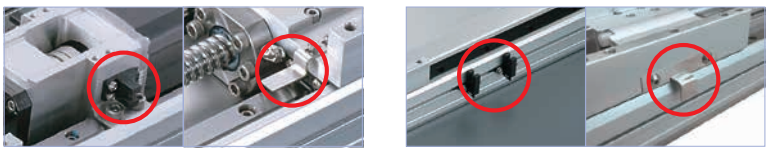

内置SENSOR	内置SENSOR感应片	外挂SENSOR	外挂SENSOR感应片
Internal SENSOR	Internal SENSOR Trigger Device	External SENSOR	External SENSOR Trigger Device

钢带全封防尘

高柔性钢带结构，经久耐用。高速静音全封闭结构，外防异物进入，内防油脂甩出。

内部结构图-皮带
Inner Structure

多样式滑座 Various Carriage Options

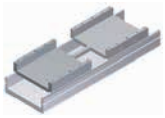

双滑座
(同动型)
Double Carriage
(Dual Drive Control)

双滑座
(单动型)
Double Carriage
(Single Control)

滑座加长
Extended Carriage

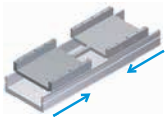

滑座反向同动
Alignment

皮带张力力调整机构 Belt Adjusting Mechanism

采用用两端调整限制机构。可避免皮带固定座松脱的可能性。

Proprietary dual side adjustmant limiter to prevent loosening of belt fixture.

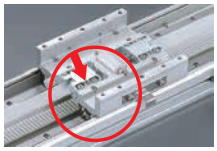

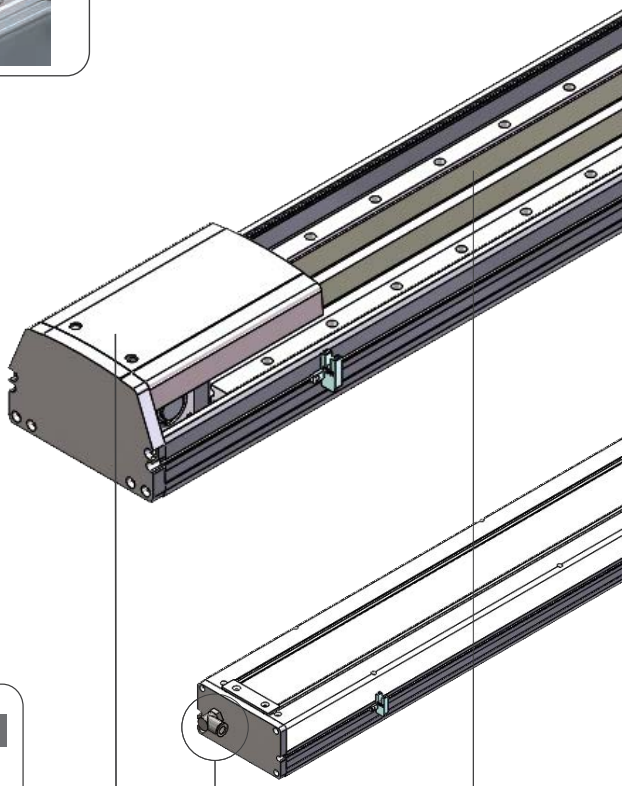

高刚性本体/高刚性上盖 High Rigidity Body And Cover

高刚性本体：
采用一体成型铝挤型结构并有限元分析，得到最好的刚性性与重量比之结构设计。

High rigidith mainframe and cover : One piece extruded aluminum structure for optimal rigidity and weight ratio.

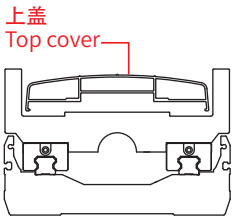

耐绕曲上盖：
特殊抗绕曲设计，长行程使用时，上盖不容易扭曲变形。

Torsion resist top cover :
Special torsion-resistant top cover design to prevent deformation during long stroke.

无尘室专用对应仕样
Clean Room Type

CLASS10~1000

无尘室专用用真空源接头。

Vacuum connector for clean room use.

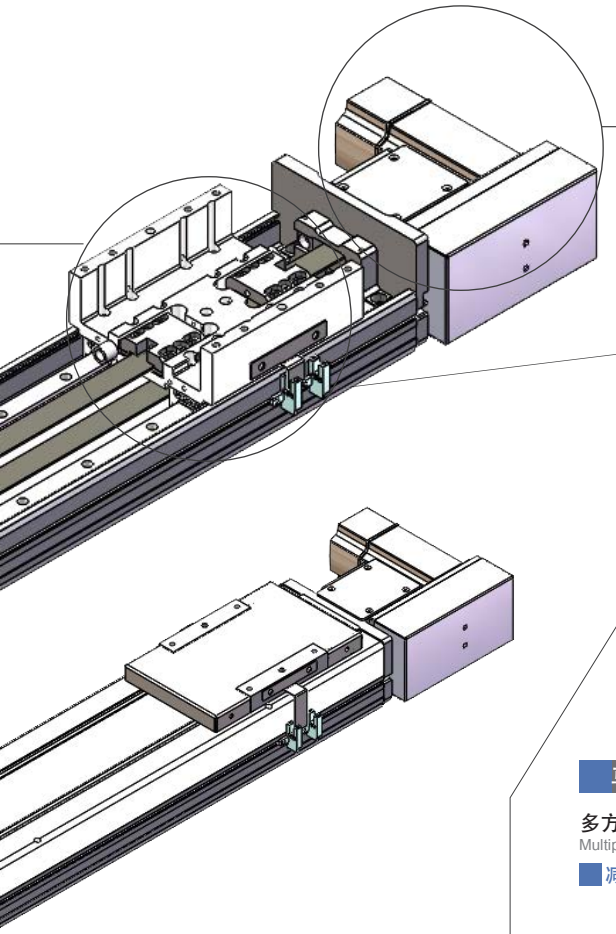

感应器位置 Sensor Location

外挂SENSOR
External SENSOR

外挂SENSOR感应片
External SENSOR Trigger Device

马达厂牌 Motor Brand

可搭配各厂牌的伺服马达。 Customer specified servo motor.

马达厂牌 Standard Suitable Motor brands			
三菱 Mitsubishi	松下 Panasonic	安川 Yaskawa	台达 Delta

◎ 其他马达厂牌规格，请联系业务人员。
◎ Please consult with our sales personnel for other motor specifications.

马达安装位置 Motor Install Options

多方向马达安装位置可供选择，让机台设计更有弹性。
Multiple motor installation positions provides the flexibility for machine design.

减速机构(标准型) Deceleration mechanism (standard type)

L马达左折
L Motor Left

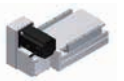

LU马达左上折
LU Motor Upper Left

LD马达左下折
LD Motor Lower Left

R马达右折
R Motor Right

RU马达右上折
RU Motor Upper Left

RD马达右下折
RD Motor Lower Left

皮带选择 Belt Options

可依据使用场合來选择适用的皮带种类。
According to the different applications to select the most suitable belt.

PU皮带（标配）
PU belt

橡胶皮带
Rubber belt

比较表 Compraison table

	PU皮帶 PU belt	橡胶皮帶 Rubber belt
规格 Specifications	内含钢丝 With Steel Medh	内含玻璃纤维 Rubber belt
使用场合 Application	无尘室使用 Clean Room	一般环境使用 Normal Environment
有点 Advantage	粉尘量少 Low Dust	噪音小 Low Noise
缺点 Drawback	噪音大 Noisy	粉尘量多 Dusty

规格选定表
Inquiry Sheet

单轴模组规格选用表
Single-axis Actuator Inquiry Sheet

客戶 Customer			填写日期 Register Date		填写人 Register Person			
需求 Needs	行程 Stroke (mm): 速度 Speed (mm/s): 荷重 Payload (kg): 重复精度 Repeatability Accuracy (mm) : ☐ ±0.1 ☐ ±0.01 ☐ ±0.04							
	容许负载力 Work Piece Moment (mm)	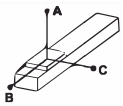			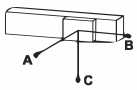		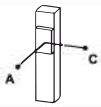	
		A	B	C	A	B	C	A	C
马达品牌 Motor Brand					型号 Motor Model No.			
马达组合 Motor Combination	螺杆型 Ball Screw	☐M 	☐BC 	☐BR 	☐BL 	☐BM 			
	皮帶型 Belt	☐L 	☐LU 	☐LD 	☐LT 	☐LL 			
		☐R 	☐RU 	☐RD 	☐RT 	☐RR 			
感应器装附方式 SENSOR Connect Method	☐ 内置 Inside ☐ 外挂 Outside								
应用 Application	☐ 取放 Pick&Place								
	视觉应用 C C D Testing	☐ 位置测试 Position Test							
		☐ 移动测试 Moving Test							
	☐ 加工机 Processing Work ☐								
	锁螺丝使用 Screw Fastening								
	☐ 点胶使用 Dispenser								
	☐ 其他 Other								
使用环境 Usage Environment	☐ 无尘室(无尘等级) Cean Room (Class)	Class 10	Class 100	Class 1000	备注 Remarks				
	☐ 一般环境 General Environmen								
设备 Equipment For: ☐ 量产机 Mass Production ☐ 测试机 Trial Run									
备注 Remarks :									

多轴规格选用表

Multi-axis Actuator Inquiry Sheet

客户 Customer			填写日期 Register Date		填写人 Register Person			
需求 Needs	行程 Stroke (mm) : X_____ Y_____ Z_____ 速度 Speed (mm/s) : X_____ Y_____ Z_____ 荷重 Payload (kg) : 重复精度(单轴) Repeatability Accuracy(Single-axis) (mm) : ☐ ±0.1 ☐ ±0.01 ☐ ±0.04							
	容许负载力(毫米) Work Piece Moment (mm)				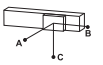			
		A	B	C	A	B	C	A	C
组合类型 Combination Types	A Type 	☐ A1 	☐ A2 	☐ A3 	☐ A4 				
	G Type 	☐ G1 	☐ G2 	☐ G3 	☐ G4 				
	P Type 	☐ P1 	☐ P2 						
	F Type 	☐ F1 	☐ F2 						
马达品牌 Motor Brand				型号 Model No.					
马达组合 Motor Combination	X Axis	螺杆型 Ball Screw	☐ M 	☐ BC 	☐ BR 	☐ BL 	☐ BM 		
		皮带型 Belt	☐ L  ☐ R 	☐ LU  ☐ RU 	☐ LD  ☐ RD 				
	Y Axis	螺杆型 Ball Screw	☐ M 	☐ BC 	☐ BR 	☐ BL 	☐ BM 		
		皮带型 Belt	☐ L  ☐ R 	☐ LU  ☐ RU 	☐ LD  ☐ RD 				
	Z Axis	螺杆型 Ball Screw	☐ M 	☐ BC 	☐ BR 	☐ BL 	☐ BM 		
感应器装附方式 SENSOR Connect Method	☐ 内置 Inside ☐ 外挂 Outside								
应用 Application	☐ 取放 Pick&Place		☐ 位置测试 Position Test		☐ 加工机 Processing Work				
	☐ 视觉应用 CCD Testing		☐ 移动测试 Moving Test		☐ 锁螺丝使用 Screw Fastening				
					☐ 点缪使用 Dispenser				
如果Y轴比350毫米的行程更长，建议增加辅助轴。 If Y-axis is longer than stroke 350mm, support is suggested to add.									
使用环境 Usage Environment	☐ 一般环境 General Environmen			☐ 无尘室(无尘等级) Cean Room (Class)		Class 10	Class 100	Class 1000	
	☐ 多尘环境 Dusty Environmen								
设备 Equipment For: ☐ 量产机 Mass Production ☐ 测试机 Trial Run									
备注 Remarks :									

滑台系列

YDA Series

一般环境/螺杆式样

Standard/Ball Screw

CONTENTS

一般环境 / 螺杆式样 Standard/Ball Screw Type

规格索引-标准螺杆滑台系列

Spec Index　　Standard Ball Screw Actuator

使用环境 Use Where	传动方式 Driven Mode	仕样 Model Specification	马达容量 Motor Output (w)	本体宽幅 Width(mm)	位置重复精度 Repeatability(mm)	螺杆规格(C7級) Ball Screw Spec		最大可搬重量 Maximum Payload(kg)		最高速度*1 Maximum Speed (mm/s)
						外径 Outer Diameter(mm)	导程 Lead(mm)	水平使用 Horizontal	垂直使用 Vertical	
		YDA10	100W	102	±0.01	16	5	50	12	250
							10	30	8	500
							20	18	3	1000
							32	5	-	1600
			200W	102	±0.01	16	5	50	12	250
							10	30	8	500
							20	18	3	1000
							32	5	-	1600
		YDA12	100W	102	±0.01	16	5	50	12	250
							10	30	8	500
							20	18	3	1000
							32	5	-	1600
			200W	102	±0.01	16	5	50	12	250
							10	30	8	500
							20	18	3	1000
							32	5	-	1600
		YDA13	200W	135	±0.01	16	5	70	17	250
							10	47	12	500
							20	24	6	1000
							32	13	-	1600
			400W	135	±0.01	16	5	70	17	250
							10	47	12	500
							20	24	6	1000
							32	13	-	1600
		YDA14	200W	135	±0.01	16	5	95	27	250
							10	75	18	500
							20	35	7	1000
							32	15	-	1600
			400W	135	±0.01	16	5	110	33	250
							10	88	22	500
							20	40	10	1000
							32	30	8	1600

*1:最高速度(MM/S)是以伺服马达最高转速3000RPM为基准。
The highest speed is based on the maximum servo motor´s rpm (3000).
步进马达最高转速500RPM为基准。
The highest speed is based on the maximum stepping motor´s rpm (500).

标准行程及最高使用速度*2

Stroke(mm) & Maximum Speed(mm/s)

▨ 代表速度 Speed

行程 Stroke	50	100	150	200	250	300	350	400	450	500	550	600	650	700	750	800	850	900	950	1000	1050	1100	1150	1200	1250	1300	1350	1400	1450	1500	页数 Page
								250								225	200	175	150	125	100										
								500								450	400	350	300	250	200										
								1000								900	800	700	600	500	400										
								1600								1440	1280	1120	960	800	640										
								250								225	200	175	150	125	100										
								500								450	400	350	300	250	200										
								1000								900	800	700	600	500	400										
								1600								1440	1280	1120	960	800	640										
								250								225	200	175	150	125	100										
								500								450	400	350	300	250	200										
								1000								900	800	700	600	500	400										
								1600								1440	1280	1120	960	800	640										
								250								225	200	175	150	125	100										
								500								450	400	350	300	250	200										
								1000								900	800	700	600	500	400										
								1600								1440	1280	1120	960	800	640										
								250								225	200	175	150	125	100										
								500								450	400	350	300	250	200										
								1000								900	800	700	600	500	400										
								1600								1440	1280	1120	960	800	640										
								250								225	200	175	150	125	100										
								500								450	400	350	300	250	200										
								1000								900	800	700	600	500	400										
								1600								1440	1280	1120	960	800	640										
								250								225	200	175	150	125	100										
								500								450	400	350	300	250	200										
								1000								900	800	700	600	500	400										
								1600								1440	1280	1120	960	800	640										
								250								225	200	175	150	125	100										
								500								450	400	350	300	250	200										
								1000								900	800	700	600	500	400										
								1600								1440	1280	1120	960	800	640										

*2:标准行程内的黑色数字，代表该行程内可使用的最高安全速度。若超过此速度，滑台可能会有严重共振产生。
Written here is the standard storke’ s maximum safe speed. If over this speed, it may casue serious virbration.

格索引-标准螺杆滑台系列

Spec Index Standard Actuator

使用环境 Use Where	传动方式 Driven Mode	仕样 Model Specification	马达容量 Motor Output (w)	本体宽幅 Width(mm)	位置重复精度 Repeatability(mm)	螺杆规格(C7級) Ball Screw Spec 外径 Outer Diameter(mm)	螺杆规格(C7級) Ball Screw Spec 导程 Lead(mm)	最大可搬重量 Maximum Payload(kg) 水平使用 Horizontal	最大可搬重量 Maximum Payload(kg) 垂直使用 Vertical	最高速度*1 Maximum Speed (mm/s)
一般环境 Standard Environment	滚珠螺杆 Ball Screw	YDA17	400W	170	±0.01	20	5	120	40	250
							10	110	30	500
							20	75	14	1000
							40	22	7	2000
			750W	170	±0.01	20	5	120	50	250
							10	120	40	500
							20	83	25	1000
							40	43	12	2000
		YDA22	750W	220	±0.01	25	5	150	55	250
						25	10	150	45	500
						25	25	105	20	1250
						20	40	43	12	2000

*1:最高速度(MM/S)是以伺服马达最高转速3000RPM为基准。
The highest speed is based on the maximum servo motor's rpm (3000).

长行程系列
Long Stroke Ball Screw Actuator

使用环境 Use Where	传动方式 Driven Mode	仕样 Model Specification	马达容量 Motor Output (w)	本体宽幅 Width(mm)	位置重重精度 Repeatability(mm)	螺杆规格(C7級) Ball Screw Spec 外径 Outer Diameter(mm)	螺杆规格(C7級) Ball Screw Spec 导程 Lead(mm)	最大可搬重量 Maximum Payload(kg) 水平使用 Horizontal	最大可搬重量 Maximum Payload(kg) 垂直使用 Vertical	最高速度*1 Maximum Speed (mm/s)
一般环境 Standard Environment	滚珠螺桿 Ball Screw	YDA17M	400W	170	±0.01	16	5	110	33	200
							10	90	22	400
							20	40	10	800
							32	30	8	1280
			750W	170	±0.01	16	5	120	40	200
							10	95	25	400
							20	50	15	800
							32	35	12	1280
		YDA22M	750W	220	±0.01	20	5	130	50	200
							10	130	40	400
							20	85	25	800
							40	43	12	1600

*1:YDA17M、YDA22M最高速度(MM/S)是以伺服马达最高转速2400RPM为基准。
The ETH17M , ETH22M highest speed is based on the maximum servo motor's rpm (2400).

◎可对应无尘规格。
Customizable for clean room type.

标准行程及最高使用速度*2

Stroke(mm) & Maximum Speed(mm/s)

代表速度 Speed

行程 Stroke	50	100	150	200	250	300	350	400	450	500	550	600	650	700	750	800	850	900	950	1000	1050	1100	1150	1200	1250	1300	1350	1400	1450	1500	页数 Page
										250								225		200		175		150							
										500								450		400		350		300							
										1000								900		800		700		600							
										2000								1800		1600		1400		1200							
										250								225		200		175		150							
										500								450		400		350		300							
										1000								900		800		700		600							
										2000								1800		1600		1400		1200							
										250									225		200		175		150		125		100		
										500									450		400		350		300		250		200		
										1250									1125		1000		875		750		625		500		
										2000								1800		1600		1400		1200		1000		800		600	

*2:标准行程内的黑色数字，代表该行程内可使用的最高安全速度。若超过此速度，滑台可能会有严重共振产生。
Written here is the standard storke's maximum safe speed. If over this speed, it may casue serious virbration.

标准行程及最高使用速度*2

Stroke(mm) & Maximum Speed(mm/s)

代表速度 Speed

行程 Stroke	800	850	900	950	1000	1100	1200	1300	1400	1500	1600	1650	1700	1750	1800	1850	1900	1950	2000	2050	2100	2150	2200	2250	2300	2350	2400	页数 Page
						200							175				150				125							
						400							350				300				250							
						800							700				600				500							
						1280							1120				960				800							
						200							175				150				125							
						400							350				300				250							
						800							700				600				500							
						1280							1120				960				800							
								200														175				150		
								400														350				300		
								800														700				600		
								1600														1400				1200		

*2:标准行程内的黑色数字，代表该行程内可使用的最高安全速度。若超过此速度，滑台可能会有严重共振产生。
Written here is the standard storke's maximum safe speed. If over this speed, it may casue serious virbration.

YDA10 单轴/1-axis

螺杆驱动
Ball Screw Drive

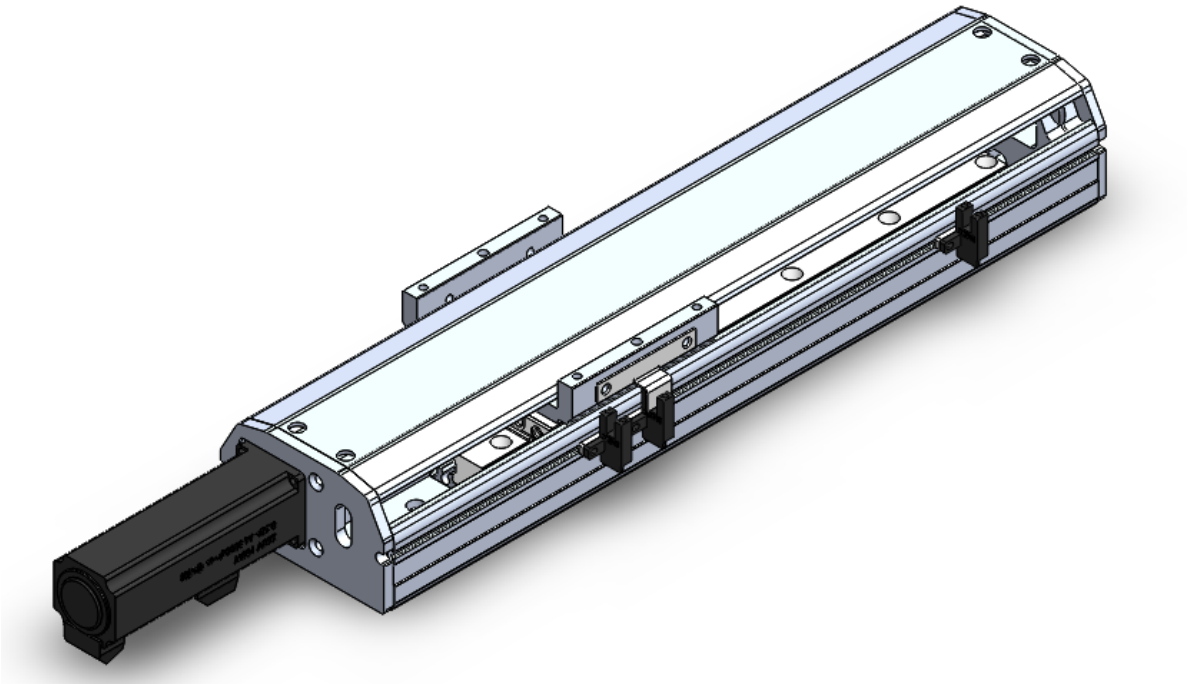

此图仅供参考，出货规格详见尺寸图。
The picture is just for the reference. Please check the the actual dimensions on the drawing.

最大行程 Maximum Stroke	最高速度 Maximum Speed	马达容量 Motor Output	滚珠螺杆 Ball Screw	直线滑轨 Linear Guide
1050mm	1600mm/s	100W	Ø16mm	20X18-1支

型号表示方式 Ordering Method

YDA10 - L 5 - 50 - BC - M10B - C 4 - 0001

本体型号 Model

特注式样 Special Order No.

行程 Stroke

50-1050mm
50间隔 50 mm Pitch

螺杆导程 Ball Screw Lead

05	05mm
10	10mm
20	20mm
32	32mm

马达位置 Motor Position

M	马达内置 Motor Hidden In
BC	马达直连 Motor Exposed
BL	马达左折 Motor Left Side
BR	马达右折 Motor Right Side
BM	马达下折 Motor Bottom Side

马达品牌 Motor Brand

M	三 菱 Mitsubishi	10	100W	B
P	松 下 Panasonic	20	-	
Y	安 川 Yaskawa	40	-	
T	台 达 Delta	75	-	

※若无刹车则不表示。※If No Brake,No Description.

原点感应器 Home Sensor

内 置 型 In Side	
A	马达侧 Motor Side
B	反 马 达 侧 OppoSite Motor Side
外 挂 型 Out Side	
C	马达侧 Motor Side
D	反 马 达 侧 OppoSite Motor Side
无 SENSOR No Sensor	
E	无 SENSOR No Sensor

※YDA10, 无法选用B2。
※B2 is unavailable while RTH10.

端点极限感应器 Limit Sensor

内 置 型 In Side	
1	1只 1 Pc
2	2只 2 Pc
外 挂 型 Out Side	
3	1只 1 Pc
4	2只 2 Pc
无 SENSOR No Sensor	
5	无 SENSOR No Sensor

基本仕样 Specification

规格 Spec	位置重复精度 Repeatability (mm)		±0.01			
	螺杆驱动 Ball Screw Lead (mm)		5	10	20	32
	最高速度 Maximum Speed (mm/s)		250	500	1000	1600
	最大可搬重量 Maximum Payload	水平使用 Horizontal (kg)	50	30	18	5
		垂直使用 Vertical (kg)	12	8	3	-
	定格推力 Rated Thrust (N)		341	170	85	53
	标准行程 Stroke Pitch (mm)		50-1050mm/50间隔 50 mm Pitch			
部品 Parts	AC伺服马达容量 AC Servo Motor Output (W)		100			
	滚珠螺杆外径 Ball Screw Ø (mm)		C7 ϕ 16			
	高刚性直线滑轨 High Rigidity Linear Guide (mm)		W20XH18			
	联轴器 Coupling (mm)		10X8			
	原点感应器 Home Sensor	外挂 Outside	明治PE03NA-W(NPN)			
		内置 Built-In	明治PE07NA-W(NPN)			

※行程超过750时，会产生螺杆偏摆，此时请将速度调降。
When the stroke is over 750mm, the run-out of the ballscrew will occur. We recommend to low down the working speed under this circumstances.

※马达加减速设定0.2秒。
Acceleration and deacceleration value is set 0.2 second.

感应器接线图<原点及端点> Sensor Layout

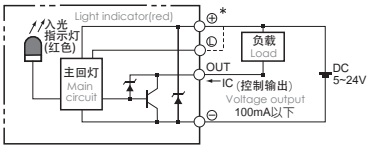

容许负载力距表 Allowable Overhang

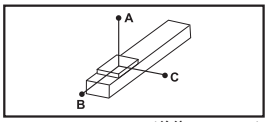

(单位 Unit : mm)

水平安装 Horizontal Installation		A	B	C
導程 5 Lead	30kg	547	42	42
	40kg	391	29	29
	50kg	298	22	21
導程 10 Lead	15kg	521	84	80
	25kg	298	47	44
	30kg	242	37	35
導程 20 Lead	5kg	675	224	193
	10kg	330	107	93
	18kg	175	55	48
導程 32 Lead	3kg	486	259	198
	5kg	288	152	116
	-	-	-	-

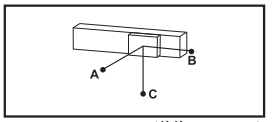

(单位 Unit : mm)

壁挂安装 Wall Installation		A	B	C
導程 5 Lead	25kg	52	53	670
	35kg	35	35	455
	50kg	21	22	298
導程 10 Lead	10kg	124	131	770
	20kg	58	61	382
	30kg	35	37	242
導程 20 Lead	6kg	160	185	562
	12kg	76	88	272
	18kg	48	55	175
導程 32 Lead	2kg	300	393	733
	5kg	116	152	288
	-	-	-	-

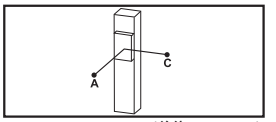

(单位 Unit : mm)

垂直安装 Vertical Installation		A	C
導程 5 Lead	5kg	310	310
	8kg	192	192
	12kg	129	129
導程 10 Lead	4kg	344	344
	8kg	172	172
	-	-	-
導程 20 Lead	2kg	546	546
	3kg	364	364
	-	-	-

静态容许负载惯量 Static Loading Moment

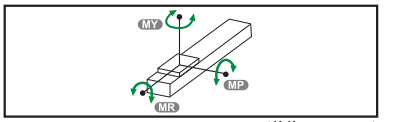

(单位 Unit : N.m)

MY	110
MP	110
MR	120

※力距表所表示的数据，代表重心。
The torque value in the chart indicate the center of gravity.

※符合型录规范的正常使用下，保证寿命为10000公里。
Operation life is 10,000km when the product is using under the specified conditions.

※倒吊使用无法套用标准规范，如有需求请咨询我司业务。
Data information is not for ceiling-mount inverse use. Contact us for the details if you want to apply ceiling-mount inverse usage.

搭配伺服马达一览表 Suitable Motor Brand

厂牌 Brand	马达记号 Mark	刹车有无 Brake	马达容量 Watt	电源电压 AC-Voltage	伺服马达型号 Motor Model	驱动器型号 Driver Model
三菱 Mitsubishi	M	无刹车(水平仕样) No Brake (Horizontal Type)	100	220	HG-KR13	MR-J4-10A
		有刹车(垂直仕样) With Brake (Vertical Type)	100	220	HG-KR13B	MR-J4-10A
松下 Panasonic	P	无刹车(水平仕样) No Brake (Horizontal Type)	100	220	MSMD012G1U	MADHT1505
		有刹车(垂直仕样) With Brake (Vertical Type)	100	220	MSMD012G1V	MADHT1505
台达 Delta	T	无刹车(水平仕样) No Brake (Horizontal Type)	100	220	ECMA-C20401ES	ASD-B20121-B
		有刹车(垂直仕样) With Brake (Vertical Type)	100	220	ECMA-C20401FS	ASD-B20121-B

马达内置/马达直连
Motor Hidden In / Motor Exposed

单位 Unit : mm

M 马达直连 Motor Hidden In

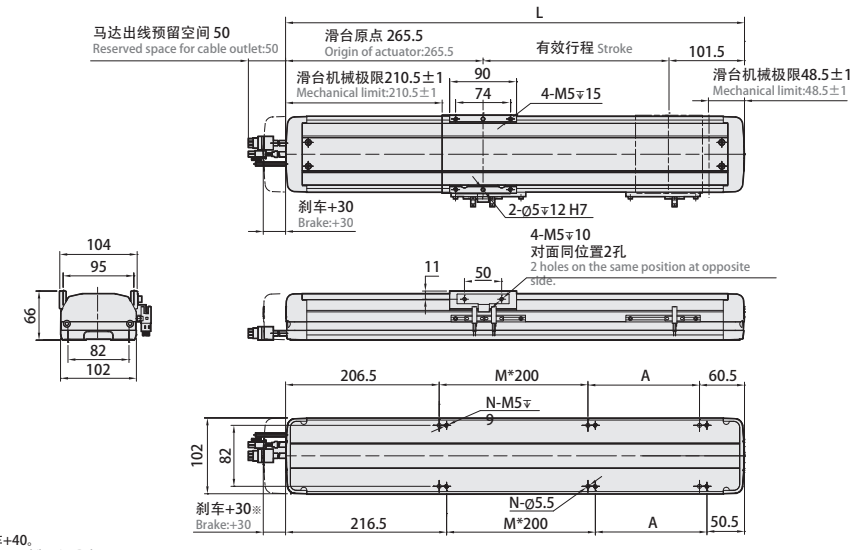

※台达100W时，刹车+40。
Length will be added 40mm while using Delta

有效行程 stroke	50	100	150	200	250	300	350	400	450	500	550	600	650	700	750	800	850	900	950	1000	1050
L	417	467	517	567	617	667	717	767	817	867	917	967	1017	1067	1117	1167	1217	1267	1317	1367	1417
A	150	200	50	100	150	200	50	100	150	200	50	100	150	200	50	100	150	200	50	100	150
M	0	0	1	1	1	1	2	2	2	2	3	3	3	3	4	4	4	4	5	5	5
N	4	4	6	6	6	6	8	8	8	8	10	10	10	10	12	12	12	12	14	14	14
KG	4.6	4.98	5.36	5.75	6.13	6.52	6.9	7.29	7.67	8.06	8.44	8.83	9.21	9.6	9.98	10.37	10.75	11.14	11.52	11.91	12.29

单位 Unit : mm

BC 马达直连 Motor Exposed

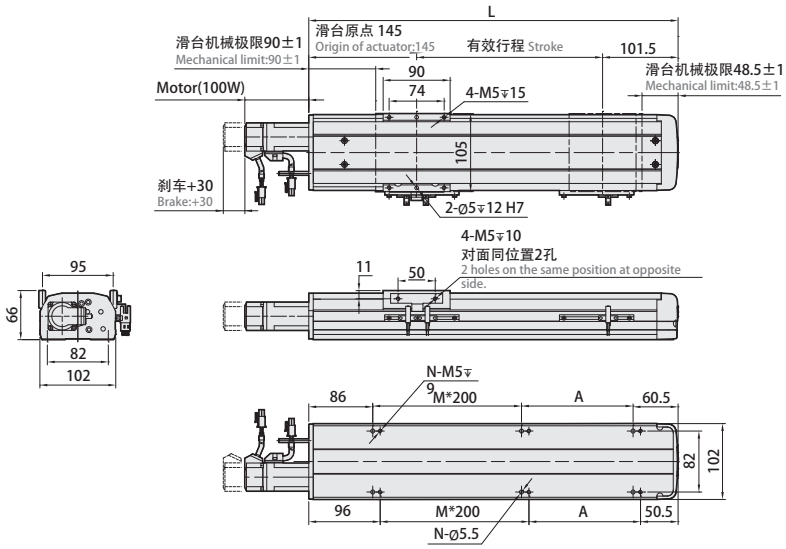

有效行程 stroke	50	100	150	200	250	300	350	400	450	500	550	600	650	700	750	800	850	900	950	1000	1050
L	296.5	346.5	396.5	446.5	496.5	546.5	596.5	646.5	696.5	746.5	796.5	846.5	896.5	946.5	996.5	1046.5	1096.5	1146.5	1196.5	1246.5	1296.5
A	150	200	50	100	150	200	50	100	150	200	50	100	150	200	50	100	150	200	50	100	150
M	0	0	1	1	1	1	2	2	2	2	3	3	3	3	4	4	4	4	5	5	5
N	4	4	6	6	6	6	8	8	8	8	10	10	10	10	12	12	12	12	14	14	14
KG	4.25	4.64	5.02	5.41	5.79	6.18	6.56	6.95	7.33	7.72	8.1	8.49	8.87	9.26	9.64	10.03	10.41	10.8	11.18	11.57	11.95

马达左折/马达右折

Motor Left Side / Motor Right Side

单位 Unit : mm

BL 马达左折 Motor Left Side

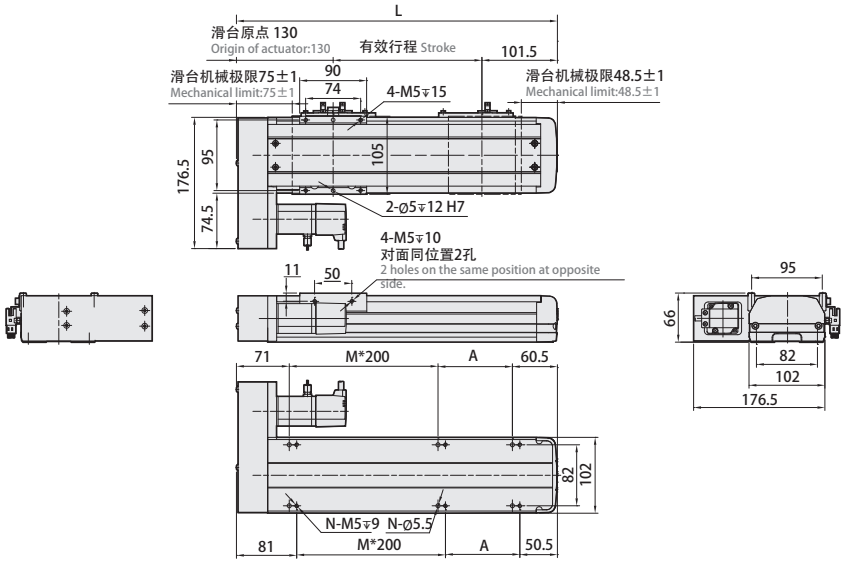

有效行程 stroke	50	100	150	200	250	300	350	400	450	500	550	600	650	700	750	800	850	900	950	1000	1050
L	281.5	331.5	381.5	431.5	481.5	531.5	581.5	631.5	681.5	731.5	781.5	831.5	881.5	931.5	981.5	1031.5	1081.5	1131.5	1181.5	1231.5	1281.5
A	150	200	50	100	150	200	50	100	150	200	50	100	150	200	50	100	150	200	50	100	150
M	0	0	1	1	1	1	2	2	2	2	3	3	3	3	4	4	4	4	5	5	5
N	4	4	6	6	6	6	8	8	8	8	10	10	10	10	12	12	12	12	14	14	14
KG	4.47	4.86	5.25	5.63	6.02	6.4	6.79	7.17	7.56	7.94	8.33	8.71	9.1	9.48	9.87	10.25	10.64	11.02	11.41	11.79	12.18

单位 Unit : mm

BR 马达右折 Motor Right Side

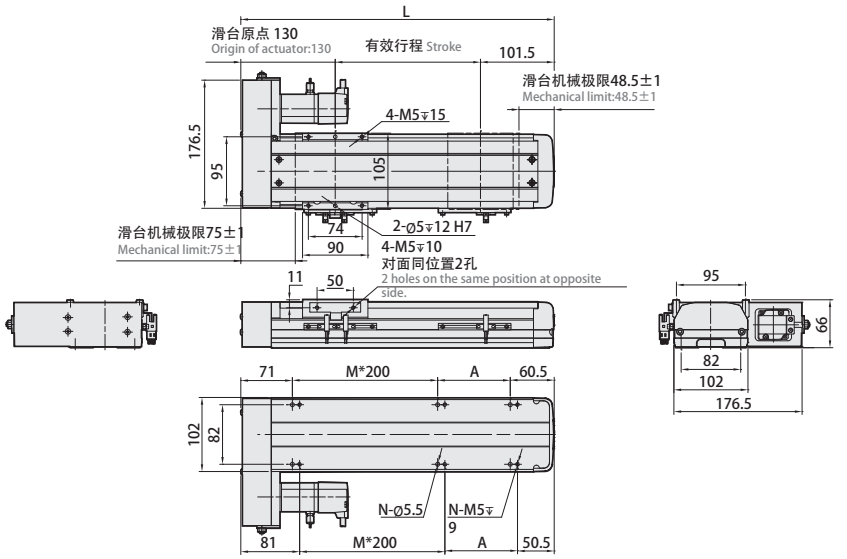

有效行程 stroke	50	100	150	200	250	300	350	400	450	500	550	600	650	700	750	800	850	900	950	1000	1050
L	281.5	331.5	381.5	431.5	481.5	531.5	581.5	631.5	681.5	731.5	781.5	831.5	881.5	931.5	981.5	1031.5	1081.5	1131.5	1181.5	1231.5	1281.5
A	150	200	50	100	150	200	50	100	150	200	50	100	150	200	50	100	150	200	50	100	150
M	0	0	1	1	1	1	2	2	2	2	3	3	3	3	4	4	4	4	5	5	5
N	4	4	6	6	6	6	8	8	8	8	10	10	10	10	12	12	12	12	14	14	14
KG	4.47	4.86	5.25	5.63	6.02	6.4	6.79	7.17	7.56	7.94	8.33	8.71	9.1	9.48	9.87	10.25	10.64	11.02	11.41	11.79	12.18

马达下折Motor Bottom Side

单位 Unit : mm

BM 马达下折 Motor Bottom Side

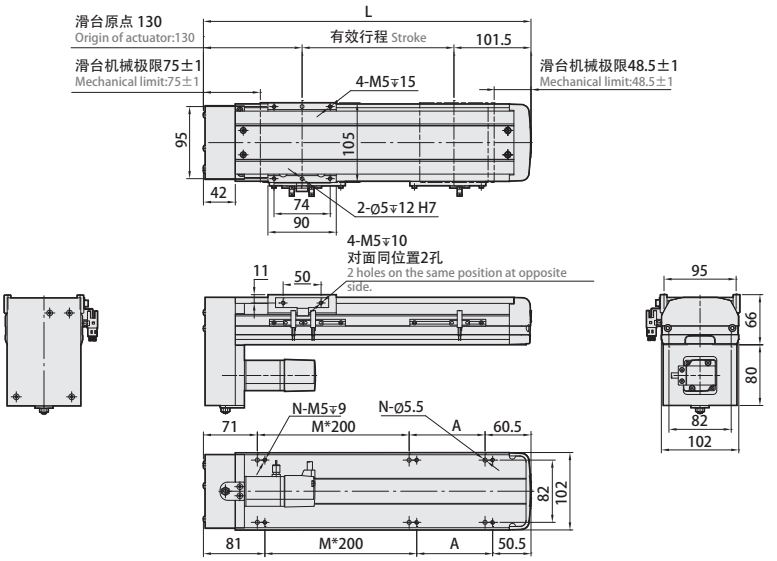

有效行程 stroke	50	100	150	200	250	300	350	400	450	500	550	600	650	700	750	800	850	900	950	1000	1050
L	281.5	331.5	381.5	431.5	481.5	531.5	581.5	631.5	681.5	731.5	781.5	831.5	881.5	931.5	981.5	1031.5	1081.5	1131.5	1181.5	1231.5	1281.5
A	150	200	50	100	150	200	50	100	150	200	50	100	150	200	50	100	150	200	50	100	150
M	0	0	1	1	1	1	2	2	2	2	3	3	3	3	4	4	4	4	5	5	5
N	4	4	6	6	6	6	8	8	8	8	10	10	10	10	12	12	12	12	14	14	14
KG	4.47	4.86	5.25	5.63	6.02	6.4	6.79	7.17	7.56	7.94	8.33	8.71	9.1	9.48	9.87	10.25	10.64	11.02	11.41	11.79	12.18

YDA10单轴/1-axis

螺杆驱动
Ball Screw Drive

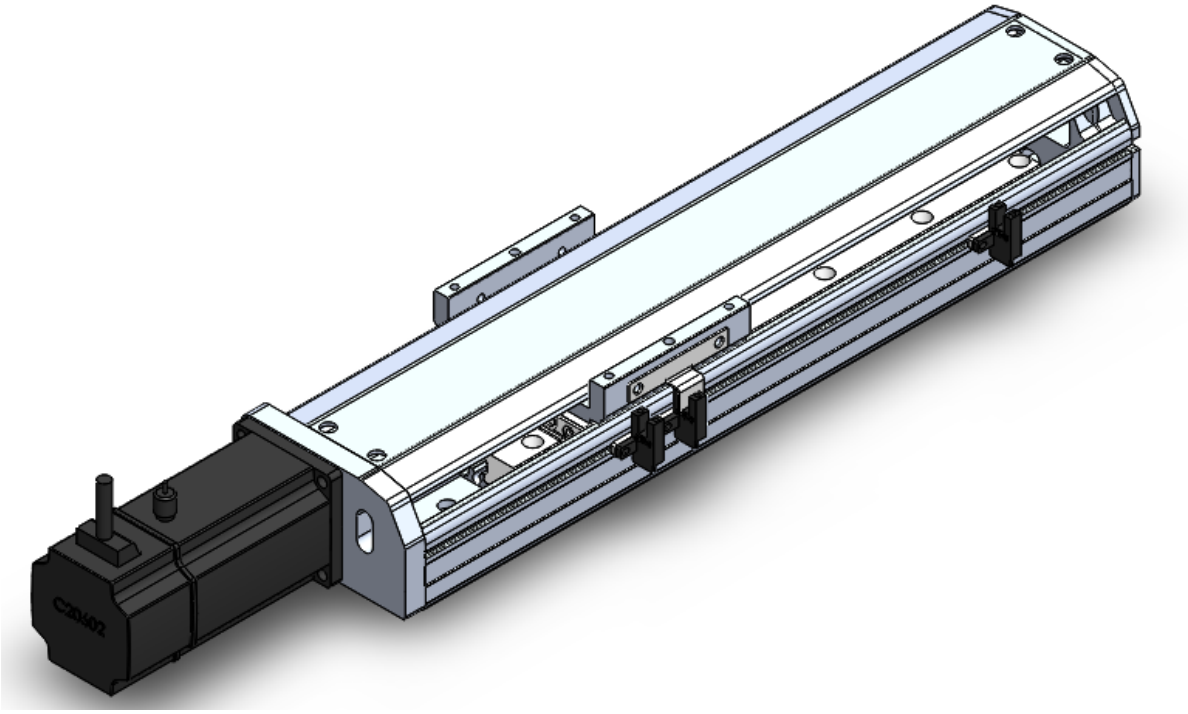

此图仅供参考，出货规格详见尺寸图。
The picture is just for the reference. Please check the the actual dimensions on the drawing.

最大行程 Maximum Stroke	最高速度 Maximum Speed	马达容量 Motor Output	滚珠螺杆 Ball Screw	直线滑轨 Linear Guide
1050mm	1600mm/s	200W	⌀16mm	20X18-1支

型号表示方式 Ordering Method

YDA10 - L 5 - 50 - BC - M20B - C 4 - 0001

本体型号 Model

特注式样 Special Order No.

行程 Stroke

50-1050mm
50间隔 50 mm Pitch

螺杆导程 Ball Screw Lead

05	05mm
10	10mm
20	20mm
32	32mm

马达位置 Motor Position

BC	马达直连 Motor Exposed
BM	马达下折 Motor Bottom Side
BL	马达左折 Motor Left Side
BR	马达右折 Motor Right Side

马达厂牌 Motor Brand

M	三 菱 Mitsubishi	10	-	B
P	松 下 Panasonic	20	200W	
Y	安 川 Yaskawa	40	-	
T	台 达 Delta	75	-	

※若无刹车则不表示。※If No Brake,No Description.

原点感应器 Home Sensor

内 置 型 In Side	
A	马达侧 Motor Side
B	反 马 达 侧 OppoSite Motor Side
外 挂 型 Out Side	
C	马达侧 Motor Side
D	反 马 达 侧 OppoSite Motor Side
无 SENSOR No Sensor	
E	无 SENSOR No Sensor

※YDA10, 无法选用B2。
※B2 is unavailable while YDA10.

端点极限感应器 Limit Sensor

内 置 型 In Side	
1	1只 1 Pc
2	2只 2 Pc
外 挂 型 Out Side	
3	1只 1 Pc
4	2只 2 Pc
无 SENSOR No Sensor	
5	无 SENSOR No Sensor

基本仕样 Specification

规格 Spec	位置重复精度 Repeatability (mm)		±0.01			
	螺杆导程 Ball Screw Lead (mm)		5	10	20	32
	最高速度 Maximum Speed (mm/s)		250	500	1000	1600
	最大可搬重量 Maximum Payload	水平使用 Horizontal (kg)	50	30	18	5
		垂直使用 Vertical (kg)	12	8	3	-
	定格推力 Rated Thrust (N)		683	341	174	107
	标准行程 Stroke Pitch (mm)		50-1050mm/50间隔 50 mm Pitch			
部品 Parts	AC伺服马达容量 AC Servo Motor Output (W)		200			
	滚珠螺杆外径 Ball Screw Ø (mm)		C7 φ 16			
	高刚性直线滑轨 High Rigidity Linear Guide (mm)		W20XH18			
	联轴器 Coupling (mm)		10X14/11 (注1)			
	原点感应器 Home Sensor	外挂 Outside	明治PE03NA-W(NPN)			
		内置 Built-In	明治PE07NA-W(NPN)			

※行程超过750时，会产生螺杆偏摆，此时请将速度调降。
When the stroke is over 750mm, the run-out of the ballscrew will occur. We recommend to low down the working speed under this circumstances.

※马达加减速设定0.2秒。
Acceleration and deacceleration value is set 0.2 second.

注1:使用Panasonic 200W马达时，马达轴心为φ11；其他厂牌，马达轴心为φ14。
Motor (200W) Shaft Diameter: Panasonic: 11mm; Other: 14mm.

感应器接线图<原点及端点> Sensor Layout

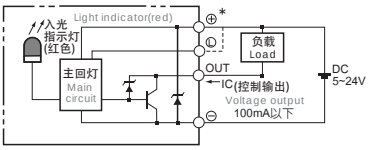

容许负载力距表 Allowable Overhang

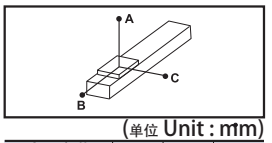

(单位 Unit : mm)

水平安装 Horizontal Installation		A	B	C
導程 5 Lead	30kg	547	42	42
	40kg	391	29	29
	50kg	298	22	21
導程 10 Lead	15kg	521	84	80
	25kg	298	47	44
	30kg	242	37	35
導程 20 Lead	5kg	675	224	193
	10kg	330	107	93
	18kg	175	55	48
導程 32 Lead	3kg	486	259	198
	5kg	288	152	116
	-	-	-	-

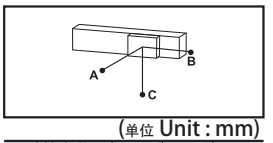

(单位 Unit : mm)

壁挂安装 Wall Installation		A	B	C
導程 5 Lead	25kg	52	53	670
	35kg	35	35	455
	50kg	21	22	298
導程 10 Lead	10kg	124	131	770
	20kg	58	61	382
	30kg	35	37	242
導程 20 Lead	6kg	160	185	562
	12kg	76	88	272
	18kg	48	55	175
導程 32 Lead	2kg	300	393	733
	5kg	116	152	288
	-	-	-	-

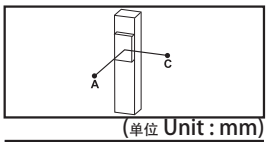

(单位 Unit : mm)

垂直安装 Vertical Installation		A	C
導程 5 Lead	5kg	310	310
	8kg	192	192
	12kg	129	129
導程 10 Lead	4kg	344	344
	8kg	172	172
	-	-	-
導程 20 Lead	2kg	546	546
	3kg	364	364
	-	-	-

静态容许负载惯量 Static Loading Moment

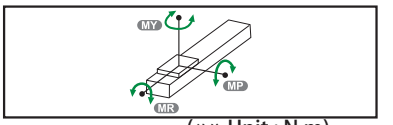

(单位 Unit : N.m)

MY	110
MP	110
MR	120

※力距表所表示的数据，代表重心。
The torque value in the chart indicate the center of gravity.

※符合型录规范的正常使用下，保证寿命为10000公里。
Operation life is 10,000km when the product is using under the specified conditions.

※倒吊使用无法套用标准规范，如有需求请咨询我司业务。
Data information is not for ceiling-mount inverse use. Contact us for the details if you want to apply ceiling-mount inverse usage.

搭配伺服马达一览表 Suitable Motor Brand

厂牌 Brand	马达记号 Mark	刹车有无 Brake	马达容量 Watt	电源电压 AC-Voltage	伺服马达型号 Motor Model	驱动器型号 Driver Model
三菱 Mitsubishi	M	无刹车(水平仕样) No Brake (Horizontal Type)	200	220	HG-KR23	MR-J4-20A
		有刹车(垂直仕样) With Brake (Vertical Type)	200	220	HG-KR23B	MR-J4-20A
松下 Panasonic	P	无刹车(水平仕样) No Brake (Horizontal Type)	200	220	MHMD022P1S	MADDT1207
		有刹车(垂直仕样) With Brake (Vertical Type)	200	220	MHMD022P1T	MADDT1207
台达 Delta	T	无刹车(水平仕样) No Brake (Horizontal Type)	200	220	ECMA-C20602ES	ASD-B20221-B
		有刹车(垂直仕样) With Brake (Vertical Type)	200	220	ECMA-C20602FS	ASD-B20221-B

马达直连/马达下折
Motor Exposed / Motor Bottom Side

单位 Unit : mm

BC 马达直连 Motor Exposed

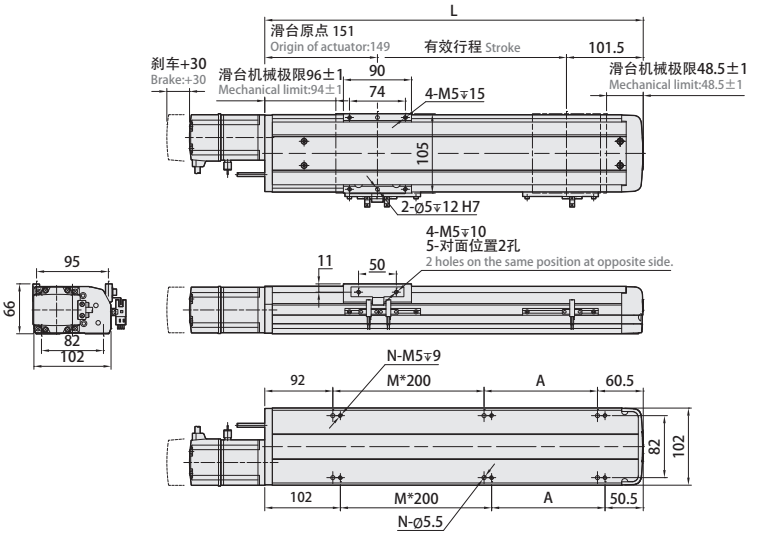

有效行程 stroke	50	100	150	200	250	300	350	400	450	500	550	600	650	700	750	800	850	900	950	1000	1050
L	302.5	352.5	402.5	452.5	502.5	552.5	602.5	652.5	702.5	752.5	802.5	852.5	902.5	952.5	1002.5	1052.5	1102.5	1152.5	1202.5	1252.5	1302.5
A	150	200	50	100	150	200	50	100	150	200	50	100	150	200	50	100	150	200	50	100	150
M	0	0	1	1	1	1	2	2	2	2	3	3	3	3	4	4	4	4	5	5	5
N	4	4	6	6	6	6	8	8	8	8	10	10	10	10	12	12	12	12	14	14	14
KG	4.94	5.32	5.7	6.08	6.46	6.84	7.22	7.6	7.98	8.36	8.74	9.12	9.5	9.88	10.26	10.64	11.02	11.4	11.78	12.16	12.54

单位 Unit : mm

BM 马达下折 Motor Bottom Side

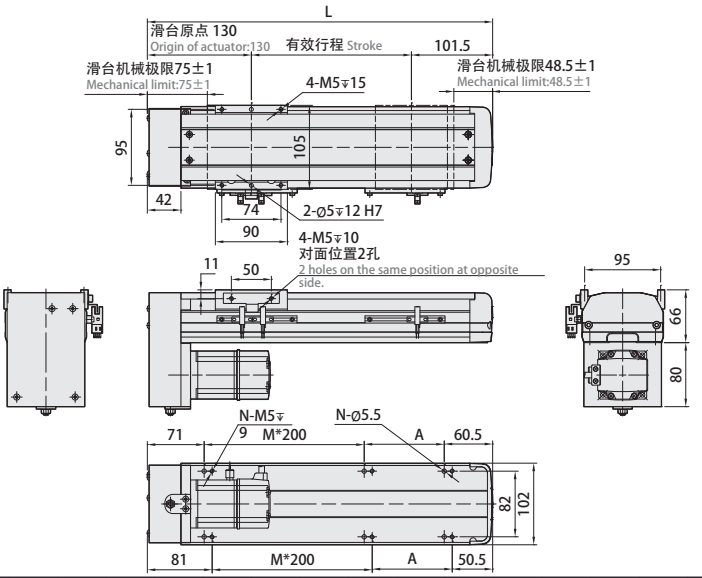

有效行程 stroke	50	100	150	200	250	300	350	400	450	500	550	600	650	700	750	800	850	900	950	1000	1050
L	281.5	331.5	381.5	431.5	481.5	531.5	581.5	631.5	681.5	731.5	781.5	831.5	881.5	931.5	981.5	1031.5	1081.5	1131.5	1181.5	1231.5	1281.5
A	150	200	50	100	150	200	50	100	150	200	50	100	150	200	50	100	150	200	50	100	150
M	0	0	1	1	1	1	2	2	2	2	3	3	3	3	4	4	4	4	5	5	5
N	4	4	6	6	6	6	8	8	8	8	10	10	10	10	12	12	12	12	14	14	14
KG	5.11	5.52	5.93	6.32	6.71	7.1	7.49	7.88	8.27	8.66	9.05	9.44	9.83	10.22	10.61	11	11.39	11.78	12.17	12.56	12.95

马达左折/马达右折

Motor Left Side / Motor Right Side

单位 Unit : mm

BL 马达左折 Motor Left Side

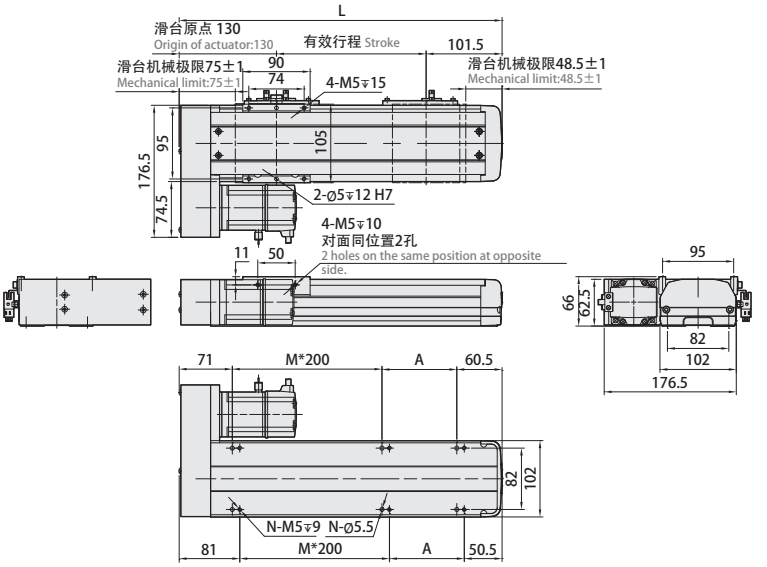

有效行程 stroke	50	100	150	200	250	300	350	400	450	500	550	600	650	700	750	800	850	900	950	1000	1050
L	281.5	331.5	381.5	431.5	481.5	531.5	581.5	631.5	681.5	731.5	781.5	831.5	881.5	931.5	981.5	1031.5	1081.5	1131.5	1181.5	1231.5	1281.5
A	150	200	50	100	150	200	50	100	150	200	50	100	150	200	50	100	150	200	50	100	150
M	0	0	1	1	1	1	2	2	2	2	3	3	3	3	4	4	4	4	5	5	5
N	4	4	6	6	6	6	8	8	8	8	10	10	10	10	12	12	12	12	14	14	14
KG	5.11	5.52	5.93	6.32	6.71	7.1	7.49	7.88	8.27	8.66	9.05	9.44	9.83	10.22	10.61	11	11.39	11.78	12.17	12.56	12.95

单位 Unit : mm

BR 马达右折 Motor Right Side

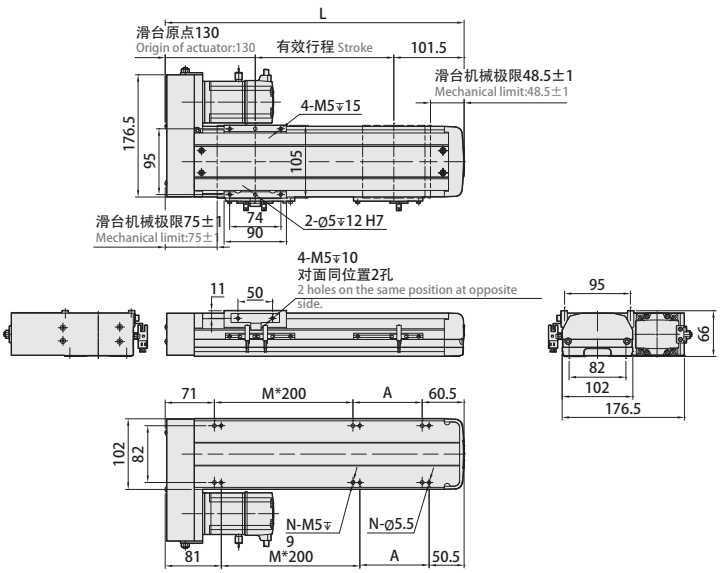

有效行程 stroke	50	100	150	200	250	300	350	400	450	500	550	600	650	700	750	800	850	900	950	1000	1050
L	281.5	331.5	381.5	431.5	481.5	531.5	581.5	631.5	681.5	731.5	781.5	831.5	881.5	931.5	981.5	1031.5	1081.5	1131.5	1181.5	1231.5	1281.5
A	150	200	50	100	150	200	50	100	150	200	50	100	150	200	50	100	150	200	50	100	150
M	0	0	1	1	1	1	2	2	2	2	3	3	3	3	4	4	4	4	5	5	5
N	4	4	6	6	6	6	8	8	8	8	10	10	10	10	12	12	12	12	14	14	14
KG	5.11	5.52	5.93	6.32	6.71	7.1	7.49	7.88	8.27	8.66	9.05	9.44	9.83	10.22	10.61	11	11.39	11.78	12.17	12.56	12.95

YDA12 单轴/1-axis

螺杆驱动
Ball Screw Drive

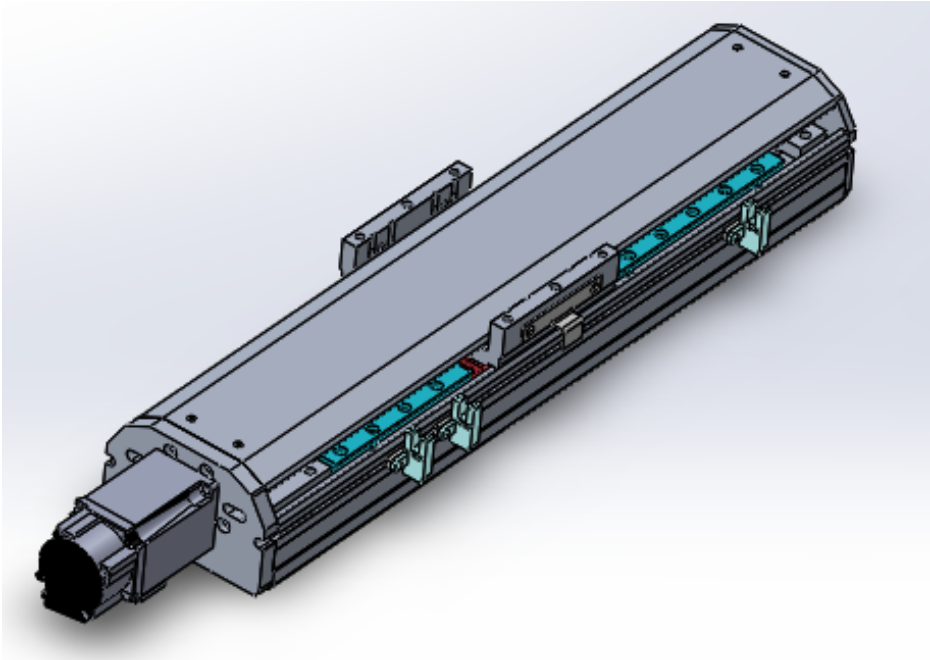

此图仅供参考，出货规格详见尺寸图。
The picture is just for the reference. Please check the the actual dimensions on the drawing.

最大行程 Maximum Stroke	最高速度 Maximum Speed	马达容量 Motor Output	滚珠螺杆 Ball Screw	直线滑轨 Linear Guide
1050mm	1600mm/s	100W	⌀16mm	12X7.5-2支

型号表示方式 Ordering Method

YDA12 - L 10 - 50 - BC - M10B - C 4 - 0001

本体型号 Model

特注式样 Special Order No.

行程 Stroke

50-1050mm
50间隔 50 mm Pitch

螺杆导程 Ball Screw Lead

05	05mm
10	10mm
20	20mm
32	32mm

马达位置 Motor Position

M	马达内置 Motor Hidden In
BC	马达直连 Motor Exposed
BL	马达左折 Motor Left Side
BR	马达右折 Motor Right Side
BM	马达下折 Motor Bottom Side

马达厂牌 Motor Brand

M	三 菱 Mitsubishi	10	100W	B
P	松 下 Panasonic	20	-	
Y	安 川 Yaskawa	40	-	
T	台 达 Delta	75	-	

※若无刹车则不表示。※If No Brake,No Description.

原点感应器 Home Sensor

内 置 型 In Side	
A	马达侧 Motor Side
B	反 马 达 侧 OppoSite Motor Side
外 挂 型 Out Side	
C	马达侧 Motor Side
D	反 马 达 侧 OppoSite Motor Side
无 SENSOR No Sensor	
E	无 SENSOR No Sensor

※ YDA12-BL/BR时，无法选用A2。
※ A2 is unavailable while RTH12 with BL/BR type.

端点极限感应器 Limit Sensor

内 置 型 In Side	
1	1只 1 Pc
2	2只 2 Pc
外 挂 型 Out Side	
3	1只 1 Pc
4	2只 2 Pc
无 SENSOR No Sensor	
5	无 SENSOR No Sensor

基本仕样 Specification

规格 Spec	位置重复精度 Repeatability (mm)		±0.01			
	螺杆导程 Ball Screw Lead (mm)		5	10	20	32
	最高速度 Maximum Speed (mm/s)		250	500	1000	1600
	最大可搬重量 Maximum Payload	水平使用 Horizontal (kg)	50	30	18	5
		垂直使用 Vertical (kg)	12	8	3	-
	定格推力 Rated Thrust (N)		341	170	85	53
	标准行程 Stroke Pitch (mm)		50-1050mm/50间隔 50 mm Pitch			
部品 Parts	AC伺服马达容量 AC Servo Motor Output (W)		100			
	滚珠螺杆外径 Ball Screw Ø (mm)		C7 ϕ 16			
	高刚性直线滑轨 High Rigidity Linear Guide (mm)		W12XH7.5			
	联轴器 Coupling (mm)		10X8			
	原点感应器 Home Sensor	外挂 Outside	明治PE03NA-W(NPN)			
		内置 Built-In	明治PE07NA-W(NPN)			

※行程超过750时，会产生螺杆偏摆，此时请将速度调降。
When the stroke is over 750mm, the run-out of the ballscrew will occur. We recommend to low down the working speed under this circumstances.

※马达加减速设定0.2秒。
Acceleration and deacceleration value is set 0.2 second.

感应器接线图<原点及端点> Sensor Layout

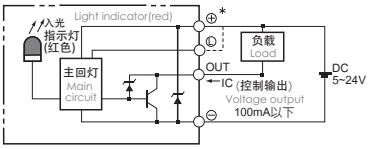

容许负载力距表 Allowable Overhang

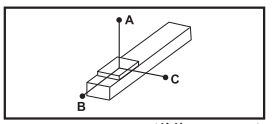

(单位 Unit : mm)

水平安装 Horizontal Installation		A	B	C
導程 5 Lead	30kg	882	65	78
	40kg	606	43	51
	50kg	437	29	35
導程 10 Lead	15kg	875	138	157
	25kg	485	73	83
	30kg	386	56	64
導程 20 Lead	5kg	1160	384	386
	10kg	561	180	181
	18kg	288	88	89
導程 32 Lead	3kg	822	444	385
	5kg	492	255	224
	-	-	-	-

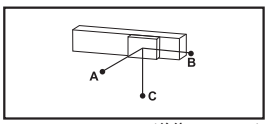

(单位 Unit : mm)

壁挂安装 Wall Installation		A	B	C
導程 5 Lead	25kg	100	84	1102
	35kg	63	52	725
	50kg	35	29	433
導程 10 Lead	10kg	250	221	1311
	20kg	110	97	633
	30kg	64	56	385
導程 20 Lead	6kg	317	316	955
	12kg	147	144	455
	18kg	89	88	288
導程 32 Lead	2kg	591	682	1256
	5kg	224	255	488
	-	-	-	-

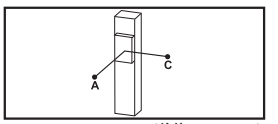

(单位 Unit : mm)

垂直安装 Vertical Installation		A	C
導程 5 Lead	5kg	544	544
	8kg	341	341
	12kg	227	227
導程 10 Lead	4kg	606	606
	8kg	303	303
	-	-	-
導程 20 Lead	2kg	961	961
	3kg	639	639
	-	-	-

静态容许负载惯量 Static Loading Moment

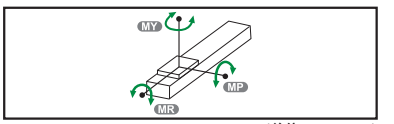

(单位 Unit : N.m)

MY	150
MP	150
MR	130

※力距表所表示的数据，代表重心。
The torque value in the chart indicate the center of gravity.

※符合型录规范的正常使用下，保证寿命为10000公里。
Operation life is 10,000km when the product is using under the specified conditions.

※倒吊使用无法套用标准规范，如有需求请咨询我司业务。
Data information is not for ceiling-mount inverse use. Contact us for the details if you want to apply ceiling-mount inverse usage.

搭配伺服马达一览表 Suitable Motor Brand

厂牌 Brand	马达记号 Mark	刹车有无 Brake	马达容量 Watt	电源电压 AC-Voltage	伺服马达型号 Motor Model	驱动器型号 Driver Model
三菱 Mitsubishi	M	无刹车(水平仕样) No Brake (Horizontal Type)	100	220	HG-KR13	MR-J4-10A
		有刹车(垂直仕样) With Brake (Vertical Type)	100	220	HG-KR13B	MR-J4-10A
松下 Panasonic	P	无刹车(水平仕样) No Brake (Horizontal Type)	100	220	MSMD012G1U	MADHT1505
		有刹车(垂直仕样) With Brake (Vertical Type)	100	220	MSMD012G1V	MADHT1505
台达 Delta	T	无刹车(水平仕样) No Brake (Horizontal Type)	100	220	ECMA-C20401ES	ASD-B20121-B
		有刹车(垂直仕样) With Brake (Vertical Type)	100	220	ECMA-C20401FS	ASD-B20121-B

马达内置/马达直连
Motor Hidden In / Motor Exposed

M 马达内置 Motor Hidden In

单位 Unit : mm

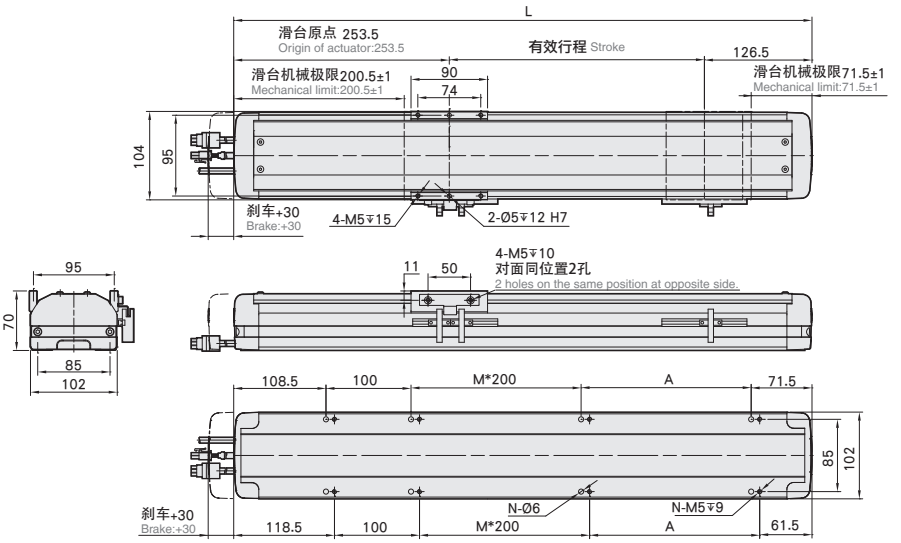

有效行程 stroke	50	100	150	200	250	300	350	400	450	500	550	600	650	700	750	800	850	900	950	1000	1050
L	430	480	530	580	630	680	730	780	830	880	930	980	1030	1080	1130	1180	1230	1280	1330	1380	1430
A	150	200	50	100	150	200	50	100	150	200	50	100	150	200	50	100	150	200	50	100	150
M	0	0	1	1	1	1	2	2	2	2	3	3	3	3	4	4	4	4	5	5	5
N	6	6	8	8	8	8	10	10	10	10	12	12	12	12	14	14	14	14	16	16	16
KG	5.15	5.54	5.93	6.32	6.71	7.1	7.49	7.88	8.27	8.66	9.05	9.44	9.83	10.22	10.61	11	11.39	11.78	12.17	12.56	12.95

BC 马达直连 Motor Exposed

单位 Unit : mm

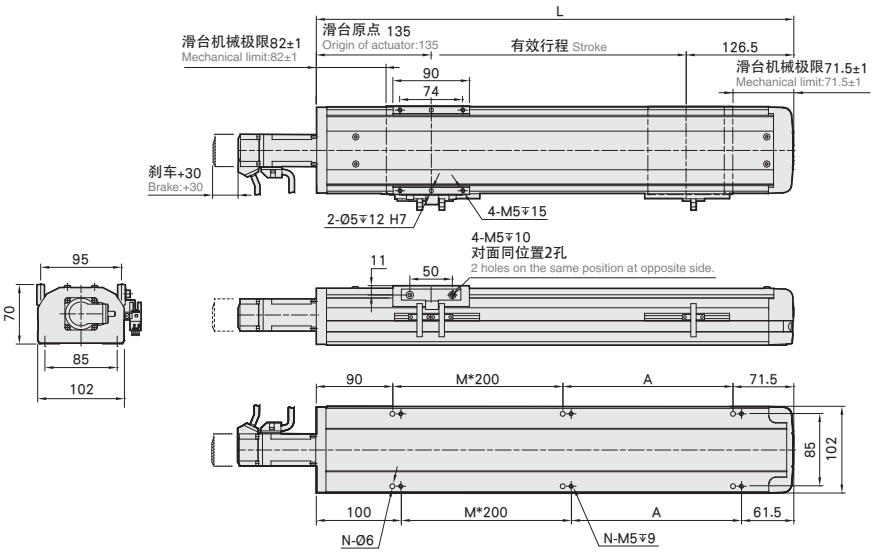

有效行程 stroke	50	100	150	200	250	300	350	400	450	500	550	600	650	700	750	800	850	900	950	1000	1050
L	311.5	361.5	411.5	461.5	511.5	561.5	611.5	661.5	711.5	761.5	811.5	861.5	911.5	961.5	1011.5	1061.5	1111.5	1161.5	1211.5	1261.5	1311.5
A	150	200	50	100	150	200	50	100	150	200	50	100	150	200	50	100	150	200	50	100	150
M	0	0	1	1	1	1	2	2	2	2	3	3	3	3	4	4	4	4	5	5	5
N	4	4	6	6	6	6	8	8	8	8	10	10	10	10	12	12	12	12	14	14	14
KG	4.68	5.07	5.46	5.84	6.23	6.62	7.01	7.4	7.78	8.17	8.56	8.95	9.34	9.72	10.11	10.5	10.89	11.28	11.66	12.05	12.44

马达左折/马达右折

Motor Left Side / Motor Right Side

单位 Unit : mm

BL 马达左折 Motor Left Side

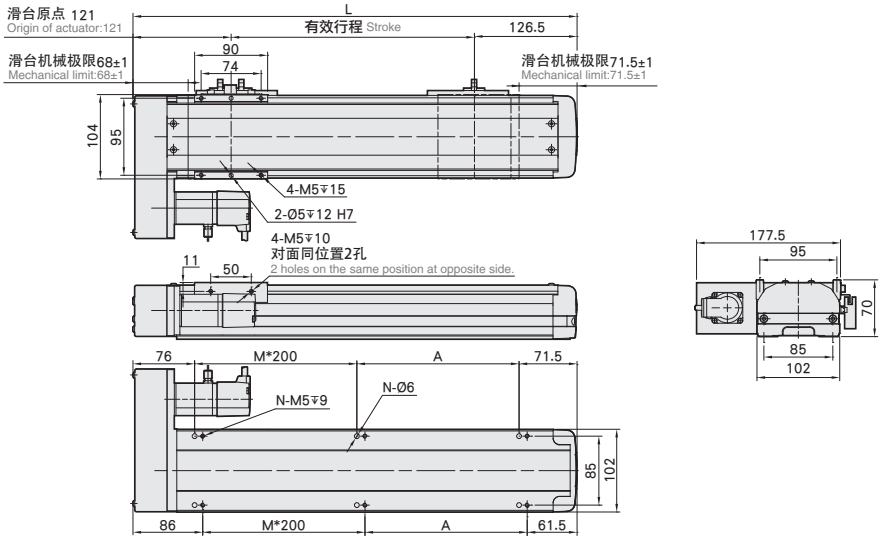

有效行程 stroke	50	100	150	200	250	300	350	400	450	500	550	600	650	700	750	800	850	900	950	1000	1050
L	297.5	347.5	397.5	447.5	497.5	547.5	597.5	647.5	697.5	747.5	797.5	847.5	897.5	947.5	997.5	1047.5	1097.5	1147.5	1197.5	1247.5	1297.5
A	150	200	50	100	150	200	50	100	150	200	50	100	150	200	50	100	150	200	50	100	150
M	0	0	1	1	1	1	2	2	2	2	3	3	3	3	4	4	4	4	5	5	5
N	4	4	6	6	6	6	8	8	8	8	10	10	10	10	12	12	12	12	14	14	14
KG	5.06	5.45	5.84	6.23	6.61	7	7.39	7.77	8.16	8.55	8.94	9.32	9.71	10.1	10.48	10.87	11.26	11.64	12.03	12.42	12.81

单位 Unit : mm

BR 马达右折 Motor Right Side

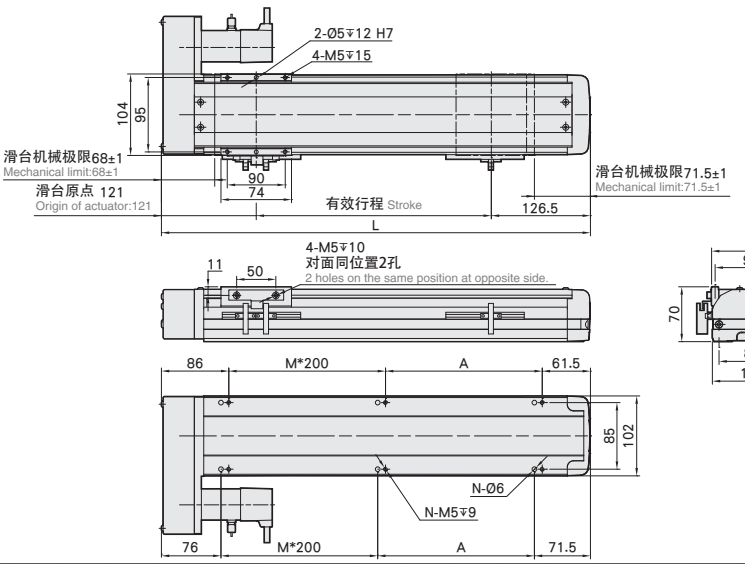

有效行程 stroke	50	100	150	200	250	300	350	400	450	500	550	600	650	700	750	800	850	900	950	1000	1050
L	297.5	347.5	397.5	447.5	497.5	547.5	597.5	647.5	697.5	747.5	797.5	847.5	897.5	947.5	997.5	1047.5	1097.5	1147.5	1197.5	1247.5	1297.5
A	150	200	50	100	150	200	50	100	150	200	50	100	150	200	50	100	150	200	50	100	150
M	0	0	1	1	1	1	2	2	2	2	3	3	3	3	4	4	4	4	5	5	5
N	4	4	6	6	6	6	8	8	8	8	10	10	10	10	12	12	12	12	14	14	14
KG	5.06	5.45	5.84	6.23	6.61	7	7.39	7.77	8.16	8.55	8.94	9.32	9.71	10.1	10.48	10.87	11.26	11.64	12.03	12.42	12.81

马达下折
Motor Bottom Side

单位 Unit : mm

BM 马达下折 Motor Bottom Side

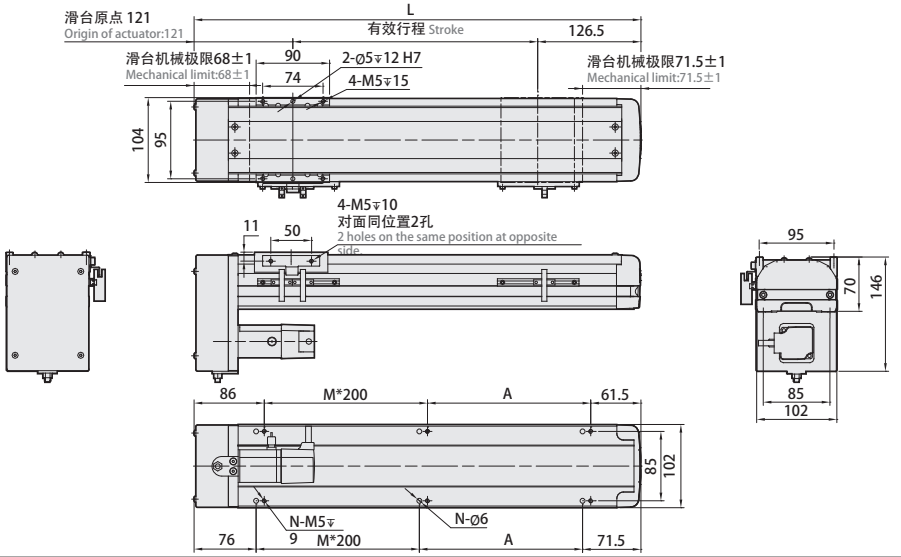

有效行程 stroke	50	100	150	200	250	300	350	400	450	500	550	600	650	700	750	800	850	900	950	1000	1050
L	297.5	347.5	397.5	447.5	497.5	547.5	597.5	647.5	697.5	747.5	797.5	847.5	897.5	947.5	997.5	1047.5	1097.5	1147.5	1197.5	1247.5	1297.5
A	150	200	50	100	150	200	50	100	150	200	50	100	150	200	50	100	150	200	50	100	150
M	0	0	1	1	1	1	2	2	2	2	3	3	3	3	4	4	4	4	5	5	5
N	4	4	6	6	6	6	8	8	8	8	10	10	10	10	12	12	12	12	14	14	14
KG	5.06	5.45	5.84	6.23	6.61	7	7.39	7.77	8.16	8.55	8.94	9.32	9.71	10.1	10.48	10.87	11.26	11.64	12.03	12.42	12.81

YDA12 单轴/1-axis

螺杆驱动
Ball Screw Drive

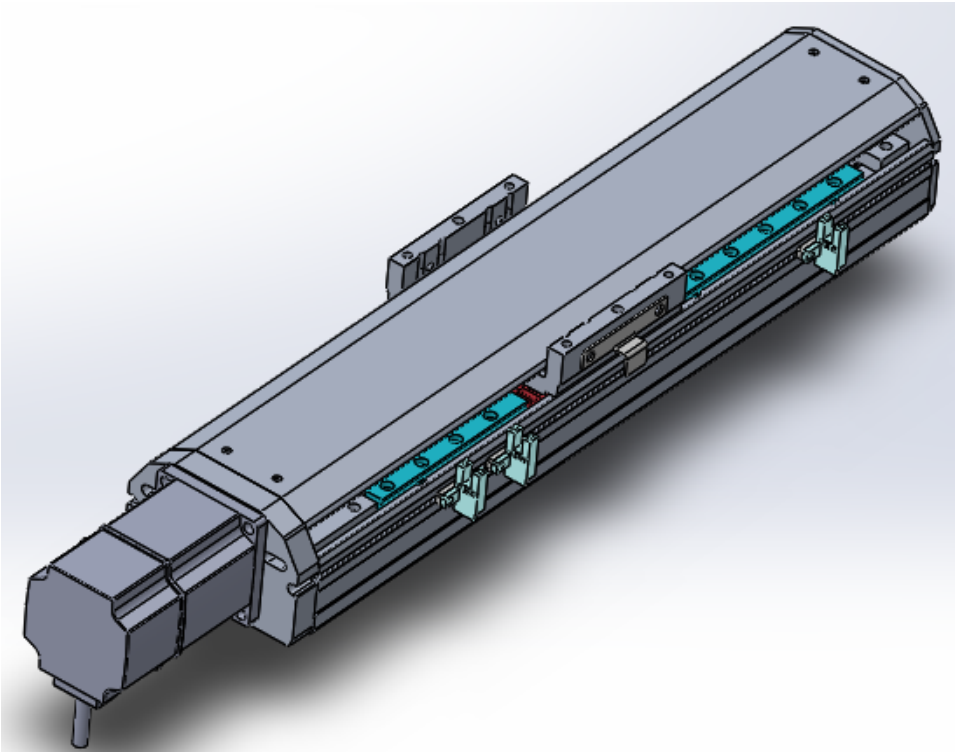

此图仅供参考，出货规格详见尺寸图。
The picture is just for the reference. Please check the the actual dimensions on the drawing.

最大行程 Maximum Stroke	最高速度 Maximum Speed	马达容量 Motor Output	滚珠螺杆 Ball Screw	直线滑轨 Linear Guide
1050mm	1600mm/s	200W	Ø16mm	12X7.5-2支

型号表示方式 Ordering Method

YDA12 - L 5 - 50 - BC - M20B - C 4 - 0001

本体型号 Model

特注式样 Special Order No.

行程 Stroke

50-1050mm
50间隔 50 mm Pitch

螺杆导程 Ball Screw Lead

05	05mm
10	10mm
20	20mm
32	32mm

马达位置 Motor Position

BC	马达直连 Motor Exposed
BM	马达下折 Motor Bottom Side
BL	马达左折 Motor Left Side
BR	马达右折 Motor Right Side

马达厂牌 Motor Brand

M	三 菱 Mitsubishi	10	-	B
P	松 下 Panasonic	20	200W	
Y	安 川 Yaskawa	40	-	
T	台 达 Delta	75	-	

※若无刹车则不表示。※If No Brake,No Description.

原点感应器 Home Sensor

内 置 型 In Side	
A	马达侧 Motor Side
B	反 马 达 侧 OppoSite Motor Side
外 挂 型 Out Side	
C	马达侧 Motor Side
D	反 马 达 侧 OppoSite Motor Side
无 SENSOR No Sensor	
E	无 SENSOR No Sensor

※ YDA12-BL/BR时，无法使用A2。
※A2 is unavailable while YDA12 with BL/BR type.

端点极限感应器 Limit Sensor

内置型 In Side	
1	1只 1 Pc
2	2只 2 Pc
外 挂 型 Out Side	
3	1只 1 Pc
4	2只 2 Pc
无 SENSOR No Sensor	
5	无 SENSOR No Sensor

基本仕样 Specification

规格 Spec	位置重复精度 Repeatability (mm)		±0.01			
	螺杆导程 Ball Screw Lead (mm)		5	10	20	32
	最高速度 Maximum Speed (mm/s)		250	500	1000	1600
	最大可搬重量 Maximum Payload	水平使用 Horizontal (kg)	50	30	18	5
		垂直使用 Vertical (kg)	12	8	3	-
	定格推力 Rated Thrust (N)		683	341	174	107
	标准行程 Stroke Pitch (mm)		50-1050mm/50间隔 50 mm Pitch			
部品 Parts	AC伺服马达容量 AC Servo Motor Output (W)		200			
	滚珠丝杆外径 Ball Screw Ø (mm)		C7 φ 16			
	高刚性直线滑轨 High Rigidity Linear Guide (mm)		W12XH7.5			
	联轴器 Coupling (mm)		10X14/11 (注1)			
	原点感应器 Home Sensor	外挂 Outside	明治PE03NA-W(NPN)			
		内置 Built-In	明治PE07NA-W(NPN)			

※行程超过750时，会产生螺杆偏摆，此时请将速度调降。
When the stroke is over 750mm, the run-out of the ballscrew will occur.
We recommend to low down the working speed under this circumstances.

※ 马达加减速设定0.2秒。
Acceleration and deacceleration value is set 0.2 second.

注1:使用Panasonic 200W马达时，马达轴心为φ11；其他厂牌，马达轴心为φ14。
Motor (200W) Shaft Diameter: Panasonic: 11mm; Other: 14mm.

感应器接线图<原点及端点> Sensor Layout

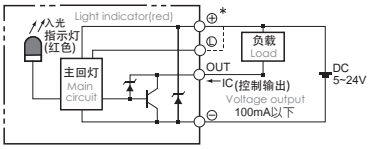

容许负载力距表 Allowable Overhang

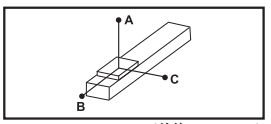

(单位 Unit : mm)

水平安装 Horizontal Installation		A	B	C
導程 5 Lead	30kg	882	65	78
	40kg	606	43	51
	50kg	437	29	35
導程 10 Lead	15kg	875	138	157
	25kg	485	73	83
	30kg	386	56	64
導程 20 Lead	5kg	1160	384	386
	10kg	561	180	181
	18kg	288	88	89
導程 32 Lead	3kg	822	444	385
	5kg	492	255	224
	-	-	-	-

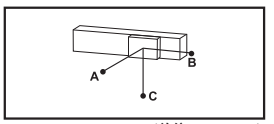

(单位 Unit : mm)

壁挂安装 Wall Installation		A	B	C
導程 5 Lead	25kg	100	84	1102
	35kg	63	52	725
	50kg	35	29	433
導程 10 Lead	10kg	250	221	1311
	20kg	110	97	633
	30kg	64	56	385
導程 20 Lead	6kg	317	316	955
	12kg	147	144	455
	18kg	89	88	288
導程 32 Lead	2kg	591	682	1256
	5kg	224	255	488
	-	-	-	-

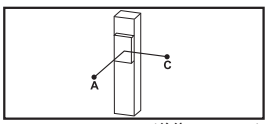

(单位 Unit : mm)

垂直安装 Vertical Installation		A	C
導程 5 Lead	5kg	544	544
	8kg	341	341
	12kg	227	227
導程 10 Lead	4kg	606	606
	8kg	303	303
	-	-	-
導程 20 Lead	2kg	961	961
	3kg	639	639
	-	-	-

静态容许负载惯量 Static Loading Moment

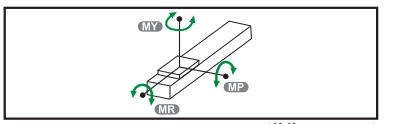

(单位 Unit : N.m)

MY	150
MP	150
MR	130

※力距表所表示的数据，代表重心。
The torque value in the chart indicate the center of gravity.
※符合型录规范的正常使用下，保证寿命为10000公里。
※Operation life is 10,000km when the product is using under the specified conditions.
※倒吊使用无法套用标准规范，如有需求请咨询我司业务。
※Data information is not for ceiling-mount inverse use. Contact us for the details if you want to apply ceiling-mount inverse usage.

搭配伺服马达一览表 Suitable Motor Brand

厂牌 Brand	马达记号 Mark	刹车有无 Brake	马达容量 Watt	电源电压 AC-Voltage	伺服马达型号 Motor Model	驱动器型号 Driver Model
三菱 Mitsubishi	M	无刹车(水平仕样) No Brake (Horizontal Type)	200	220	HG-KR23	MR-J4-20A
		有刹车(垂直仕样) With Brake (Vertical Type)	200	220	HG-KR23B	MR-J4-20A
松下 Panasonic	P	无刹车(水平仕样) No Brake (Horizontal Type)	200	220	MHMD022P1S	MADDT1207
		有刹车(垂直仕样) With Brake (Vertical Type)	200	220	MHMD022P1T	MADDT1207
台达 Delta	T	无刹车(水平仕样) No Brake (Horizontal Type)	200	220	ECMA-C20602ES	ASD-B20221-B
		有刹车(垂直仕样) With Brake (Vertical Type)	200	220	ECMA-C20602FS	ASD-B20221-B

马达直连/马达下折
Motor Exposed / Motor Bottom Side

BC 马达直连 Motor Exposed

单位 Unit : mm

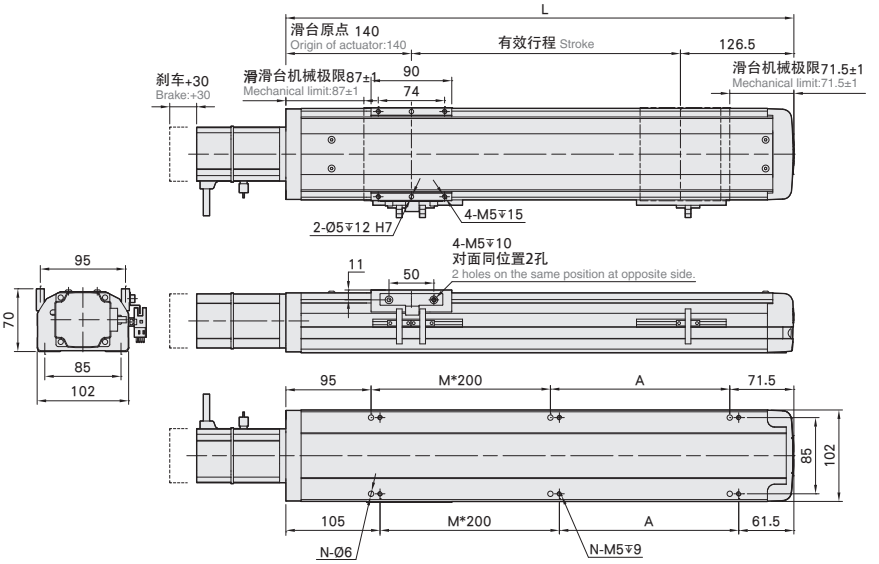

有效行程 stroke	50	100	150	200	250	300	350	400	450	500	550	600	650	700	750	800	850	900	950	1000	1050
L	316.5	366.5	416.5	466.5	516.5	566.5	616.5	666.5	716.5	766.5	816.5	866.5	916.5	966.5	1016.5	1066.5	1116.5	1166.5	1216.5	1266.5	1316.5
A	150	200	50	100	150	200	50	100	150	200	50	100	150	200	50	100	150	200	50	100	150
M	0	0	1	1	1	1	2	2	2	2	3	3	3	3	4	4	4	4	5	5	5
N	4	4	6	6	6	6	8	8	8	8	10	10	10	10	12	12	12	12	14	14	14
KG	5.28	5.67	6.06	6.45	6.84	7.23	7.62	8.01	8.4	8.79	9.18	9.57	9.96	10.35	10.74	11.13	11.52	11.91	12.3	12.69	13.08

BM 马达下折 Motor Bottom Side

单位 Unit : mm

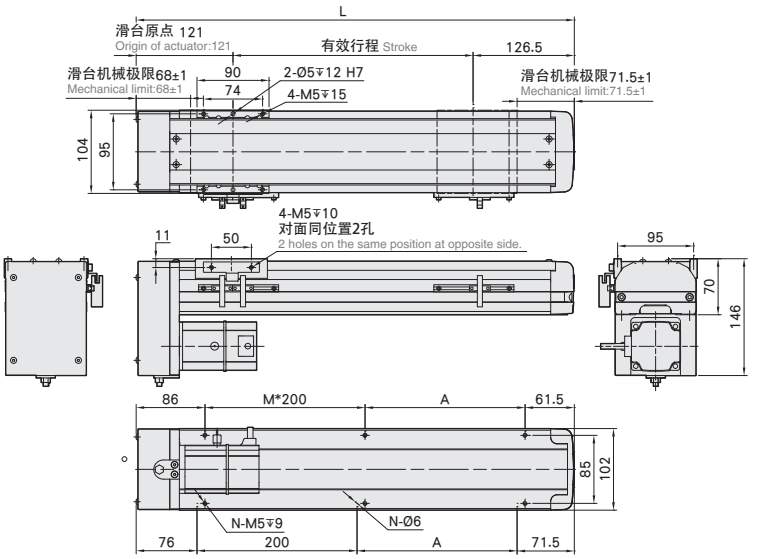

有效行程 stroke	50	100	150	200	250	300	350	400	450	500	550	600	650	700	750	800	850	900	950	1000	1050
L	297.5	347.5	397.5	447.5	497.5	547.5	597.5	647.5	697.5	747.5	797.5	847.5	897.5	947.5	997.5	1047.5	1097.5	1147.5	1197.5	1247.5	1297.5
A	150	200	50	100	150	200	50	100	150	200	50	100	150	200	50	100	150	200	50	100	150
M	0	0	1	1	1	1	2	2	2	2	3	3	3	3	4	4	4	4	5	5	5
N	4	4	6	6	6	6	8	8	8	8	10	10	10	10	12	12	12	12	14	14	14
KG	5.66	6.05	6.44	6.83	7.22	7.61	8	8.39	8.78	9.17	9.56	9.95	10.34	10.73	11.12	11.51	11.9	12.29	12.68	13.07	13.46

马达左折/马达右折

Motor Left Side / Motor Right Side

单位 Unit : mm

BL 马达左折 Motor Left Side

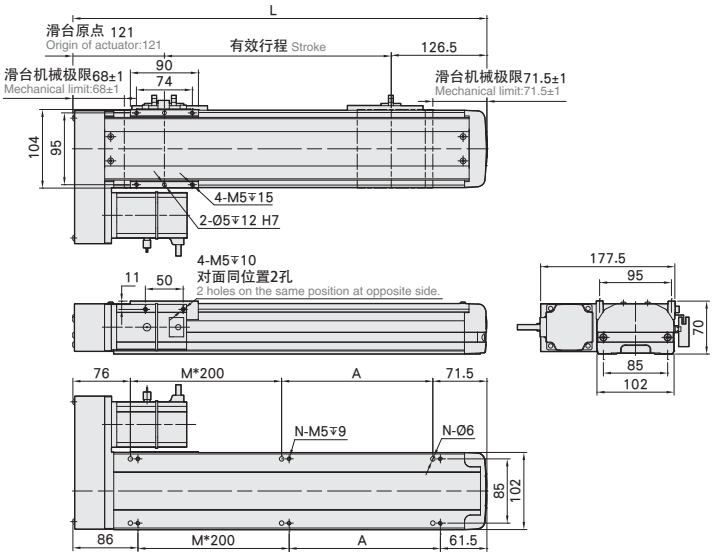

有效行程 stroke	50	100	150	200	250	300	350	400	450	500	550	600	650	700	750	800	850	900	950	1000	1050
L	297.5	347.5	397.5	447.5	497.5	547.5	597.5	647.5	697.5	747.5	797.5	847.5	897.5	947.5	997.5	1047.5	1097.5	1147.5	1197.5	1247.5	1297.5
A	150	200	50	100	150	200	50	100	150	200	50	100	150	200	50	100	150	200	50	100	150
M	0	0	1	1	1	1	2	2	2	2	3	3	3	3	4	4	4	4	5	5	5
N	4	4	6	6	6	6	8	8	8	8	10	10	10	10	12	12	12	12	14	14	14
KG	5.66	6.05	6.44	6.83	7.22	7.61	8	8.39	8.78	9.17	9.56	9.95	10.34	10.73	11.12	11.51	11.9	12.29	12.68	13.07	13.46

单位 Unit : mm

BR 马达右折 Motor Right Side

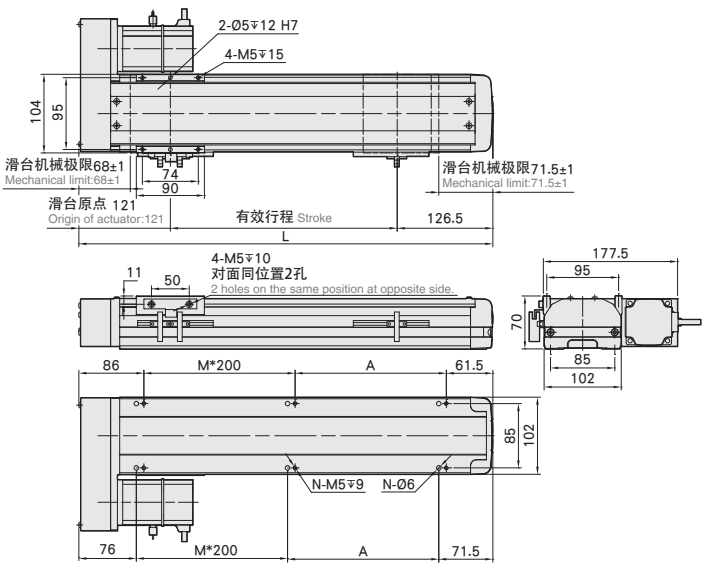

有效行程 stroke	50	100	150	200	250	300	350	400	450	500	550	600	650	700	750	800	850	900	950	1000	1050
L	297.5	347.5	397.5	447.5	497.5	547.5	597.5	647.5	697.5	747.5	797.5	847.5	897.5	947.5	997.5	1047.5	1097.5	1147.5	1197.5	1247.5	1297.5
A	150	200	50	100	150	200	50	100	150	200	50	100	150	200	50	100	150	200	50	100	150
M	0	0	1	1	1	1	2	2	2	2	3	3	3	3	4	4	4	4	5	5	5
N	4	4	6	6	6	6	8	8	8	8	10	10	10	10	12	12	12	12	14	14	14
KG	5.66	6.05	6.44	6.83	7.22	7.61	8	8.39	8.78	9.17	9.56	9.95	10.34	10.73	11.12	11.51	11.9	12.29	12.68	13.07	13.46

YDA13 单轴/1-axis

螺杆驱动
Ball Screw Drive

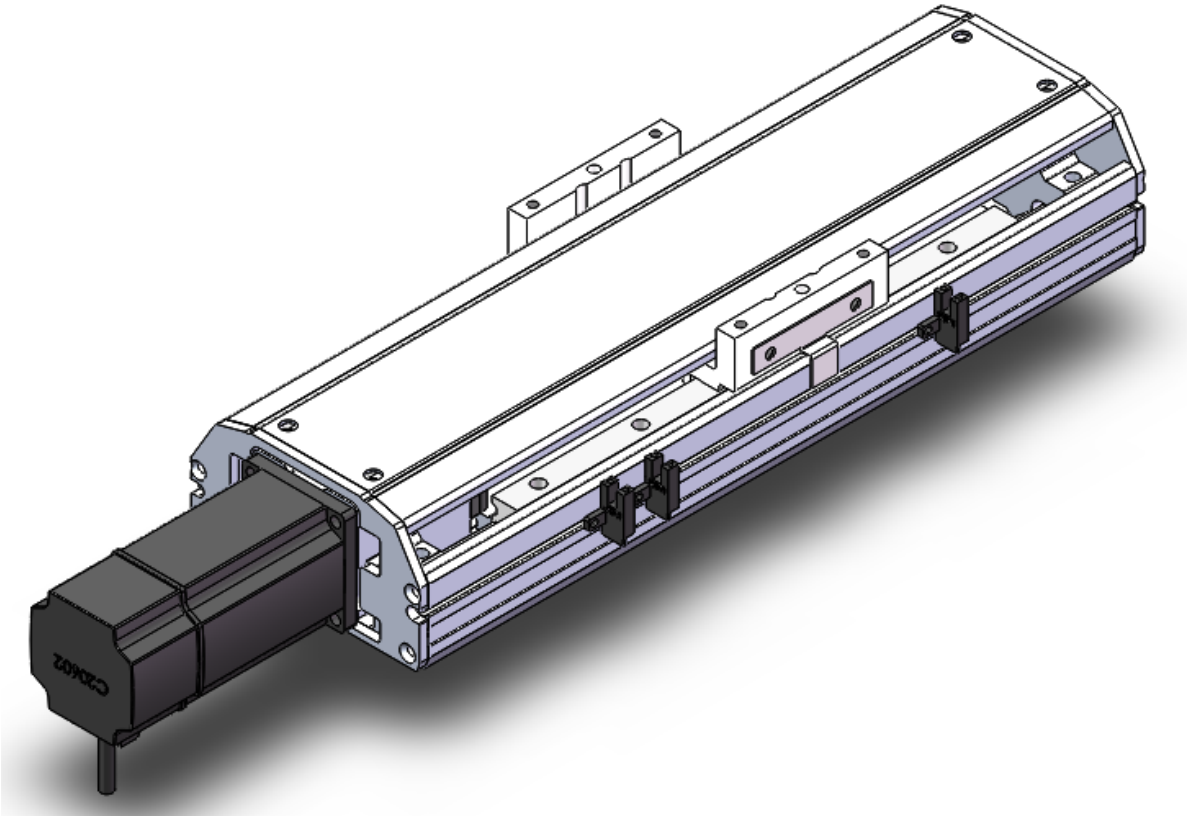

此图仅供参考，出货规格详见尺寸图。
The picture is just for the reference. Please check the the actual dimensions on the drawing.

最大行程 Maximum Stroke	最高速度 Maximum Speed	马达容量 Motor Output	滚珠丝杆 Ball Screw	直线滑轨 Linear Guide
1050mm	1600mm/s	200W	⌀16mm	15X12.5-2支

型号表示方式 Ordering Method

YDA13 - L 5 - 50 - BC - M20B - C 4 - 0001

本体型号 Model

特注式样 Special Order No.

行程 Stroke

50-1050mm
50间隔 50 mm Pitch

螺杆导程 Ball Screw Lead

05	05mm
10	10mm
20	20mm
32	32mm

马达位置 Motor Position

M	马达内置 Motor Hidden In
BC	马达直连 Motor Exposed
BL	马达左折 Motor Left Side
BR	马达右折 Motor Right Side
BM	马达下折 Motor Bottom Side

马达厂牌 Motor Brand

M	三菱 Mitsubishi	10	-	B
P	松下 Panasonic	20	200W	
Y	安川 Yaskawa	40	-	
T	台达 Delta	75	-	

※若无刹车则不表示。※If No Brake,No Description.

原点感应器 Home Sensor

内置型 In Side	
A	马达侧 Motor Side
B	反马达侧 OppoSite Motor Side
外挂型 Out Side	
C	马达侧 Motor Side
D	反马达侧 OppoSite Motor Side
无 SENSOR No Sensor	
E	无 SENSOR No Sensor

端点感应器 Limit Sensor

内置型 In Side	
1	1只 1 Pc
2	2只 2 Pc
外挂型 Out Side	
3	1只 1 Pc
4	2只 2 Pc
无 SENSOR No Sensor	
5	无 SENSOR No Sensor

基本仕样 Specification

规格 Spec	位置重复精度 Repeatability (mm)		±0.01			
	螺杆导程 Ball Screw Lead (mm)		5	10	20	32
	最高速度 Maximum Speed (mm/s)		250	500	1000	1600
	最大可搬重量 Maximum Payload	水平使用 Horizontal (kg)	70	47	24	13
		垂直使用 Vertical (kg)	17	12	6	-
	定格推力 Rated Thrust (N)		683	341	174	107
	标准行程 Stroke Pitch (mm)		50-1050mm/50间隔 50 mm Pitch			
部品 Parts	AC伺服马达容量 AC Servo Motor Output (W)		200			
	滚珠螺杆外径 Ball Screw Ø (mm)		C7 ϕ 16			
	高刚性直线滑轨 High Rigidity Linear Guide (mm)		W15XH12.5			
	联轴器 Coupling (mm)		10X14/11 (注1)			
	原点感应器 Home Sensor	外挂 Outside	明治PE03NA-W(NPN)			
		内置 Built-In	明治PE07NA-W(NPN)			

※行程超过750时，会产生螺杆偏摆，此时请将速度调降。
When the stroke is over 750mm, the run-out of the ballscrew will occur. We recommend to low down the working speed under this circumstances.

马达加减速设定0.2秒。
Acceleration and deacceleration value is set 0.2 second.

注1:使用Panasonic 200W马达时，马达轴心为φ11；其他厂牌，马达轴心为φ14。
Motor (200W) Shaft Diameter: Panasonic: 11mm; Other: 14mm.

感应器接线图<原点及端点> Sensor Layout

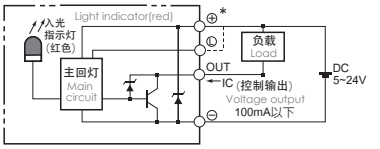

容许负载力距表 Allowable Overhang

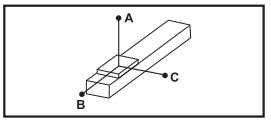

(单位 Unit : mm)

水平安装 Horizontal Installation		A	B	C
導程 5 Lead	40kg	795	63	225
	55kg	558	43	155
	70kg	422	32	115
導程 10 Lead	25kg	588	95	276
	35kg	410	65	190
	47kg	295	46	135
導程 20 Lead	6kg	1068	355	710
	15kg	416	136	275
	24kg	252	81	166
導程 32 Lead	7kg	385	205	298
	13kg	204	106	156
	-	-	-	-

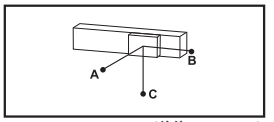

(单位 Unit : mm)

壁挂安装 Wall Installation		A	B	C
導程 5 Lead	30kg	310	88	1066
	50kg	172	49	620
	70kg	115	32	422
導程 10 Lead	20kg	351	122	743
	30kg	225	78	484
	47kg	135	46	294
導程 20 Lead	5kg	852	428	1227
	12kg	345	173	522
	24kg	166	81	253
導程 32 Lead	6kg	350	240	453
	13kg	155	106	204
	-	-	-	-

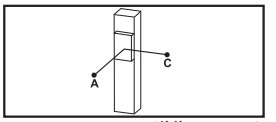

(单位 Unit : mm)

垂直安装 Vertical Installation		A	C
導程 5 Lead	5kg	580	580
	11kg	264	264
	17kg	170	170
導程 10 Lead	4kg	644	644
	8kg	322	322
	12kg	215	215
導程 20 Lead	3kg	667	667
	6kg	335	335
	-	-	-

静态容许负载惯量 Static Loading Moment

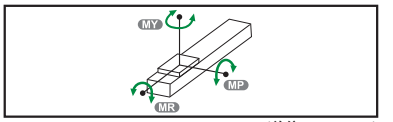

(单位 Unit : N.m)

MY	174
MP	175
MR	153

※力距表所表示的数据，代表重心。
The torque value in the chart indicate the center of gravity.

※符合型录规范的正常使用下，保证寿命为10000公里。
Operation life is 10,000km when the product is using under the specified conditions.

※倒吊使用无法套用标准规范，如有需求请咨询我司业务。
Data information is not for ceiling-mount inverse use. Contact us for the details if you want to apply ceiling-mount inverse usage.

搭配伺服马达一览表 Suitable Motor Brand

厂牌 Brand	马达记号 Mark	刹车有无 Brake	马达容量 Watt	电源电压 AC-Voltage	伺服马达型号 Motor Model	驱动器型号 Driver Model
三菱 Mitsubishi	M	无刹车(水平仕样) No Brake (Horizontal Type)	200	220	HG-KR23	MR-J4-20A
		有刹车(垂直仕样) With Brake (Vertical Type)	200	220	HG-KR23B	MR-J4-20A
松下 Panasonic	P	无刹车(水平仕样) No Brake (Horizontal Type)	200	220	MHMD022G1U	MADHT1507
		有刹车(垂直仕样) With Brake (Vertical Type)	200	220	MHMD022G1V	MADHT1507
台达 Delta	T	无刹车(水平仕样) No Brake (Horizontal Type)	200	220	ECMA-C20602ES	ASD-B20221-B
		有刹车(垂直仕样) With Brake (Vertical Type)	200	220	ECMA-C20602FS	ASD-B20221-B

马达内置/马达直连
Motor Hidden In / Motor Exposed

M 马达内置 Motor Hidden In

单位 Unit : mm

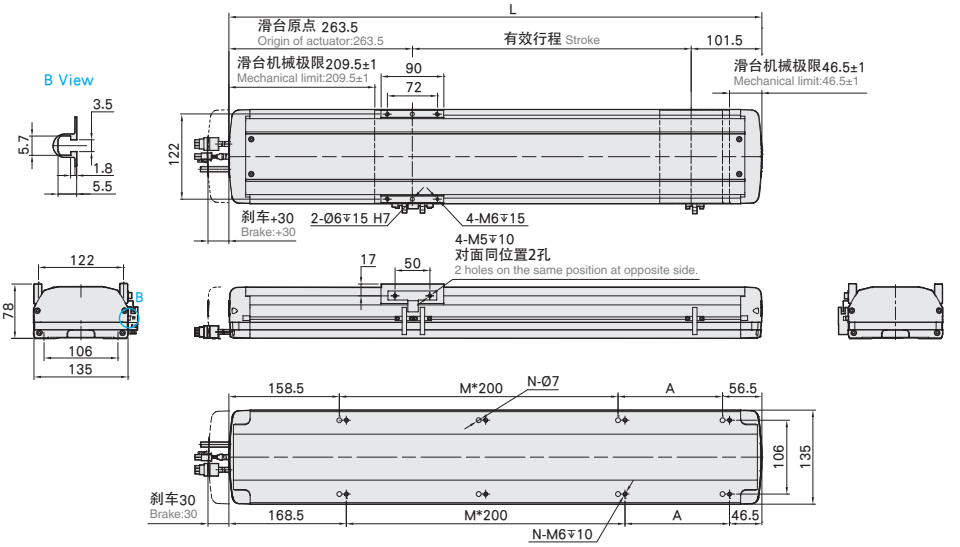

有效行程 stroke	50	100	150	200	250	300	350	400	450	500	550	600	650	700	750	800	850	900	950	1000	1050
L	415	465	515	565	615	665	715	765	815	865	915	965	1015	1065	1115	1165	1215	1265	1315	1365	1415
A	200	50	100	150	200	50	100	150	200	50	100	150	200	50	100	150	200	50	100	150	200
M	0	1	1	1	1	2	2	2	2	3	3	3	3	4	4	4	4	5	5	5	5
N	4	6	6	6	6	8	8	8	8	10	10	10	10	12	12	12	12	14	14	14	14
KG	8.3	8.86	9.42	9.98	10.54	11.1	11.66	12.22	12.78	13.34	13.9	14.46	15.02	15.58	16.14	16.7	17.26	17.82	18.38	18.94	19.5

BC 马达直连 Motor Exposed

单位 Unit : mm

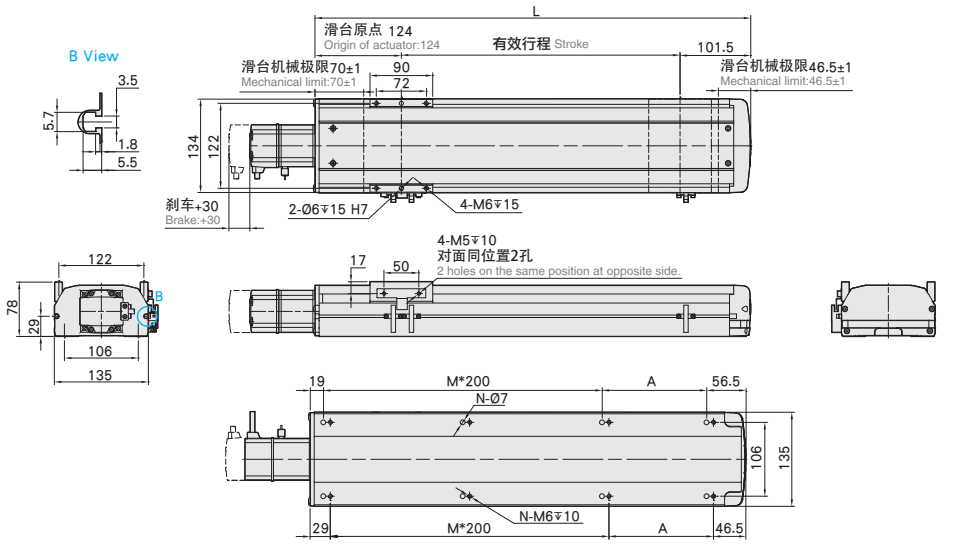

有效行程 stroke	50	100	150	200	250	300	350	400	450	500	550	600	650	700	750	800	850	900	950	1000	1050
L	275.5	325.5	375.5	425.5	475.5	525.5	575.5	625.5	675.5	725.5	775.5	825.5	875.5	925.5	975.5	1025.5	1075.5	1125.5	1175.5	1225.5	1275.5
A	200	50	100	150	200	50	100	150	200	50	100	150	200	50	100	150	200	50	100	150	200
M	0	1	1	1	1	2	2	2	2	3	3	3	3	4	4	4	4	5	5	5	5
N	4	6	6	6	6	8	8	8	8	10	10	10	10	12	12	12	12	14	14	14	14
KG	7.4	7.96	8.52	9.08	9.64	10.2	10.76	11.32	11.88	12.44	13	13.56	14.12	14.68	15.24	15.8	16.36	16.92	17.48	18.04	18.6

马达左折/马达右折

Motor Left Side / Motor Right Side

单位 Unit : mm

BL 马达左折 Motor Left Side

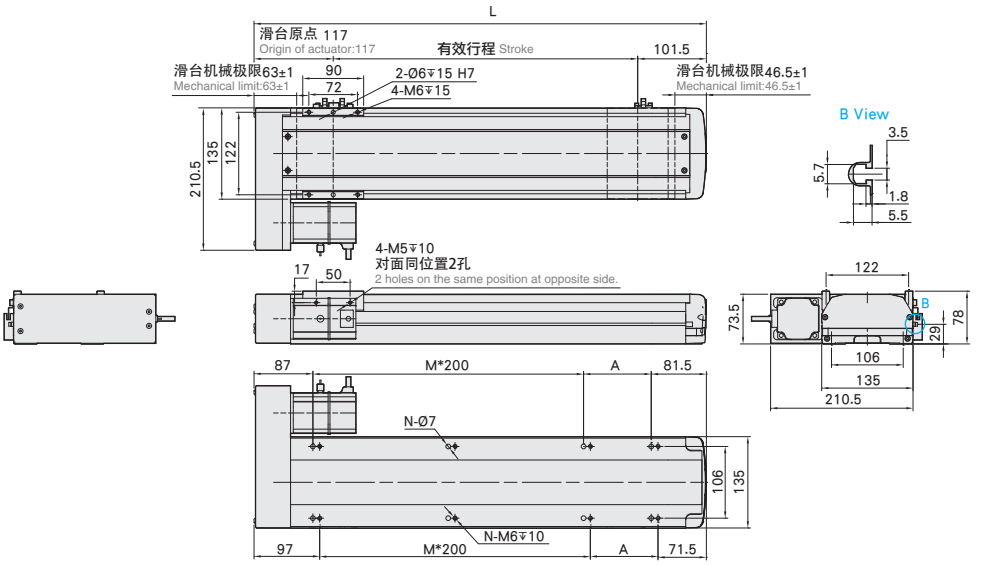

有效行程 stroke	50	100	150	200	250	300	350	400	450	500	550	600	650	700	750	800	850	900	950	1000	1050
L	268.5	318.5	368.5	418.5	468.5	518.5	568.5	618.5	668.5	718.5	768.5	818.5	868.5	918.5	968.5	1018.5	1068.5	1118.5	1168.5	1218.5	1268.5
A	100	150	200	50	100	150	200	50	100	150	200	50	100	150	200	50	100	150	200	50	100
M	0	0	0	1	1	1	1	2	2	2	2	3	3	3	3	4	4	4	4	5	5
N	4	4	4	6	6	6	6	8	8	8	8	10	10	10	10	12	12	12	12	14	14
KG	7.94	8.5	9.06	9.62	10.18	10.74	11.3	11.86	12.42	12.98	13.54	14.1	14.66	15.22	15.78	16.34	16.9	17.46	18.02	18.58	19.14

单位 Unit : mm

BR 马达右折 Motor Right Side

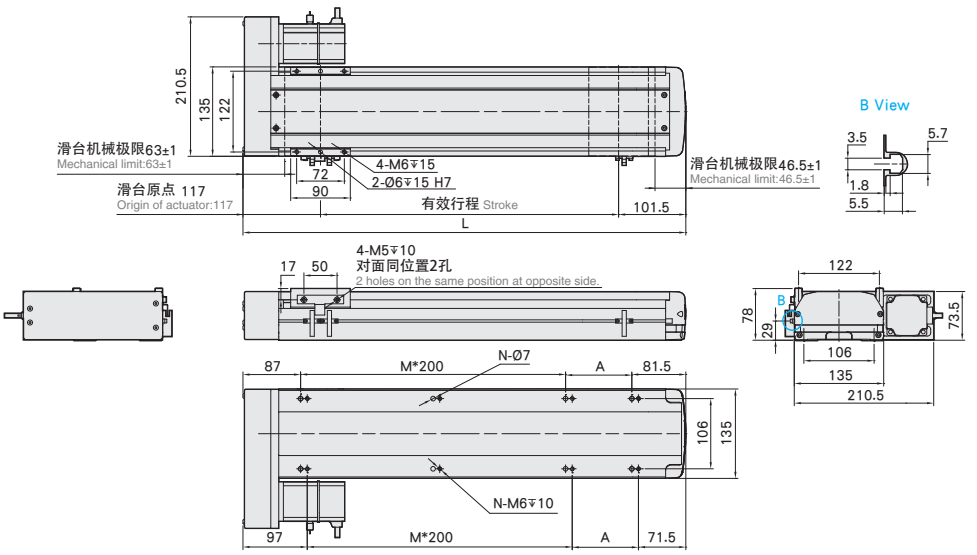

有效行程 stroke	50	100	150	200	250	300	350	400	450	500	550	600	650	700	750	800	850	900	950	1000	1050
L	268.5	318.5	368.5	418.5	468.5	518.5	568.5	618.5	668.5	718.5	768.5	818.5	868.5	918.5	968.5	1018.5	1068.5	1118.5	1168.5	1218.5	1268.5
A	100	150	200	50	100	150	200	50	100	150	200	50	100	150	200	50	100	150	200	50	100
M	0	0	0	1	1	1	1	2	2	2	2	3	3	3	3	4	4	4	4	5	5
N	4	4	4	6	6	6	6	8	8	8	8	10	10	10	10	12	12	12	12	14	14
KG	7.94	8.5	9.06	9.62	10.18	10.74	11.3	11.86	12.42	12.98	13.54	14.1	14.66	15.22	15.78	16.34	16.9	17.46	18.02	18.58	19.14

马达下折
Motor Bottom Side

BM 马达下折 Motor Bottom Side

单位 Unit : mm

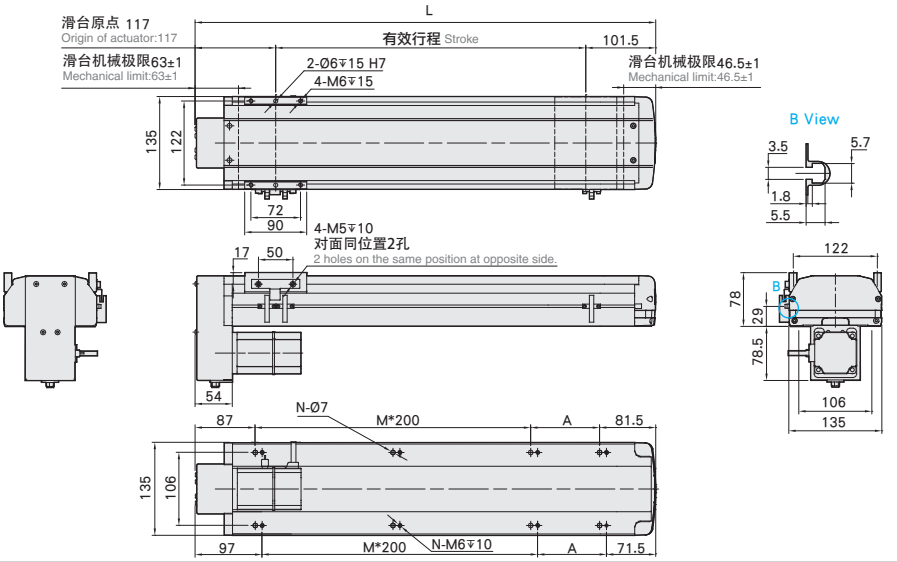

有效行程 stroke	50	100	150	200	250	300	350	400	450	500	550	600	650	700	750	800	850	900	950	1000	1050
L	268.5	318.5	368.5	418.5	468.5	518.5	568.5	618.5	668.5	718.5	768.5	818.5	868.5	918.5	968.5	1018.5	1068.5	1118.5	1168.5	1218.5	1268.5
A	100	150	200	50	100	150	200	50	100	150	200	50	100	150	200	50	100	150	200	50	100
M	0	0	0	1	1	1	1	2	2	2	2	3	3	3	3	4	4	4	4	5	5
N	4	4	4	6	6	6	6	8	8	8	8	10	10	10	10	12	12	12	12	14	14
KG	7.94	8.5	9.06	9.62	10.18	10.74	11.3	11.86	12.42	12.98	13.54	14.1	14.66	15.22	15.78	16.34	16.9	17.46	18.02	18.58	19.14

YDA13 单轴/1-axis

螺杆驱动
Ball Screw Drive

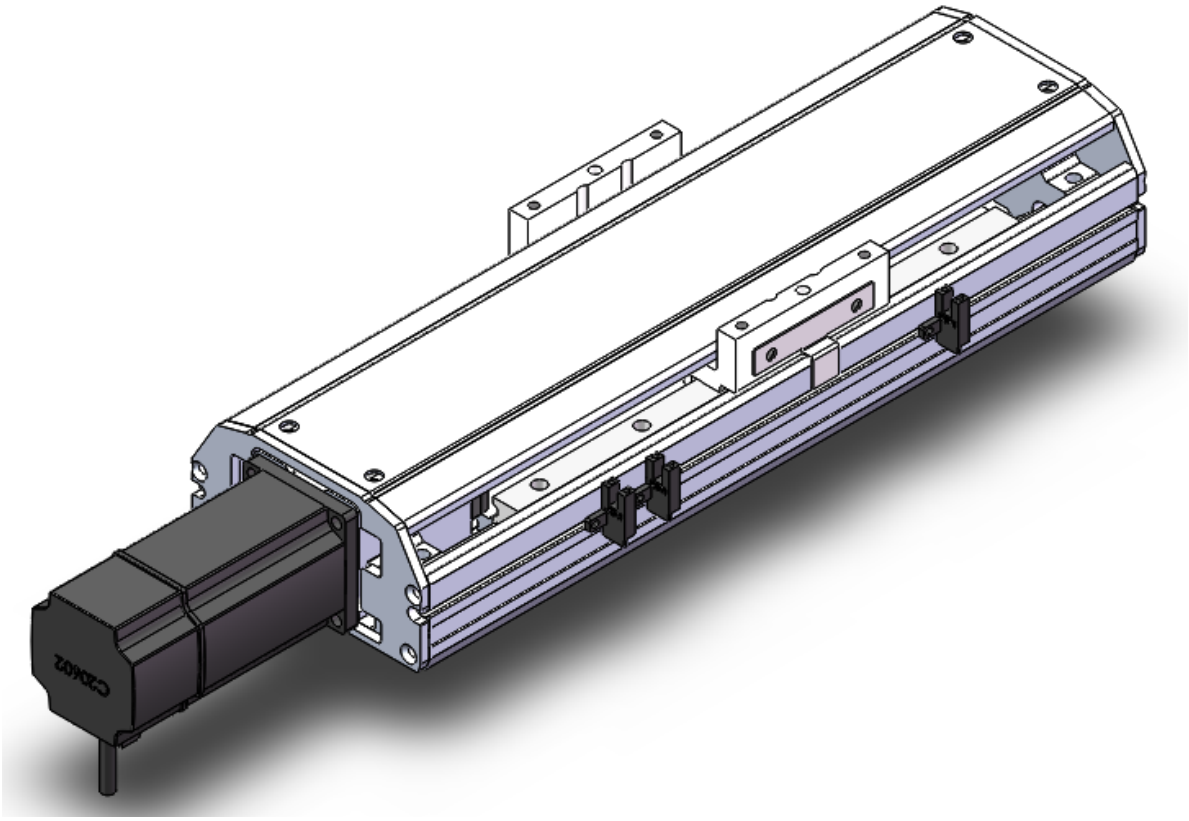

此图仅供参考，出货规格详见尺寸图。
The picture is just for the reference. Please check the the actual dimensions on the drawing.

最大行程 Maximum Stroke	最高速度 Maximum Speed	马达容量 Motor Output	滚珠螺杆 Ball Screw	直线滑轨 Linear Guide
1050mm	1600mm/s	400W	⌀16mm	15X12.5-2支

型号表示方式 Ordering Method

YDA13 - L5 - 50 - BC - M40B - C 4 - 0001

本体型号 Model

特注式样 Special Order No.

行程 Stroke

50-1050mm
50间隔 50 mm Pitch

螺杆导程 Ball Screw Lead

05	05mm
10	10mm
20	20mm
32	32mm

马达位置 Motor Position

M	马达内置 Motor Hidden In
BC	马达直连 Motor Exposed
BL	马达左折 Motor Left Side
BR	马达右折 Motor Right Side
BM	马达下折 Motor Bottom Side

马达厂牌 Motor Brand

M	三 菱 Mitsubishi	10	-	B
P	松 下 Panasonic	20	-	
Y	安 川 Yaskawa	40	400W	
T	台 达 Delta	75	-	

※若无刹车则不表示。※If No Brake,No Description.

原点感应器 Home Sensor

内置型 In Side	
A	马达侧 Motor Side
B	反马达侧 OppoSite Motor Side
外挂型 Out Side	
C	马达侧 Motor Side
D	反马达侧 OppoSite Motor Side
无 SENSOR No Sensor	
E	无 SENSOR No Sensor

端点极限感应器 Limit Sensor

内置型 In Side	
1	1只 1 Pc
2	2只 2 Pc
外挂型 Out Side	
3	1只 1 Pc
4	2只 2 Pc
无 SENSOR No Sensor	
5	无 SENSOR No Sensor

基本仕样 Specification

规格 Spec	位置重复精度 Repeatability (mm)		±0.01			
	螺杆导程 Ball Screw Lead (mm)		5	10	20	32
	最高速度 Maximum Speed (mm/s)		250	500	1000	1600
	最大可搬重量 Maximum Payload	水平使用 Horizontal (kg)	70	47	24	13
		垂直使用 Vertical (kg)	17	12	6	-
	定格推力 Rated Thrust (N)		1388	694	433	347
	标准行程 Stroke Pitch (mm)		50-1050mm/50间隔 50 mm Pitch			
部品 Parts	AC伺服马达容量 AC Servo Motor Output (W)		400			
	滚珠螺杆外径 Ball Screw Ø (mm)		C7 ϕ 16			
	高刚性直线滑规 High Rigidity Linear Guide (mm)		W15XH12.5			
	联轴器 Coupling (mm)		10X14			
	原点感应器 Home Sensor	外挂 Outside	明治PE03NA-W(NPN)			
		内置 Built-In	明治PE07NA-W(NPN)			

※行程超过750时，会产生螺杆偏摆，此时请将速度调降。
When the stroke is over 750mm, the run-out of the ballscrew will occur.
We recommend to low down the working speed under this circumstances.

※马达加减速设定0.2秒。
Acceleration and deacceleration value is set 0.2 second.

感应器接线图<原点及端点> Sensor Layout

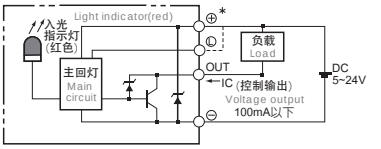

容許负载力距表 Allowable Overhang

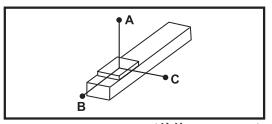

(单位 Unit : mm)

水平安装 Horizontal Installation		A	B	C
導程 5 Lead	40kg	795	63	225
	55kg	558	43	155
	70kg	422	32	115
導程 10 Lead	25kg	588	95	276
	35kg	410	65	190
	47kg	295	46	135
導程 20 Lead	6kg	1068	355	710
	15kg	416	136	275
	24kg	252	81	166
導程 32 Lead	7kg	385	205	298
	13kg	204	106	156
	-	-	-	-

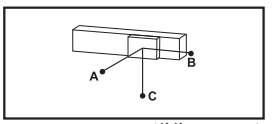

(单位 Unit : mm)

壁挂安装 Wall Installation		A	B	C
導程 5 Lead	30kg	310	88	1066
	50kg	172	49	620
	70kg	115	32	422
導程 10 Lead	20kg	351	122	743
	30kg	225	78	484
	47kg	135	46	294
導程 20 Lead	5kg	852	428	1227
	12kg	345	173	522
	24kg	166	81	253
導程 32 Lead	6kg	350	240	453
	13kg	155	106	204
	-	-	-	-

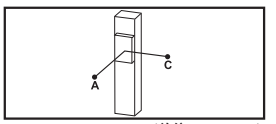

(单位 Unit : mm)

垂直安装 Vertical Installation		A	C
導程 5 Lead	5kg	580	580
	11kg	264	264
	17kg	170	170
導程 10 Lead	4kg	644	644
	8kg	322	322
	12kg	215	215
導程 20 Lead	3kg	667	667
	6kg	335	335
	-	-	-

靜態容許負載慣量 Static Loading Moment

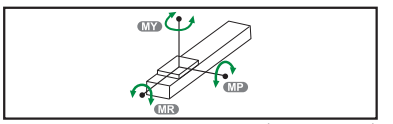

(單位 Unit : N.m)

MY	174
MP	175
MR	153

※力距表所表示的数据，代表重心。
The torque value in the chart indicate the center of gravity.

※符合型录规范的正常使用下，保证寿命为10000公里。
Operation life is 10,000km when the product is using under the specified conditions.

※倒吊使用无法套用标准规范，如有需求请联系我司业务。
Data information is not for ceiling-mount inverse use.
Contact us for the details if you want to apply ceiling-mount inverse usage.

搭配伺服马达一览表 Suitable Motor Brand

厂牌 Brand	马达记号 Mark	刹车有无 Brake	马达容量 Watt	电源电压 AC-Voltage	伺服马达记号 Motor Model	驱动器型号 Driver Model
三菱 Mitsubishi	M	无刹车(水平仕样) No Brake (Horizontal Type)	400	220	HG-KR43	MR-J4-40A
		有刹车(垂直仕样) With Brake (Vertical Type)	400	220	HG-KR43B	MR-J4-40A
松下 Panasonic	P	无刹车(水平仕样) No Brake (Horizontal Type)	400	220	MHMD042G1U	MBDHT2510
		有刹车(垂直仕样) With Brake (Vertical Type)	400	220	MHMD042G1V	MBDHT2510
台达 Delta	T	无刹车(水平仕样) No Brake (Horizontal Type)	400	220	ECMA-C20604ES	ASD-B20421-B
		有刹车(垂直仕样) With Brake (Vertical Type)	400	220	ECMA-C20604FS	ASD-B20421-B

马达内置/马达直连
Motor Hidden In / Motor Exposed

M 马达内置 Motor Hidden In

单位 Unit : mm

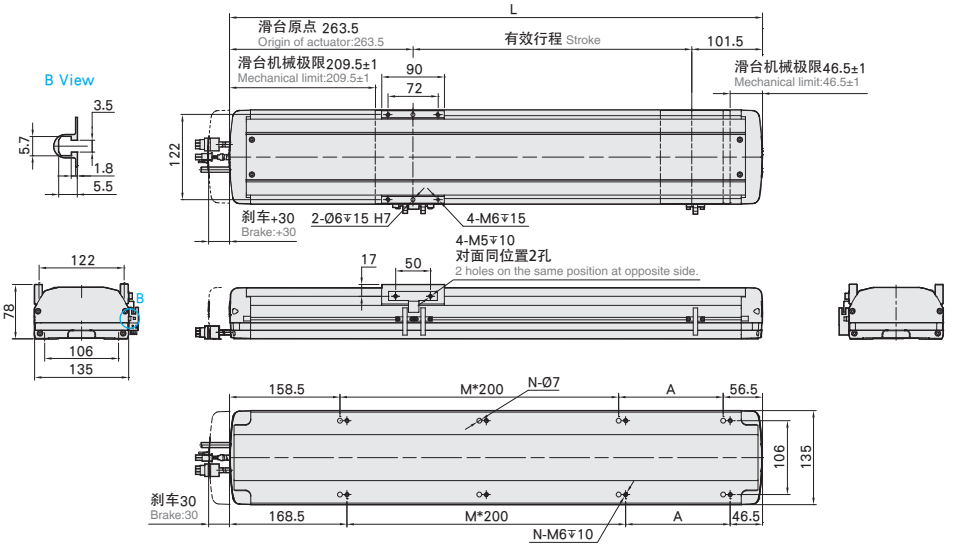

有效行程 stroke	50	100	150	200	250	300	350	400	450	500	550	600	650	700	750	800	850	900	950	1000	1050
L	415	465	515	565	615	665	715	765	815	865	915	965	1015	1065	1115	1165	1215	1265	1315	1365	1415
A	200	50	100	150	200	50	100	150	200	50	100	150	200	50	100	150	200	50	100	150	200
M	0	1	1	1	1	2	2	2	2	3	3	3	3	4	4	4	4	5	5	5	5
N	4	6	6	6	6	8	8	8	8	10	10	10	10	12	12	12	12	14	14	14	14
KG	8.3	8.86	9.42	9.98	10.54	11.1	11.66	12.22	12.78	13.34	13.9	14.46	15.02	15.58	16.14	16.7	17.26	17.82	18.38	18.94	19.5

BC 马达直连 Motor Exposed

单位 Unit : mm

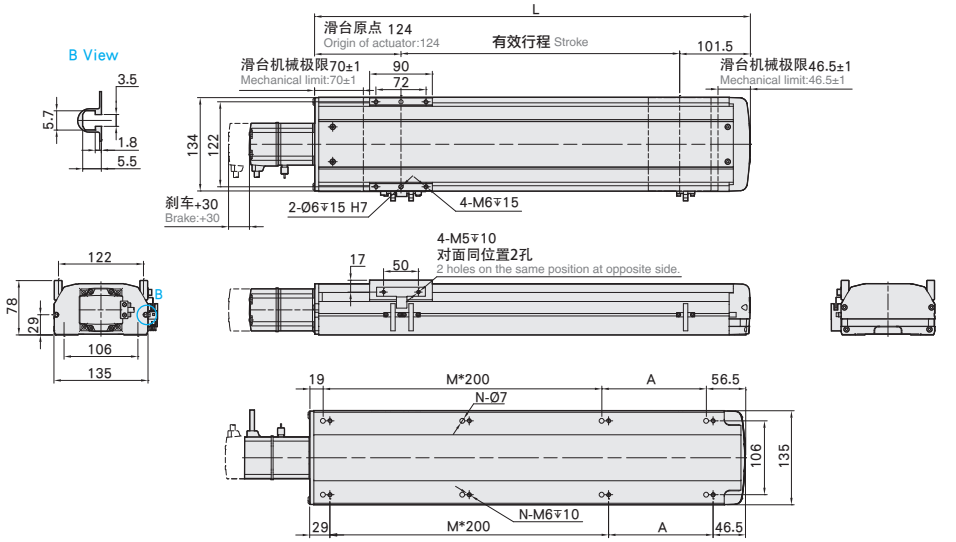

有效行程 stroke	50	100	150	200	250	300	350	400	450	500	550	600	650	700	750	800	850	900	950	1000	1050
L	275.5	325.5	375.5	425.5	475.5	525.5	575.5	625.5	675.5	725.5	775.5	825.5	875.5	925.5	975.5	1025.5	1075.5	1125.5	1175.5	1225.5	1275.5
A	200	50	100	150	200	50	100	150	200	50	100	150	200	50	100	150	200	50	100	150	200
M	0	1	1	1	1	2	2	2	2	3	3	3	3	4	4	4	4	5	5	5	5
N	4	6	6	6	6	8	8	8	8	10	10	10	10	12	12	12	12	14	14	14	14
KG	7.4	7.96	8.52	9.08	9.64	10.2	10.76	11.32	11.88	12.44	13	13.56	14.12	14.68	15.24	15.8	16.36	16.92	17.48	18.04	18.6

马达左折/马达右折

Motor Left Side / Motor Right Side

单位 Unit : mm

BL 马达左折 Motor Left Side

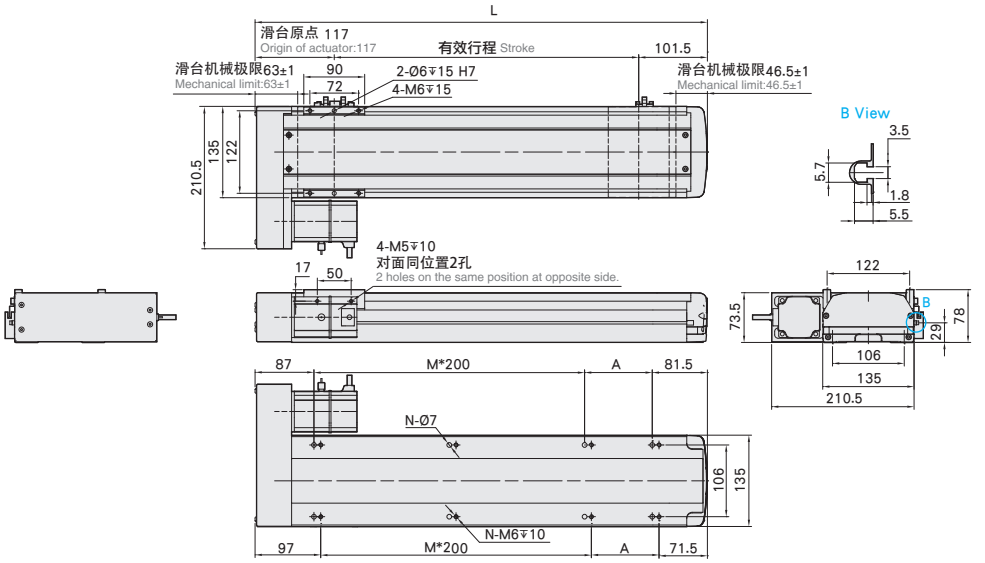

有效行程 stroke	50	100	150	200	250	300	350	400	450	500	550	600	650	700	750	800	850	900	950	1000	1050
L	268.5	318.5	368.5	418.5	468.5	518.5	568.5	618.5	668.5	718.5	768.5	818.5	868.5	918.5	968.5	1018.5	1068.5	1118.5	1168.5	1218.5	1268.5
A	100	150	200	50	100	150	200	50	100	150	200	50	100	150	200	50	100	150	200	50	100
M	0	0	0	1	1	1	1	2	2	2	2	3	3	3	3	4	4	4	4	5	5
N	4	4	4	6	6	6	6	8	8	8	8	10	10	10	10	12	12	12	12	14	14
KG	7.94	8.5	9.06	9.62	10.18	10.74	11.3	11.86	12.42	12.98	13.54	14.1	14.66	15.22	15.78	16.34	16.9	17.46	18.02	18.58	19.14

单位 Unit : mm

BR 马达右折 Motor Right Side

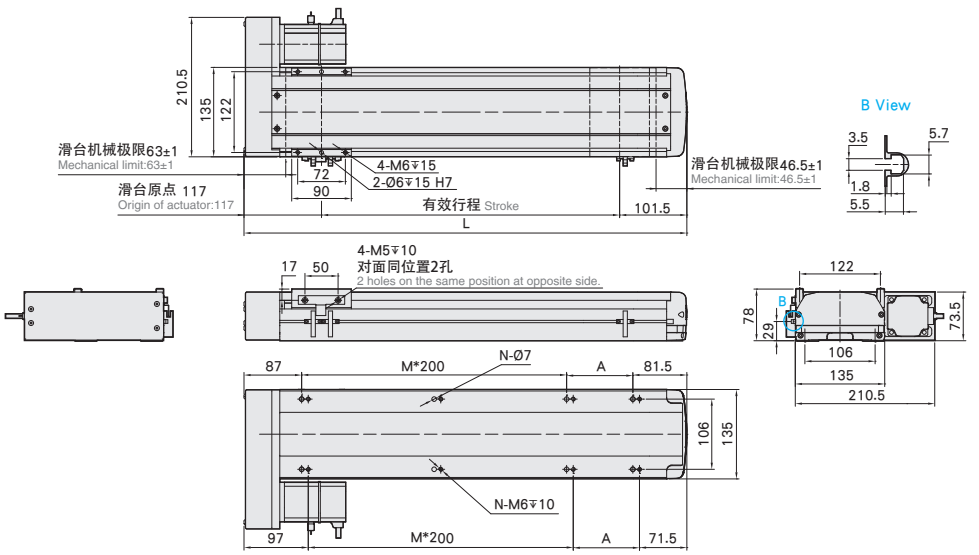

有效行程 stroke	50	100	150	200	250	300	350	400	450	500	550	600	650	700	750	800	850	900	950	1000	1050
L	268.5	318.5	368.5	418.5	468.5	518.5	568.5	618.5	668.5	718.5	768.5	818.5	868.5	918.5	968.5	1018.5	1068.5	1118.5	1168.5	1218.5	1268.5
A	100	150	200	50	100	150	200	50	100	150	200	50	100	150	200	50	100	150	200	50	100
M	0	0	0	1	1	1	1	2	2	2	2	3	3	3	3	4	4	4	4	5	5
N	4	4	4	6	6	6	6	8	8	8	8	10	10	10	10	12	12	12	12	14	14
KG	7.94	8.5	9.06	9.62	10.18	10.74	11.3	11.86	12.42	12.98	13.54	14.1	14.66	15.22	15.78	16.34	16.9	17.46	18.02	18.58	19.14

马达下折
Motor Bottom Side

BM 马达下折 Motor Bottom Side

单位 Unit : mm

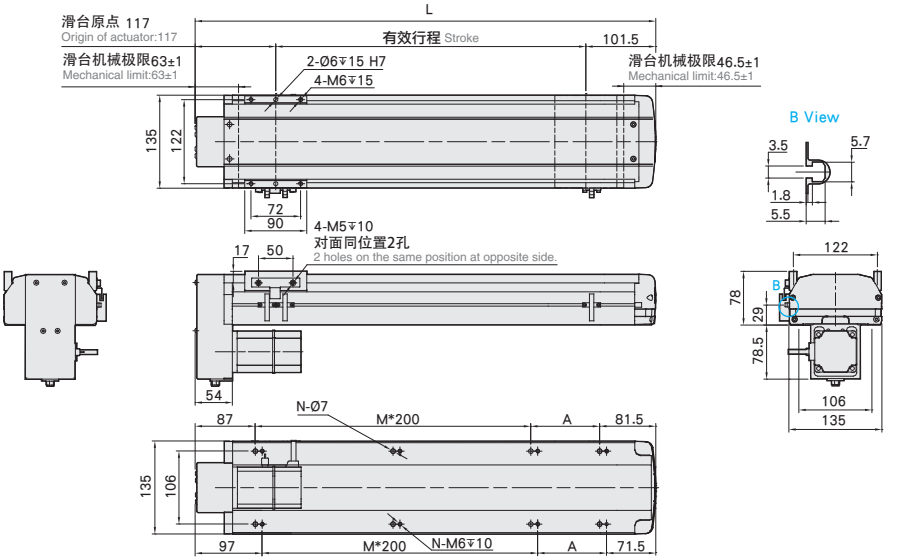

有效行程 stroke	50	100	150	200	250	300	350	400	450	500	550	600	650	700	750	800	850	900	950	1000	1050
L	268.5	318.5	368.5	418.5	468.5	518.5	568.5	618.5	668.5	718.5	768.5	818.5	868.5	918.5	968.5	1018.5	1068.5	1118.5	1168.5	1218.5	1268.5
A	100	150	200	50	100	150	200	50	100	150	200	50	100	150	200	50	100	150	200	50	100
M	0	0	0	1	1	1	1	2	2	2	2	3	3	3	3	4	4	4	4	5	5
N	4	4	4	6	6	6	6	8	8	8	8	10	10	10	10	12	12	12	12	14	14
KG	7.94	8.5	9.06	9.62	10.18	10.74	11.3	11.86	12.42	12.98	13.54	14.1	14.66	15.22	15.78	16.34	16.9	17.46	18.02	18.58	19.14

YDA14 单轴/1-axis

螺杆驱动
Ball Screw Drive

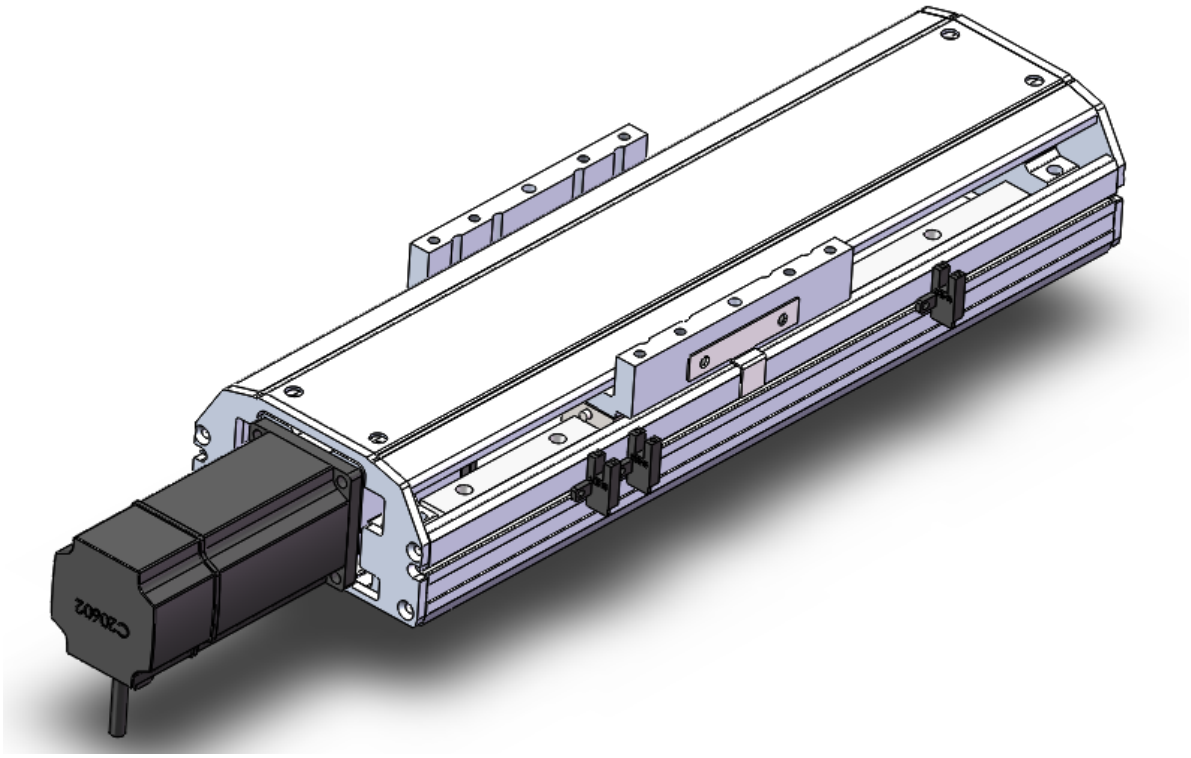

此图仅供参考，出货规格详见尺寸图。
The picture is just for the reference. Please check the the actual dimensions on the drawing.

最大行程 Maximum Stroke	最高速度 Maximum Speed	马达容量 Motor Output	滚珠螺杆 Ball Screw	直线滑轨 Linear Guide
1050mm	1600mm/s	200W	Ø16mm	15X12.5-2支

型号表示方式 Ordering Method

YDA14 - L 5 - 50 - M - M20B - C 4 - 0001

本体型号 Model

特注式样 Special Order No.

行程 Stroke

50-1050mm
50间隔 50 mm Pitch

螺杆导程 Ball Screw Lead

05	05mm
10	10mm
20	20mm
32	32mm

马达位置 Motor Position

M	马达内置 Motor Hidden In
BC	马达直连 Motor Exposed
BL	马达左折 Motor Left Side
BR	马达右折 Motor Right Side
BM	马达下折 Motor Bottom Side

马达厂牌 Motor Brand

M	三菱 Mitsubishi	10	-	B
P	松下 Panasonic	20	200W	
Y	安川 Yaskawa	40	-	
T	台达 Delta	75	-	

※若无刹车则不表示。※If No Brake,No Description.

原点感应器 Home Sensor

内置型 In Side	
A	马达侧 Motor Side
B	反马达侧 OppoSite Motor Side
外挂型 Out Side	
C	马达侧 Motor Side
D	反马达侧 OppoSite Motor Side
无 SENSOR No Sensor	
E	无 SENSOR No Sensor

端点极限感应器 Limit Sensor

内置型 In Side	
1	1只 1 Pc
2	2只 2 Pc
外挂型 Out Side	
3	1只 1 Pc
4	2只 2 Pc
无 SENSOR No Sensor	
5	无 SENSOR No Sensor

基本仕样 Specification

规格 Spec	位置重复精度 Repeatability (mm)		±0.01			
	螺杆导程 Ball Screw Lead (mm)		5	10	20	32
	最高速度 Maximum Speed (mm/s)		250	500	1000	1600
	最大可搬重量 Maximum Payload	水平使用 Horizontal (kg)	95	75	35	15
		垂直使用 Vertical (kg)	27	18	7	-
	定格推力 Rated Thrust (N)		683	341	174	107
	标准行程 Stroke Pitch (mm)		50-1050mm/50间隔 50 mm Pitch			
部品 Parts	AC伺服马达容量 AC Servo Motor Output (W)		200			
	滚珠螺杆 Ball Screw Ø (mm)		C7 φ 16			
	高刚性直线滑轨 High Rigidity Linear Guide (mm)		W15XH12.5			
	联轴器 Coupling (mm)		10X14/11 (注1)			
	原点感应器 Home Sensor	外挂 Outside	明治PE03NA-W(NPN)			
		内置 Built-In	明治PE07NA-W(NPN)			

※行程超过750时，会产生螺杆偏摆，此时请将速度调降。
When the stroke is over 750mm, the run-out of the ballscrew will occur.
We recommend to low down the working speed under this circumstances.

※马达加减速设定0.2秒。
Acceleration and deacceleration value is set 0.2 second.

注1:使用Panasonic 200W马达时，马达轴心为φ11；其他厂牌，马达轴心为φ14。
Motor (200W) Shaft Diameter: Panasonic: 11mm; Other: 14mm.

感应器接线图<原点及端点> Sensor Layout

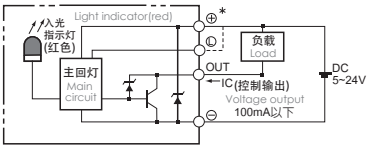

容许负载力距表 Allowable Overhang

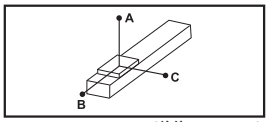

(单位 Unit : mm)

水平安装 Horizontal Installation		A	B	C
導程 5 Lead	60kg	2512	242	232
	80kg	1811	172	164
	95kg	1537	138	133
導程 10 Lead	30kg	2727	470	430
	50kg	1577	266	242
	75kg	1004	164	150
導程 20 Lead	10kg	2304	1222	1028
	22kg	1443	540	451
	35kg	1005	324	271
導程 32 Lead	10kg	1555	840	623
	15kg	1033	545	405
	-	-	-	-

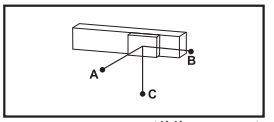

(单位 Unit : mm)

壁挂安装 Wall Installation		A	B	C
導程 5 Lead	55kg	257	269	2883
	75kg	178	186	2000
	95kg	133	138	1537
導程 10 Lead	35kg	363	395	2368
	55kg	218	238	1445
	75kg	150	164	1004
導程 20 Lead	12kg	854	1019	2552
	20kg	500	596	1588
	35kg	271	324	1005
導程 32 Lead	8kg	787	1060	1980
	15kg	405	545	1033
	-	-	-	-

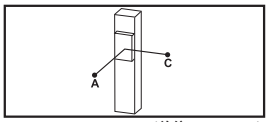

(单位 Unit : mm)

垂直安装 Vertical Installation		A	C
導程 5 Lead	15kg	1118	1118
	22kg	770	770
	27kg	626	626
導程 10 Lead	10kg	1500	1500
	14kg	1072	1072
	18kg	833	833
導程 20 Lead	4kg	2980	2980
	7kg	1700	1700
	-	-	-

静态容许负载惯量 Static Loading Moment

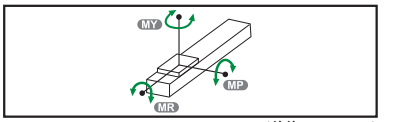

(单位 Unit : N.m)

MY	551
MP	552
MR	485

※力距表所表示的数据，代表重心。
The torque value in the chart indicate the center of gravity.

※符合型录规范的正常使用下，保证寿命为10000公里。
Operation life is 10,000km when the product is using under the specified conditions.

※倒吊使用无法套用标准规范，如有需求请咨询我司业务。
Data information is not for ceiling-mount inverse use.
Contact us for the details if you want to apply ceiling-mount inverse usage.

搭配伺服马达一览表 Suitable Motor Brand

厂牌 Brand	马达记号 Mark	刹车有无 Brake	马达容量 Watt	电源电压 AC-Voltage	伺服马达型号 Motor Model	驱动器型号 Driver Model
三菱 Mitsubishi	M	无刹车(水平仕样) No Brake (Horizontal Type)	200	220	HG-KR23	MR-J4-20A
		有刹车(水平仕样) With Brake (Vertical Type)	200	220	HG-KR23B	MR-J4-20A
松下 Panasonic	P	无刹车(水平仕样) No Brake (Horizontal Type)	200	220	MHMD022G1U	MADHT1507
		有刹车(水平仕样) With Brake (Vertical Type)	200	220	MHMD022G1V	MADHT1507
台达 Delta	T	无刹车(水平仕样) No Brake (Horizontal Type)	200	220	ECMA-C20602ES	ASD-B20221-B
		有刹车(水平仕样) With Brake (Vertical Type)	200	220	ECMA-C20602FS	ASD-B20221-B

马达内置/马达直连
Motor Hidden In / Motor Exposed

M 马达内置 Motor Hidden In

单位 Unit : mm

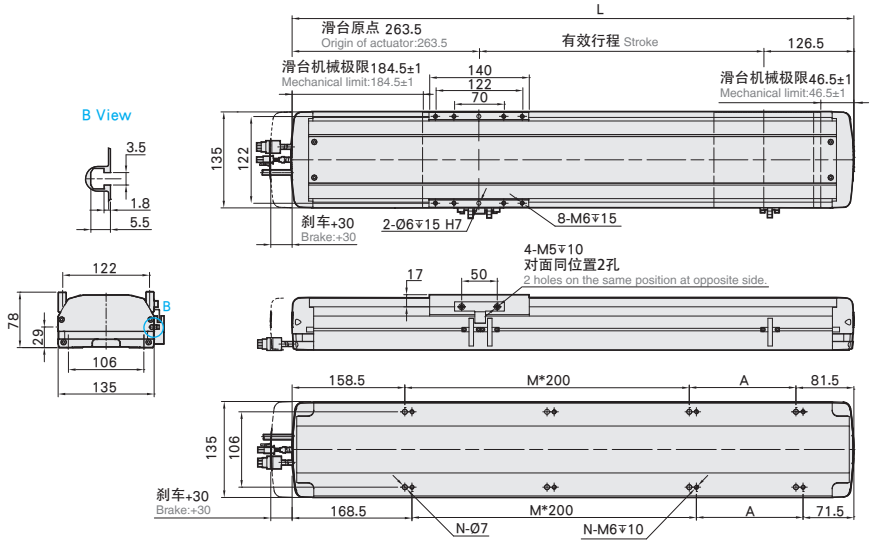

有效行程 stroke	50	100	150	200	250	300	350	400	450	500	550	600	650	700	750	800	850	900	950	1000	1050
L	440	490	540	590	640	690	740	790	840	890	940	990	1040	1090	1140	1190	1240	1290	1340	1390	1440
A	200	50	100	150	200	50	100	150	200	50	100	150	200	50	100	150	200	50	100	150	200
M	0	1	1	1	1	2	2	2	2	3	3	3	3	4	4	4	4	5	5	5	5
N	4	6	6	6	6	8	8	8	8	10	10	10	10	12	12	12	12	14	14	14	14
KG	9.5	10.06	10.62	11.18	11.74	12.3	12.86	13.42	13.98	14.54	15.1	15.66	16.22	16.78	17.34	17.9	18.46	19.02	19.58	20.14	20.7

BC 马达直连 Motor Exposed

单位 Unit : mm

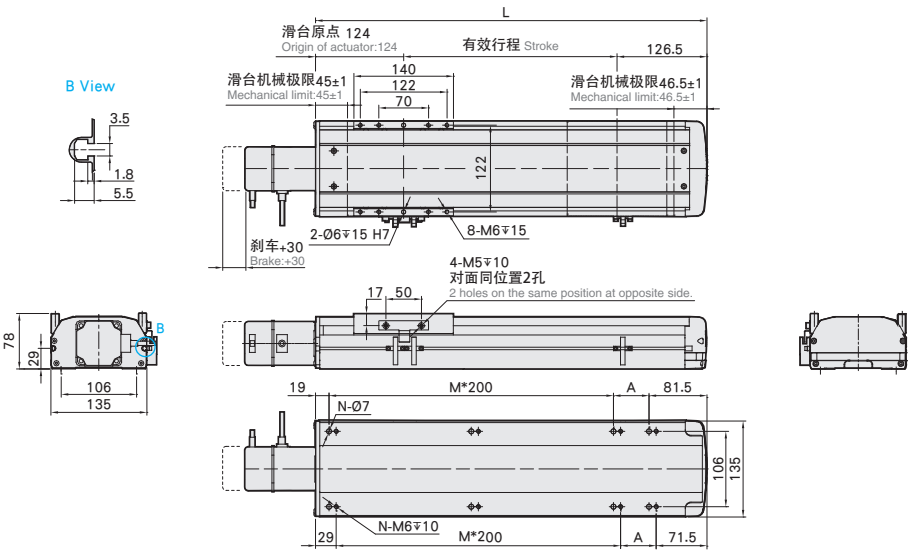

有效行程 stroke	50	100	150	200	250	300	350	400	450	500	550	600	650	700	750	800	850	900	950	1000	1050
L	300.5	350.5	400.5	450.5	500.5	550.5	600.5	650.5	700.5	750.5	800.5	850.5	900.5	950.5	1000.5	1050.5	1100.5	1150.5	1200.5	1250.5	1300.5
A	200	50	100	150	200	50	100	150	200	50	100	150	200	50	100	150	200	50	100	150	200
M	0	1	1	1	1	2	2	2	2	3	3	3	3	4	4	4	4	5	5	5	5
N	4	6	6	6	6	8	8	8	8	10	10	10	10	12	12	12	12	14	14	14	14
KG	8.75	9.3	9.85	10.4	10.95	11.5	12.05	12.6	13.15	13.7	14.25	14.8	15.35	15.9	16.45	17	17.55	18.1	18.65	19.2	19.75

马达左折/马达右折

Motor Left Side / Motor Right Side

单位 Unit : mm

BL 马达左折 Motor Left Side

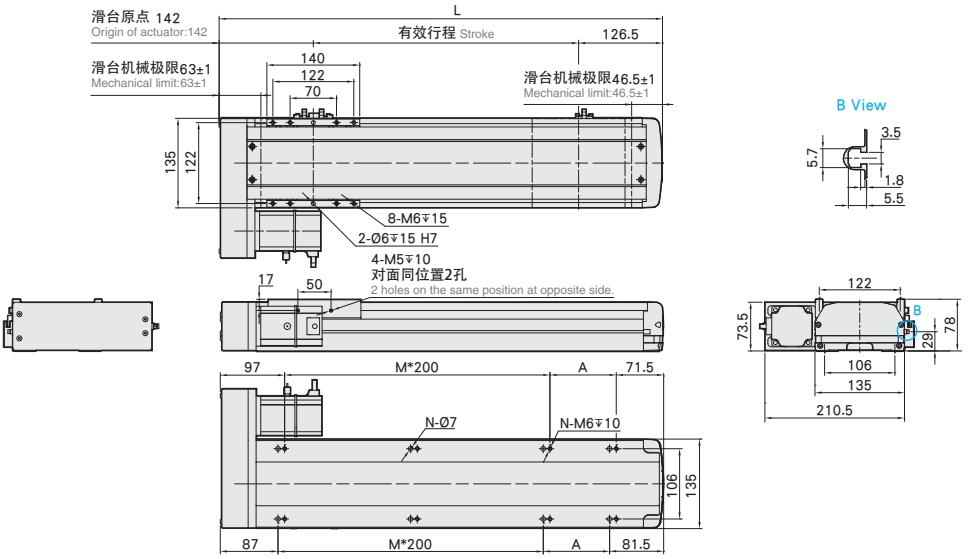

有效行程 stroke	50	100	150	200	250	300	350	400	450	500	550	600	650	700	750	800	850	900	950	1000	1050
L	318.5	368.5	418.5	468.5	518.5	568.5	618.5	668.5	718.5	768.5	818.5	868.5	918.5	968.5	1018.5	1068.5	1118.5	1168.5	1218.5	1268.5	1318.5
A	150	200	50	100	150	200	50	100	150	200	50	100	150	200	50	100	150	200	50	100	150
M	0	0	1	1	1	1	2	2	2	2	3	3	3	3	4	4	4	4	5	5	5
N	4	4	6	6	6	6	8	8	8	8	10	10	10	10	12	12	12	12	14	14	14
KG	9.4	9.94	10.48	11.02	11.56	12.1	12.64	13.18	13.72	14.26	14.8	15.34	15.88	16.42	16.96	17.5	18.04	18.58	19.12	19.66	20.2

单位 Unit : mm

BR 马达右折 Motor Right Side

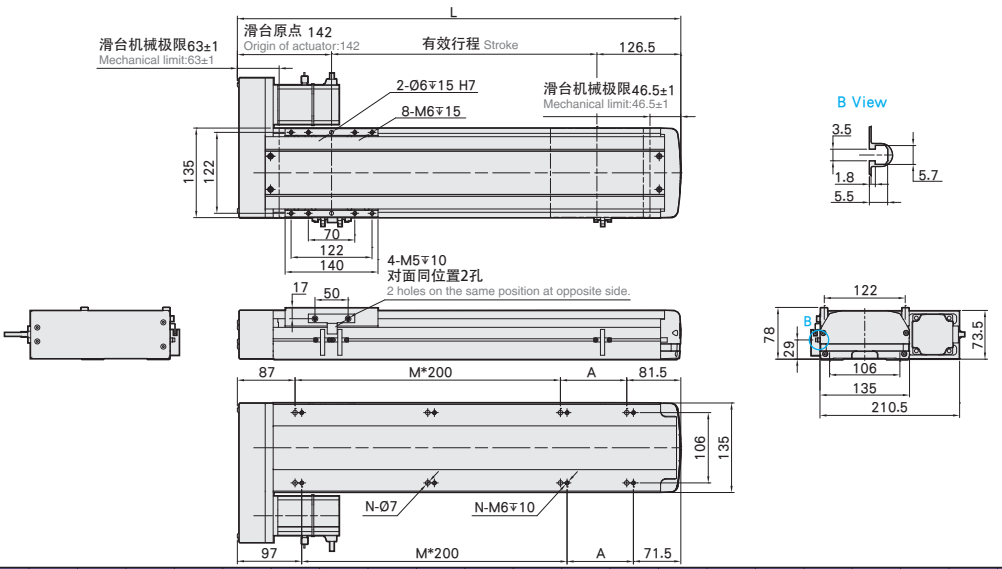

有效行程 stroke	50	100	150	200	250	300	350	400	450	500	550	600	650	700	750	800	850	900	950	1000	1050
L	318.5	368.5	418.5	468.5	518.5	568.5	618.5	668.5	718.5	768.5	818.5	868.5	918.5	968.5	1018.5	1068.5	1118.5	1168.5	1218.5	1268.5	1318.5
A	150	200	50	100	150	200	50	100	150	200	50	100	150	200	50	100	150	200	50	100	150
M	0	0	1	1	1	1	2	2	2	2	3	3	3	3	4	4	4	4	5	5	5
N	4	4	6	6	6	6	8	8	8	8	10	10	10	10	12	12	12	12	14	14	14
KG	9.4	9.94	10.48	11.02	11.56	12.1	12.64	13.18	13.72	14.26	14.8	15.34	15.88	16.42	16.96	17.5	18.04	18.58	19.12	19.66	20.2

马达下折
Motor Bottom Side

单位 Unit : mm

BM 马达下折 Motor Bottom Side

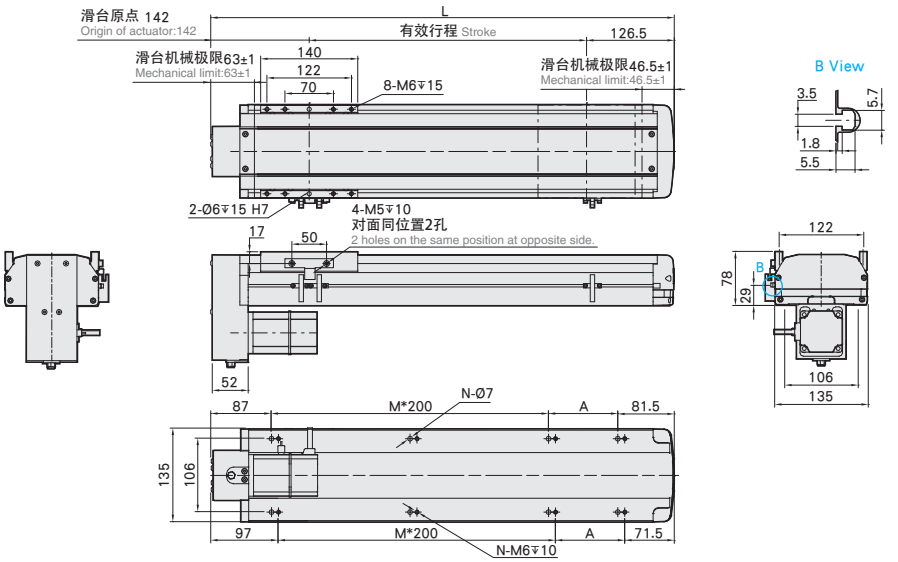

有效行程 stroke	50	100	150	200	250	300	350	400	450	500	550	600	650	700	750	800	850	900	950	1000	1050
L	318.5	368.5	418.5	468.5	518.5	568.5	618.5	668.5	718.5	768.5	818.5	868.5	918.5	968.5	1018.5	1068.5	1118.5	1168.5	1218.5	1268.5	1318.5
A	150	200	50	100	150	200	50	100	150	200	50	100	150	200	50	100	150	200	50	100	150
M	0	0	1	1	1	1	2	2	2	2	3	3	3	3	4	4	4	4	5	5	5
N	4	4	6	6	6	6	8	8	8	8	10	10	10	10	12	12	12	12	14	14	14
KG	9.4	9.94	10.48	11.02	11.56	12.1	12.64	13.18	13.72	14.26	14.8	15.34	15.88	16.42	16.96	17.5	18.04	18.58	19.12	19.66	20.2

YDA14 单轴/1-axis

螺杆驱动
Ball Screw Drive

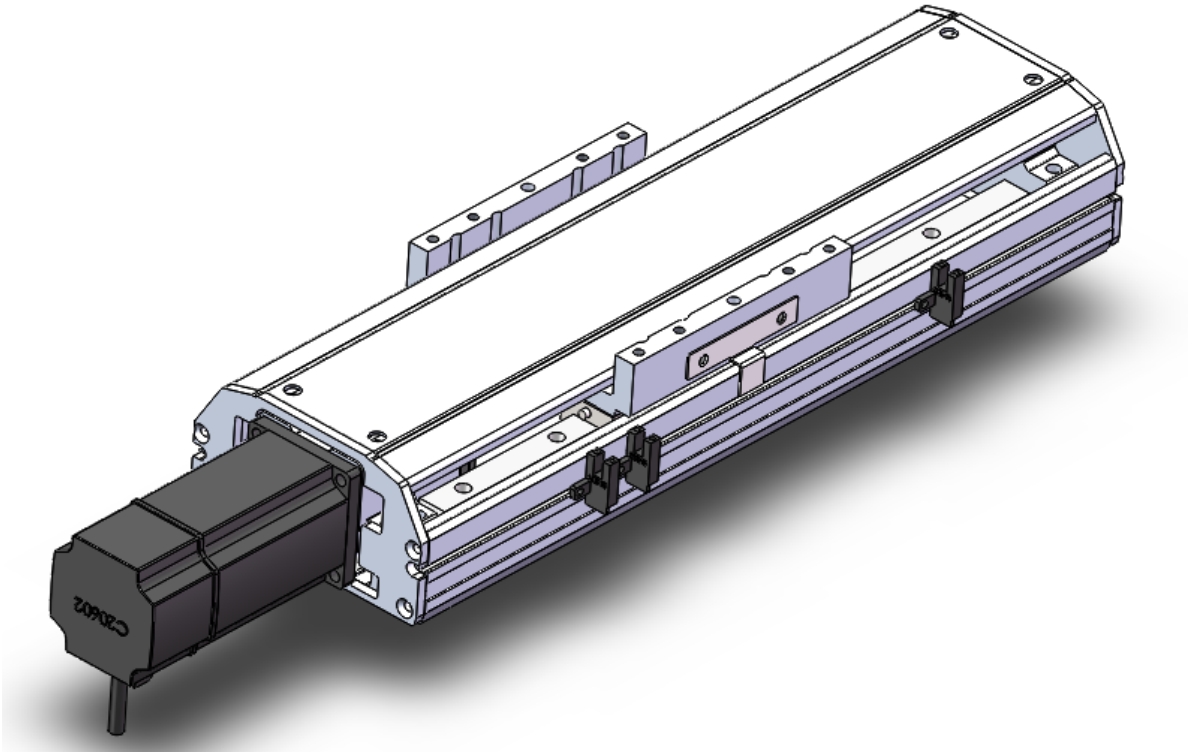

此图仅供参考，出货规格详见尺寸图。
The picture is just for the reference. Please check the the actual dimensions on the drawing.

最大行程 Maximum Stroke	最高速度 Maximum Speed	马达容量 Motor Output	滚珠丝杆 Ball Screw	直线滑轨 Linear Guide
1050mm	1600mm/s	400W	⌀16mm	15X12.5-2支

型号表示方式 Ordering Method

YDA14 - L 5 - 50 - M - M40B - C 4 - 0001

本体型号 Model

特注式样 Special Order No.

行程 Stroke

50-1050mm
50间隔 50 mm Pitch

螺杆导程 Ball Screw Lead

05	05mm
10	10mm
20	20mm
32	32mm

马达位置 Motor Position

M	马达内置 Motor built-in
BC	马达直连 Motor Exposed
BL	马达左折 Motor On Left Side
BR	马达右折 Motor On Right Side
BM	马达下折 Motor On Lower Side

马达厂牌 Motor Brand

M	三菱 Mitsubishi	10	-	B
P	松下 Panasonic	20	-	
Y	安川 Yaskawa	40	400W	
T	台达 Delta	75	-	

※若无刹车则不表示。※If No Brake,No Description.

原点感应器 Home Sensor

内置型 In Side	
A	马达侧 Motor Side
B	反马达侧 OppoSite Motor Side
外挂型 Out Side	
C	马达侧 Motor Side
D	反马达侧 OppoSite Motor Side
无 SENSOR No Sensor	
E	无 SENSOR No Sensor

端点极限感应器 Limit Sensor

内置型 In Side	
1	1只 1 Pc
2	2只 2 Pc
外挂型 Out Side	
3	1只 1 Pc
4	2只 2 Pc
无 SENSOR No Sensor	
5	无 SENSOR No Sensor

基本仕样 Specification

规格 Spec	位置重复精度 Repeatability (mm)		±0.01			
	螺杆导程 Ball Screw Lead (mm)		5	10	20	32
	最高速度 Maximum Speed (mm/s)		250	500	1000	1600
	最大可搬重量 Maximum Payload	水平使用 Horizontal (kg)	110	88	40	30
		垂直使用 Vertical (kg)	33	22	10	8
	定格推力 Rated Thrust (N)		1388	694	347	218
	标准行程 Stroke Pitch (mm)		50-1050mm/50间隔 50 mm Pitch			
部品 Parts	AC伺服马达容量 AC Servo Motor Output (W)		400			
	滚珠螺杆外径 Ball Screw Ø (mm)		C7 ϕ 16			
	高刚性直线滑轨 High Rigidity Linear Guide (mm)		W15XH12.5			
	联轴器 Coupling (mm)		10X14			
	原点感应器 Home Sensor	外挂 Outside	明治PE03NA-W(NPN)			
		内置 Built-In	明治PE07NA-W(NPN)			

※行程超过750时，会产生螺杆偏摆，此时请将速度调降。
When the stroke is over 750mm, the run-out of the ballscrew will occur. We recommend to low down the working speed under this circumstances.

※马达加减速设定0.2秒。
Acceleration and deacceleration value is set 0.2 second.

感应器接线图<原点及端点> Sensor Layout

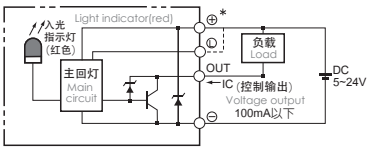

容许负载力距表 Allowable Overhang

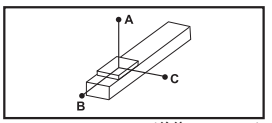

(单位 Unit : mm)

水平安装 Horizontal Installation		A	B	C
導程 5 Lead	60kg	2512	242	**232**
	80kg	1811	172	164
	110kg	1284	114	108
導程 10 Lead	30kg	2727	470	430
	50kg	1577	266	242
	88kg	854	134	122
導程 20 Lead	10kg	2304	1222	1028
	22kg	1443	540	451
	40kg	860	277	233
導程 32 Lead	15kg	1033	545	405
	25kg	604	311	233
	30kg	495	251	188

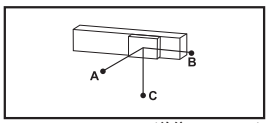

(单位 Unit : mm)

壁挂安装 Wall Installation		A	B	C
導程 5 Lead	55kg	257	269	2883
	75kg	178	186	2000
	110kg	108	114	1284
導程 10 Lead	35kg	363	395	2368
	55kg	218	238	1445
	88kg	123	134	854
導程 20 Lead	12kg	854	1019	2552
	20kg	500	596	1588
	40kg	233	277	860
導程 32 Lead	15kg	405	545	1033
	30kg	188	251	495
	-	-	-	-

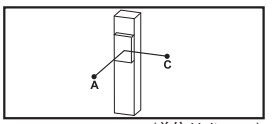

(单位 Unit : mm)

垂直安装 Vertical Installation		A	C
導程 5 Lead	15kg	1118	1118
	22kg	770	770
	33kg	513	513
導程 10 Lead	10kg	1500	1500
	14kg	1072	1072
	22kg	682	682
導程 20 Lead	7kg	1700	1700
	10kg	1188	1188
	-	-	-
導程 32 Lead	5kg	1503	1503
	8kg	944	944
	-	-	-

静态容许负载惯量 Static Loading Moment

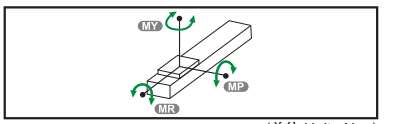

(单位 Unit : N.m)

MY	551
MP	552
MR	485

※力距表所表示的数据，代表重心。
The torque value in the chart indicate the center of gravity.

※符合型录规范的正常使用下，保证寿命为10000公里。
Operation life is 10,000km when the product is using under the specified conditions.

※倒吊使用无法套用标准规范，如有需求请咨询我司业务。
Data information is not for ceiling-mount inverse use. Contact us for the details if you want to apply ceiling-mount inverse usage.

搭配伺服马达一览表 Suitable Motor Brand

厂牌 Brand	马达记号 Mark	刹车有无 Brake	马达容量 Watt	电源电压 AC-Voltage	伺服马达型号 Motor Model	驱动器型号 Driver Model
三菱 Mitsubishi	M	无刹车(水平仕样) No Brake (Horizontal Type)	400	220	HG-KR43	MR-J4-40A
		有刹车(水平仕样) With Brake (Vertical Type)	400	220	HG-KR43B	MR-J4-40A
松下 Panasonic	P	无刹车(水平仕样) No Brake (Horizontal Type)	400	220	MHMD042G1U	MBDHT2510
		有刹车(水平仕样) With Brake (Vertical Type)	400	220	MHMD042G1V	MBDHT2510
台达 Delta	T	无刹车(水平仕样) No Brake (Horizontal Type)	400	220	ECMA-C20604ES	ASD-B20421-B
		有刹车(水平仕样) With Brake (Vertical Type)	400	220	ECMA-C20604FS	ASD-B20421-B

马达内置/马达直连
Motor Hidden In / Motor Exposed

M 马达内置 Motor Hidden In

单位 Unit : mm

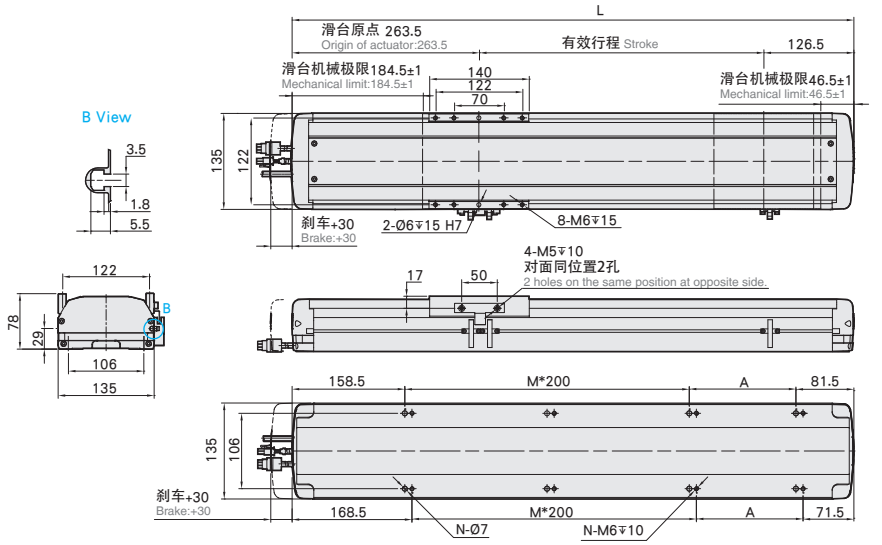

有效行程 stroke	50	100	150	200	250	300	350	400	450	500	550	600	650	700	750	800	850	900	950	1000	1050
L	440	490	540	590	640	690	740	790	840	890	940	990	1040	1090	1140	1190	1240	1290	1340	1390	1440
A	200	50	100	150	200	50	100	150	200	50	100	150	200	50	100	150	200	50	100	150	200
M	0	1	1	1	1	2	2	2	2	3	3	3	3	4	4	4	4	5	5	5	5
N	4	6	6	6	6	8	8	8	8	10	10	10	10	12	12	12	12	14	14	14	14
KG	9.5	10.06	10.62	11.18	11.74	12.3	12.86	13.42	13.98	14.54	15.1	15.66	16.22	16.78	17.34	17.9	18.46	19.02	19.58	20.14	20.7

BC 马达直连 Motor Exposed

单位 Unit : mm

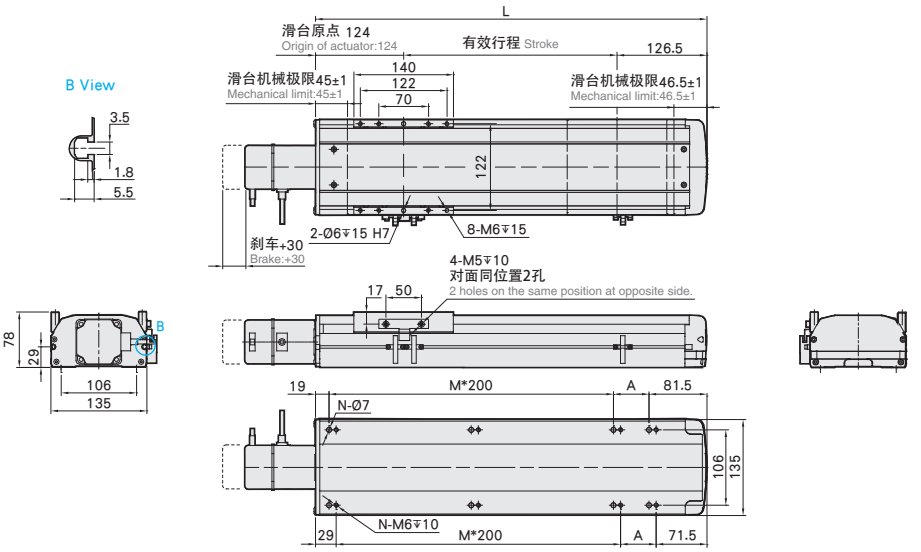

有效行程 stroke	50	100	150	200	250	300	350	400	450	500	550	600	650	700	750	800	850	900	950	1000	1050
L	300.5	350.5	400.5	450.5	500.5	550.5	600.5	650.5	700.5	750.5	800.5	850.5	900.5	950.5	1000.5	1050.5	1100.5	1150.5	1200.5	1250.5	1300.5
A	200	50	100	150	200	50	100	150	200	50	100	150	200	50	100	150	200	50	100	150	200
M	0	1	1	1	1	2	2	2	2	3	3	3	3	4	4	4	4	5	5	5	5
N	4	6	6	6	6	8	8	8	8	10	10	10	10	12	12	12	12	14	14	14	14
KG	8.75	9.3	9.85	10.4	10.95	11.5	12.05	12.6	13.15	13.7	14.25	14.8	15.35	15.9	16.45	17	17.55	18.1	18.65	19.2	19.75

马达左折/马达右折

Motor Left Side / Motor Right Side

单位 Unit : mm

BL 马达左折 Motor Left Side

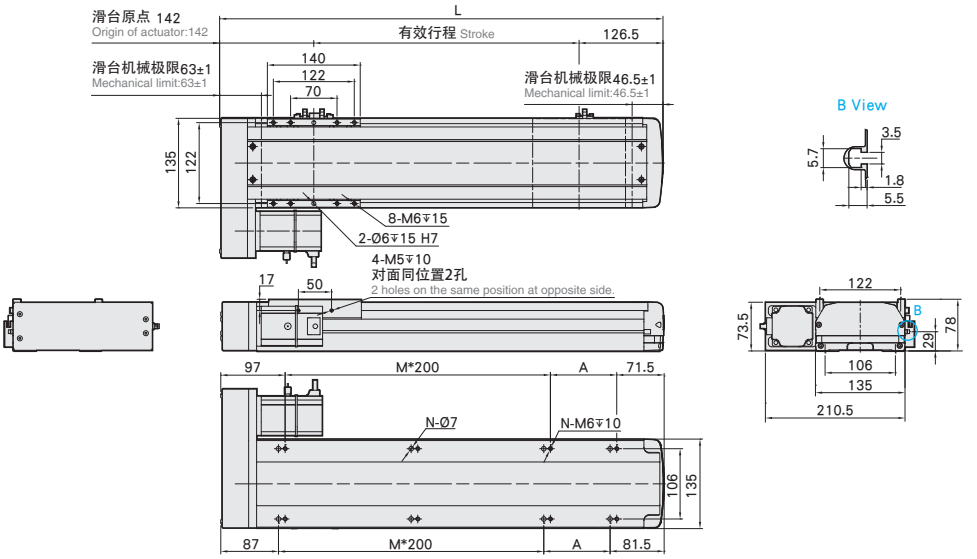

有效行程 stroke	50	100	150	200	250	300	350	400	450	500	550	600	650	700	750	800	850	900	950	1000	1050
L	318.5	368.5	418.5	468.5	518.5	568.5	618.5	668.5	718.5	768.5	818.5	868.5	918.5	968.5	1018.5	1068.5	1118.5	1168.5	1218.5	1268.5	1318.5
A	150	200	50	100	150	200	50	100	150	200	50	100	150	200	50	100	150	200	50	100	150
M	0	0	1	1	1	1	2	2	2	2	3	3	3	3	4	4	4	4	5	5	5
N	4	4	6	6	6	6	8	8	8	8	10	10	10	10	12	12	12	12	14	14	14
KG	9.4	9.94	10.48	11.02	11.56	12.1	12.64	13.18	13.72	14.26	14.8	15.34	15.88	16.42	16.96	17.5	18.04	18.58	19.12	19.66	20.2

单位 Unit : mm

BR 马达右折 Motor Right Side

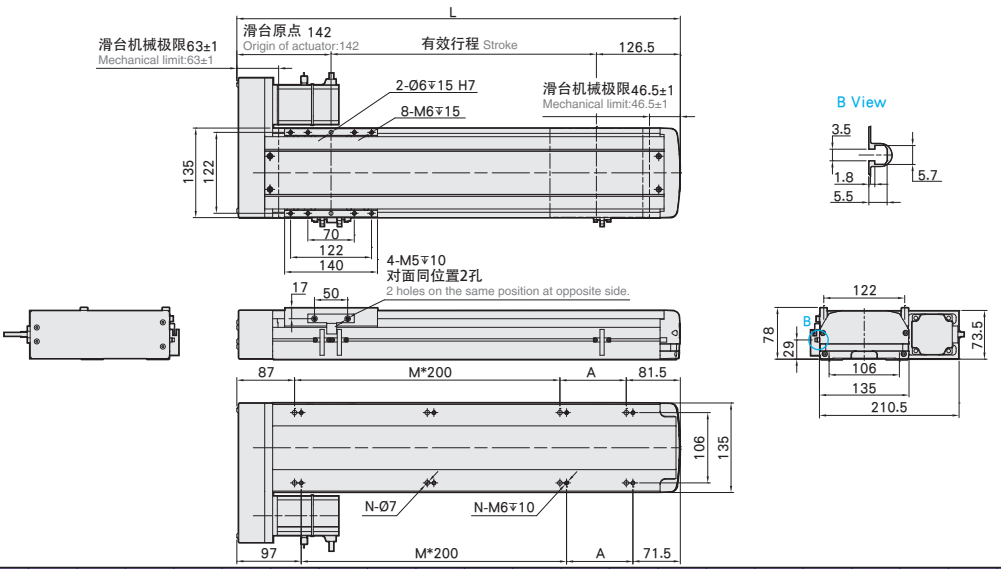

有效行程 stroke	50	100	150	200	250	300	350	400	450	500	550	600	650	700	750	800	850	900	950	1000	1050
L	318.5	368.5	418.5	468.5	518.5	568.5	618.5	668.5	718.5	768.5	818.5	868.5	918.5	968.5	1018.5	1068.5	1118.5	1168.5	1218.5	1268.5	1318.5
A	150	200	50	100	150	200	50	100	150	200	50	100	150	200	50	100	150	200	50	100	150
M	0	0	1	1	1	1	2	2	2	2	3	3	3	3	4	4	4	4	5	5	5
N	4	4	6	6	6	6	8	8	8	8	10	10	10	10	12	12	12	12	14	14	14
KG	9.4	9.94	10.48	11.02	11.56	12.1	12.64	13.18	13.72	14.26	14.8	15.34	15.88	16.42	16.96	17.5	18.04	18.58	19.12	19.66	20.2

马达下折
Motor Bottom Side

BM 马达下折 Motor Bottom Side

单位 Unit : mm

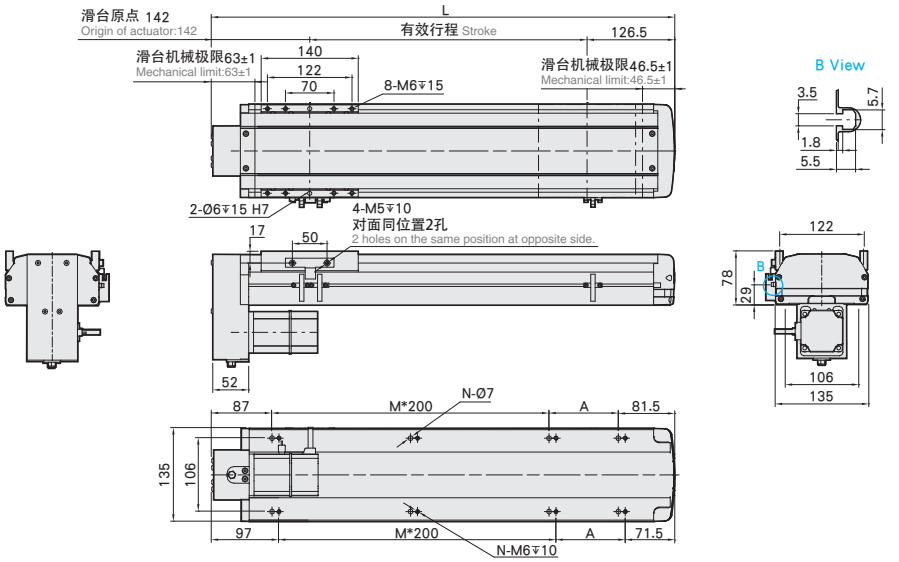

有效行程 stroke	50	100	150	200	250	300	350	400	450	500	550	600	650	700	750	800	850	900	950	1000	1050
L	318.5	368.5	418.5	468.5	518.5	568.5	618.5	668.5	718.5	768.5	818.5	868.5	918.5	968.5	1018.5	1068.5	1118.5	1168.5	1218.5	1268.5	1318.5
A	150	200	50	100	150	200	50	100	150	200	50	100	150	200	50	100	150	200	50	100	150
M	0	0	1	1	1	1	2	2	2	2	3	3	3	3	4	4	4	4	5	5	5
N	4	4	6	6	6	6	8	8	8	8	10	10	10	10	12	12	12	12	14	14	14
KG	9.4	9.94	10.48	11.02	11.56	12.1	12.64	13.18	13.72	14.26	14.8	15.34	15.88	16.42	16.96	17.5	18.04	18.58	19.12	19.66	20.2

YDA17 单轴/1-axis

螺杆驱动
Ball Screw Drive

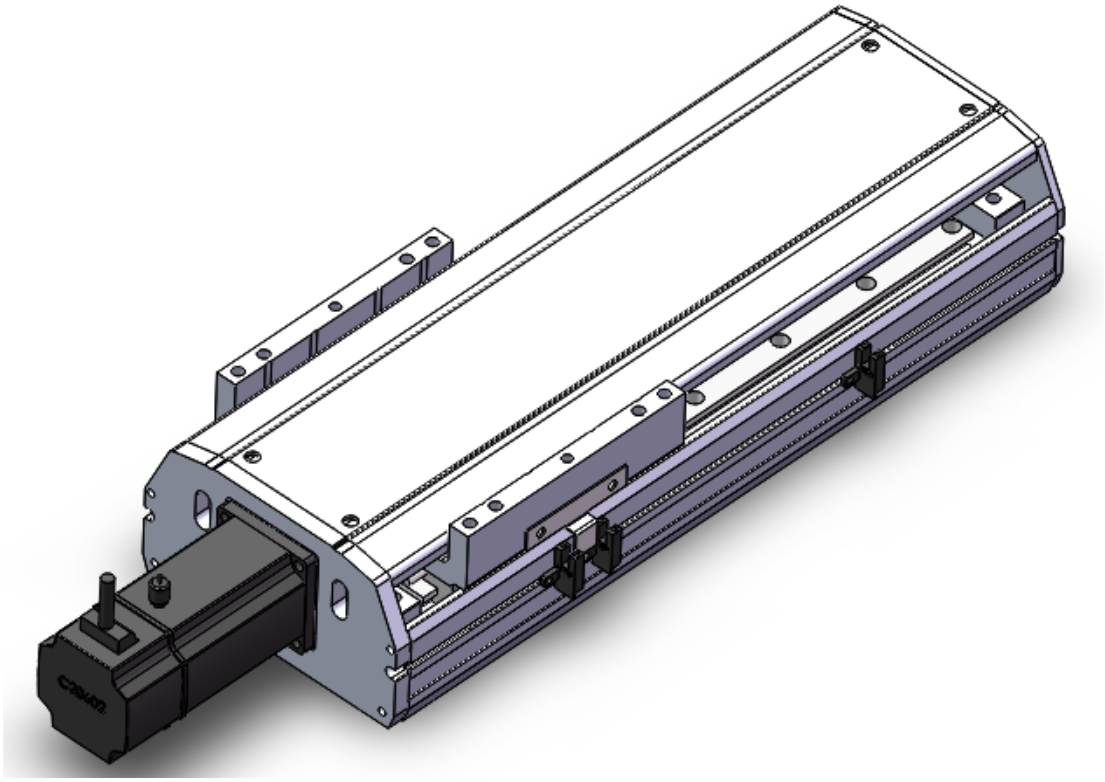

此图仅供参考，出货规格详见尺寸图。
The picture is just for the reference. Please check the the actual dimensions on the drawing.

最大行程 Maximum Stroke	最高速度 Maximum Speed	马达容量 Motor Output	滚珠螺杆 Ball Screw	直线滑轨 Linear Guide
1250mm	2000mm/s	400W	Ø20mm	20X15-2支

型号表示方式 Ordering Method

YDA17 - L 5 - 100 - M - M40B - C 4 - 0001

本体型号 Model

特注式样 Special Order No.

行程 Stroke

50-1250mm
50间隔 50 mm Pitch

螺杆导程 Ball Screw Lead

05	05mm
10	10mm
20	20mm
40	40mm

马达位置 Motor Position

M	马达内置 Motor Hidden In
BC	马达直连 Motor Exposed
BL	马达左折 Motor Left Side
BR	马达右折 Motor Right Side
BM	马达下折 Motor Bottom Side

马达厂牌 Motor Brand

M	三 菱 Mitsubishi	10	-	B
P	松 下 Panasonic	20	-	
Y	安 川 Yaskawa	40	400W	
T	台 达 Delta	75	-	

※若无刹车则不表示。※If No Brake,No Description.

原点感应器 Home Sensor

内 置 型 In Side	
A	马达侧 Motor Side
B	反 马 达 侧 OppoSite Motor Side
外 挂 型 Out Side	
C	马达侧 Motor Side
D	反 马 达 侧 OppoSite Motor Side
无 SENSOR No Sensor	
E	无 SENSOR No Sensor

端点极限感应器 Limit Sensor

内 置 型 In Side	
1	1只 1 Pc
2	2只 2 Pc
外 挂 型 Out Side	
3	1只 1 Pc
4	2只 2 Pc
无 SENSOR No Sensor	
5	无 SENSOR No Sensor

基本仕样 Specification

规格 Spec	位置重复精度 Repeatability (mm)		±0.01			
	螺杆导程 Ball Screw Lead (mm)		5	10	20	40
	最高速度 Maximum Speed (mm/s)		250	500	1000	2000
	最大可搬重量 Maximum Payload	水平使用 Horizontal (kg)	120	110	75	22
		垂直使用 Vertical (kg)	40	30	14	7
	定格推力 Rated Thrust (N)		1388	694	347	174
	标准行程 Stroke Pitch (mm)		50-1250mm/50间隔 50 mm Pitch			
部品 Parts	AC伺服马达容量 AC Servo Motor Output (W)		400			
	滚珠螺杆外径 Ball Screw Ø (mm)		C7 ϕ 20			
	高刚性直线滑轨 High Rigidity Linear Guide (mm)		W20XH15			
	联轴器 Coupling (mm)		12X14			
	原点感器器 Home Sensor	外挂 Outside	明治PE03NA-W(NPN)			
		内置 Built-In	明治PE07NA-W(NPN)			

※行程超过850时，会产生螺杆偏摆，此时请将速度调降。
When the stroke is over 850mm, the run-out of the ballscrew will occur.
We recommend to low down the working speed under this circumstances.

※马达加减速设定0.2秒。
Acceleration and deacceleration value is set 0.2 second.

感应器接线图<原点及端点> Sensor Layout

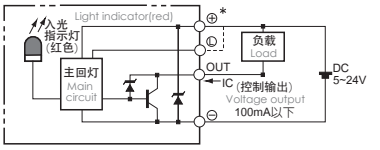

容许负载力距表 Allowable Overhang

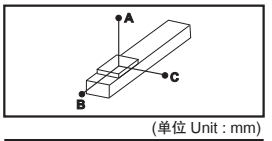

(单位 Unit : mm)

水平安装 Horizontal Installation		A	B	C
導程 5 Lead	70kg	3235	349	408
	90kg	2482	263	306
	120kg	1850	187	217
導程 10 Lead	65kg	1911	338	373
	85kg	1445	248	276
	110kg	1102	182	202
導程 20 Lead	35kg	1666	547	538
	55kg	1030	331	328
	75kg	733	231	230
導程 40 Lead	15kg	1126	740	577
	22kg	755	491	384
	-	-	-	-

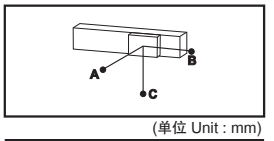

(单位 Unit : mm)

壁挂安装 Wall Installation		A	B	C
導程 5 Lead	75kg	377	322	2988
	95kg	288	246	2333
	120kg	218	187	1850
導程 10 Lead	60kg	408	368	2092
	80kg	296	266	1554
	110kg	202	182	1102
導程 20 Lead	30kg	633	644	1961
	50kg	365	369	1143
	75kg	230	231	733
導程 40 Lead	12kg	729	936	1417
	22kg	384	491	755
	-	-	-	-

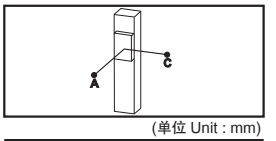

(单位 Unit : mm)

垂直安装 Vertical Installation		A	C
導程 5 Lead	20kg	1368	1368
	30kg	911	911
	40kg	683	683
導程 10 Lead	15kg	1618	1618
	25kg	970	970
	30kg	808	808
導程 20 Lead	10kg	1922	1922
	14kg	1377	1377
	-	-	-
導程 40 Lead	4kg	2377	2377
	7kg	1356	1356
	-	-	-

静态容许负载惯量 Static Loading Moment

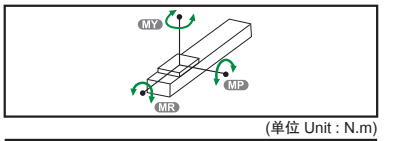

(单位 Unit : N.m)

MY	1032
MP	1034
MR	908

※力距表所表示的数据，代表重心。
The torque value in the chart indicate the center of gravity.

※符合型录规范的正常使用下，保证寿命为10000公里。
Operation life is 10,000km when the product is using under the specified conditions.

※倒吊使用无法套用标准规范，如有需求请咨询我司业务。
Data information is not for ceiling-mount inverse use.
Contact us for the details if you want to apply ceiling-mount inverse usage.

搭配伺服马达一览表 Suitable Motor Brand

厂牌 Brand	马达记号 Mark	刹车有无 Brake	马达容量 Watt	电压电源 AC-Voltage	伺服马达型号 Motor Model	驱动器型号 Driver Model
三菱 Mitsubishi	M	无刹车(水平仕样) No Brake (Horizontal Type)	400	220	HG-KR43	MR-J4-40A
		有刹车(垂直仕样) With Brake (Vertical Type)	400	220	HG-KR43B	MR-J4-40A
松下 Panasonic	P	无刹车(水平仕样) No Brake (Horizontal Type)	400	220	MHMD042G1U	MBDHT2510
		有刹车(垂直仕样) With Brake (Vertical Type)	400	220	MHMD042G1V	MBDHT2510
台达 Delta	T	无刹车(水平仕样) No Brake (Horizontal Type)	400	220	ECMA-C20604ES	ASD-B20421-B
		有刹车(垂直仕样) With Brake (Vertical Type)	400	220	ECMA-C20604FS	ASD-B20421-B

马达内置/马达直连
Motor Hidden In / Motor Exposed

M 马达内置 Motor Hidden In

单位 Unit : mm

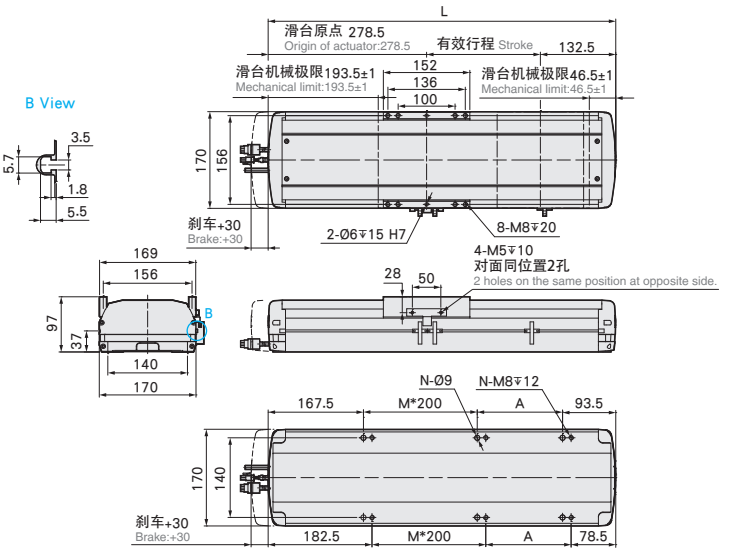

有效行程 stroke	50	100	150	200	250	300	350	400	450	500	550	600	650	700	750	800	850	900	950	1000	1050	1100	1150	1200	1250
L	461	511	561	611	661	711	761	811	861	911	961	1011	1061	1111	1161	1211	1261	1311	1361	1411	1461	1511	1561	1611	1661
A	200	50	100	150	200	50	100	150	200	50	100	150	200	50	100	150	200	50	100	150	200	50	100	150	200
M	0	1	1	1	1	2	2	2	2	3	3	3	3	4	4	4	4	5	5	5	5	6	6	6	6
N	4	6	6	6	6	8	8	8	8	10	10	10	10	12	12	12	12	14	14	14	14	16	16	16	16
KG	10.11	10.89	11.67	12.45	13.22	14	14.78	15.55	16.33	17.11	17.88	18.66	19.44	20.22	20.99	21.77	22.55	23.33	24.1	24.88	25.66	26.44	27.21	27.99	28.77

BC 马达直连 Motor Exposed

单位 Unit : mm

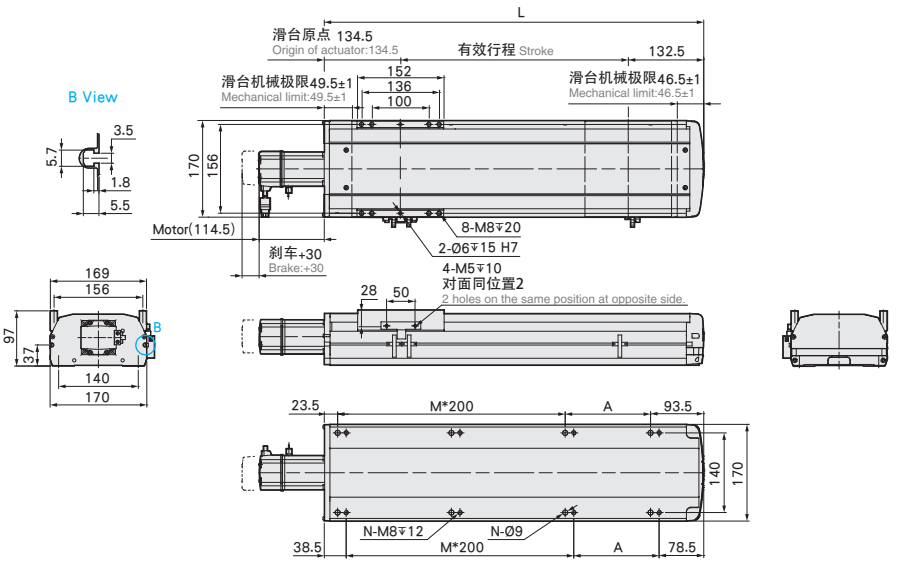

有效行程 stroke	50	100	150	200	250	300	350	400	450	500	550	600	650	700	750	800	850	900	950	1000	1050	1100	1150	1200	1250
L	317	367	417	467	517	567	617	667	717	767	817	867	917	967	1017	1067	1117	1167	1217	1267	1317	1367	1417	1467	1517
A	200	50	100	150	200	50	100	150	200	50	100	150	200	50	100	150	200	50	100	150	200	50	100	150	200
M	0	1	1	1	1	2	2	2	2	3	3	3	3	4	4	4	4	5	5	5	5	6	6	6	6
N	4	6	6	6	6	8	8	8	8	10	10	10	10	12	12	12	12	14	14	14	14	16	16	16	16
KG	9.61	10.2	10.79	11.57	12.34	13.11	13.88	14.65	15.42	16.19	16.96	17.73	18.5	19.28	20.05	20.82	21.59	22.36	23.13	23.9	24.67	25.44	26.21	26.98	27.75

马达左折/马达右折

Motor Left Side / Motor Right Side

单位 Unit : mm

BL 马达左折 Motor Left Side

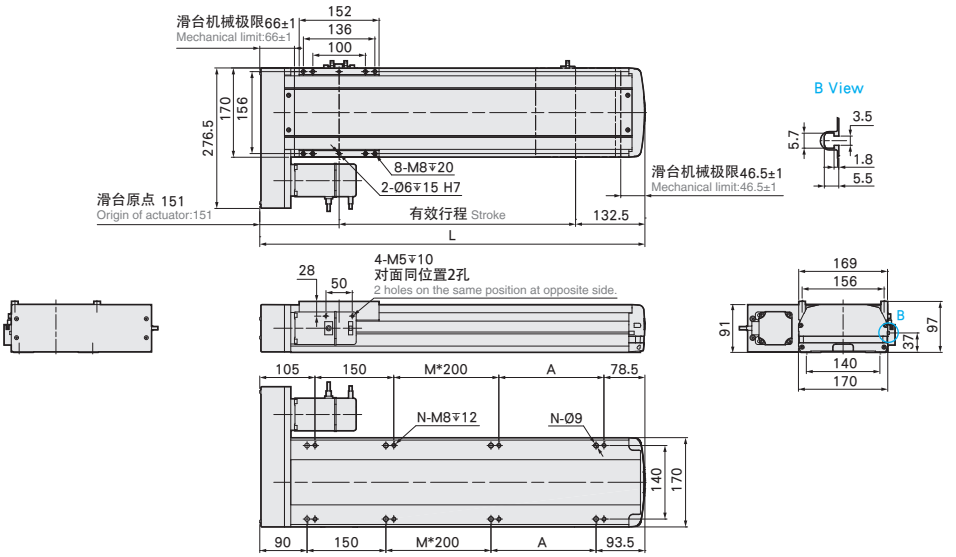

有效行程 stroke	50	100	150	200	250	300	350	400	450	500	550	600	650	700	750	800	850	900	950	1000	1050	1100	1150	1200	1250
L	333.5	383.5	433.5	483.5	533.5	583.5	633.5	683.5	733.5	783.5	833.5	883.5	933.5	983.5	1033.5	1083.5	1133.5	1183.5	1233.5	1283.5	1333.5	1383.5	1433.5	1483.5	1533.5
A	200	50	100	150	200	50	100	150	200	50	100	150	200	50	100	150	200	50	100	150	200	50	100	150	200
M	0	0	0	0	0	1	1	1	1	2	2	2	2	3	3	3	3	4	4	4	4	5	5	5	5
N	4	6	6	6	6	8	8	8	8	10	10	10	10	12	12	12	12	14	14	14	14	16	16	16	16
KG	9.53	10.3	11.07	11.84	12.61	13.38	14.15	14.92	15.69	16.47	17.24	18.01	18.78	19.55	20.32	21.09	21.86	22.63	23.4	24.18	24.95	25.72	26.49	27.26	28.03

单位 Unit : mm

BR 马达右折 Motor Right Side

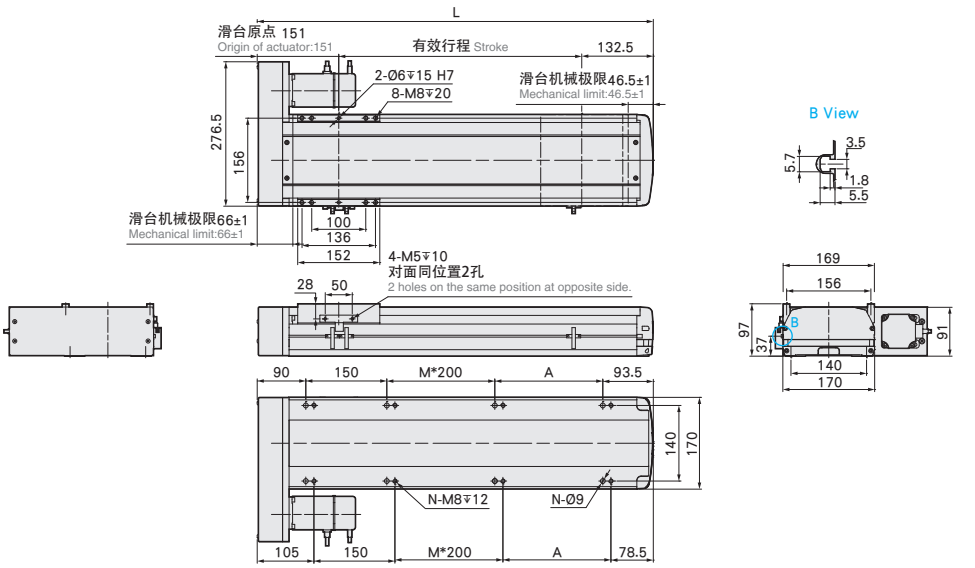

有效行程 stroke	50	100	150	200	250	300	350	400	450	500	550	600	650	700	750	800	850	900	950	1000	1050	1100	1150	1200	1250
L	333.5	383.5	433.5	483.5	533.5	583.5	633.5	683.5	733.5	783.5	833.5	883.5	933.5	983.5	1033.5	1083.5	1133.5	1183.5	1233.5	1283.5	1333.5	1383.5	1433.5	1483.5	1533.5
A	200	50	100	150	200	50	100	150	200	50	100	150	200	50	100	150	200	50	100	150	200	50	100	150	200
M	0	0	0	0	0	1	1	1	1	2	2	2	2	3	3	3	3	4	4	4	4	5	5	5	5
N	4	6	6	6	6	8	8	8	8	10	10	10	10	12	12	12	12	14	14	14	14	16	16	16	16
KG	9.53	10.3	11.07	11.84	12.61	13.38	14.15	14.92	15.69	16.47	17.24	18.01	18.78	19.55	20.32	21.09	21.86	22.63	23.4	24.18	24.95	25.72	26.49	27.26	28.03

马达下折
Motor Bottom Side

单位 Unit : mm

BM 马达下折 Motor Bottom Side

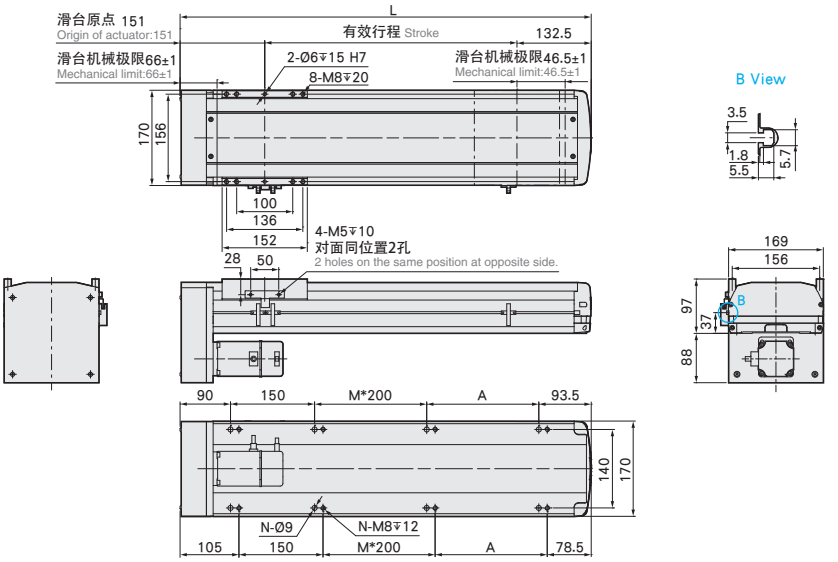

有效行程 stroke	50	100	150	200	250	300	350	400	450	500	550	600	650	700	750	800	850	900	950	1000	1050	1100	1150	1200	1250
L	333.5	383.5	433.5	483.5	533.5	583.5	633.5	683.5	733.5	783.5	833.5	883.5	933.5	983.5	1033.5	1083.5	1133.5	1183.5	1233.5	1283.5	1333.5	1383.5	1433.5	1483.5	1533.5
A	200	50	100	150	200	50	100	150	200	50	100	150	200	50	100	150	200	50	100	150	200	50	100	150	200
M	0	0	0	0	0	1	1	1	1	2	2	2	2	3	3	3	3	4	4	4	4	5	5	5	5
N	4	6	6	6	6	8	8	8	8	10	10	10	10	12	12	12	12	14	14	14	14	16	16	16	16
KG	9.53	10.3	11.07	11.84	12.61	13.38	14.15	14.92	15.69	16.47	17.24	18.01	18.78	19.55	20.32	21.09	21.86	22.63	23.4	24.18	24.95	25.72	26.49	27.26	28.03

YDA17 单轴/1-axis

螺杆驱动
Ball Screw Drive

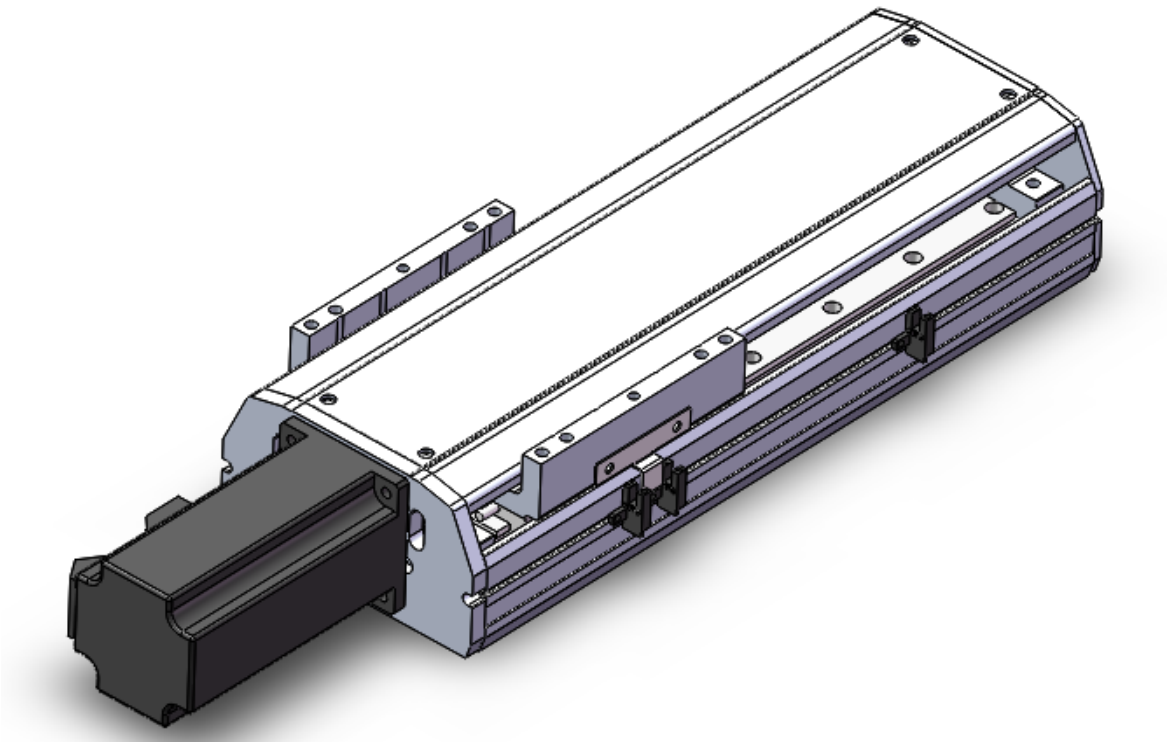

此图仅供参考，出货规格详见尺寸图。
The picture is just for the reference. Please check the the actual dimensions on the drawing.

最大行程 Maximum Stroke	最高速度 Maximum Speed	马达容量 Motor Output	滚珠螺杆 Ball Screw	直线滑轨 Linear Guide
1250mm	2000mm/s	750W	Ø20mm	20X15-2支

型号表示方式 Ordering Method

YDA17 - L 5 - 50 - BC - M75B - C 4 - 0001

本体型号 Model

特注式样 Special Order No.

行程 Stroke

50-1250mm
50间隔 50 mm Pitch

螺杆导程 Ball Screw Lead

05	05mm
10	10mm
20	20mm
40	40mm

马达位置 Motor Position

BC	马达直连 Motor Exposed
BM	马达下折 Motor Bottom Side
BL	马达左折 Motor Left Side
BR	马达右折 Motor Right Side

马达厂牌 Motor Brand

M	三菱 Mitsubishi	10	-	B
P	松下 Panasonic	20	-	
Y	安川 Yaskawa	40	-	
T	台达 Delta	75	750W	

※若无刹车则不表示。※If No Brake,No Description.

原点感应器 Home Sensor

内置型 In Side	
A	马达侧 Motor Side
B	反马达侧 OppoSite Motor Side
外挂型 Out Side	
C	马达侧 Motor Side
D	反马达侧 OppoSite Motor Side
无 SENSOR No Sensor	
E	无 SENSOR No Sensor

端点极限感应器 Limit Sensor

内置型 In Side	
1	1只 1 Pc
2	2只 2 Pc
外挂型 Out Side	
3	1只 1 Pc
4	2只 2 Pc
无 SENSOR No Sensor	
5	无 SENSOR No Sensor

基本仕样 Specification

规格 Spec	位置重复精度 Repeatability (mm)		±0.01			
	螺杆导程 Ball Screw Lead (mm)		5	10	20	40
	最高速度 Maximum Speed (mm/s)		250	500	1000	2000
	最大可搬重量 Maximum Payload	水平使用 Horizontal (kg)	120	120	83	43
		垂直使用 Vertical (kg)	50	40	25	12
	定格推力 Rated Thrust (N)		2563	1281	640	320
	标准行程 Stroke Pitch (mm)		50-1250mm/50间隔 50 mm Pitch			
部品 Parts	AC伺服马达容量 AC Servo Motor Output (W)		750			
	滚珠丝杆外径 Ball Screw Ø (mm)		C7 ϕ 20			
	高刚性直线滑轨 High Rigidity Linear Guide (mm)		W20XH15			
	联轴器 Coupling (mm)		12X19			
	原点感应器 Home Sensor	外挂 Outside	明治PE03NA-W(NPN)			
		内置 Built-In	明治PE07NA-W(NPN)			

※行程超过850时，会产生螺杆偏摆，此时请将速度调降。
When the stroke is over 850mm, the run-out of the ballscrew will occur. We recommend to low down the working speed under this circumstances.

※马达加减速设定0.2秒。
Acceleration and deacceleration value is set 0.2 second.

感应器接线图<原点及端点> Sensor Layout

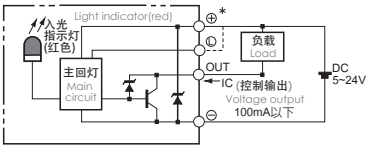

容许负载力距表 Allowable Overhang

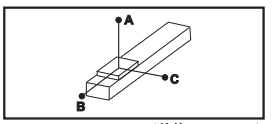

(单位 Unit : mm)

水平安装 Horizontal Installation		A	B	C
導程 5 Lead	70kg	3235	349	408
	90kg	2482	263	306
	120kg	1861	187	218
導程 10 Lead	65kg	1911	338	373
	85kg	1445	248	276
	120kg	1000	164	182
導程 20 Lead	35kg	1666	547	538
	55kg	1030	331	328
	83kg	654	206	204
導程 40 Lead	15kg	1126	740	577
	22kg	755	491	384
	43kg	366	231	183

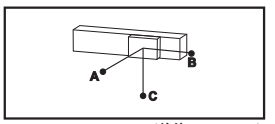

(单位 Unit : mm)

壁挂安装 Wall Installation		A	B	C
導程 5 Lead	75kg	377	322	2988
	95kg	288	246	2333
	120kg	218	187	1850
導程 10 Lead	60kg	408	368	2092
	80kg	296	266	1554
	120kg	182	164	1002
導程 20 Lead	30kg	633	644	1961
	50kg	365	369	1143
	83kg	204	206	656
導程 40 Lead	12kg	729	936	1417
	22kg	384	491	755
	43kg	183	231	366

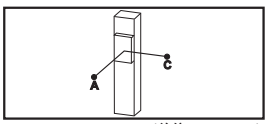

(单位 Unit : mm)

垂直安装 Vertical Installation		A	C
導程 5 Lead	20kg	1368	1368
	30kg	911	911
	50kg	546	546
導程 10 Lead	15kg	1618	1618
	25kg	970	970
	40kg	607	607
導程 20 Lead	10kg	1922	1922
	14kg	1377	1377
	25kg	769	769
導程 40 Lead	7kg	1356	1356
	12kg	790	790
	-	-	-

静态容许负载惯量 Static Loading Moment

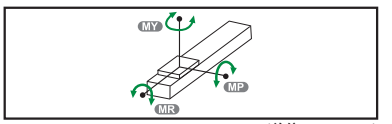

(单位 Unit : N.m)

MY	1032
MP	1034
MR	908

※力距表所表示的数据，代表重心。
The torque value in the chart indicate the center of gravity.

※符合型录规范的正常使用下，保证寿命为10000公里。
Operation life is 10,000km when the product is using under the specified conditions.

※倒吊使用无法套用标准规范，如有需求请咨询我司业务。
Data information is not for ceiling-mount inverse use. Contact us for the details if you want to apply ceiling-mount inverse usage.

搭配伺服马达一览表 Suitable Motor Brand

厂牌 Brand	马达记号 Mark	刹车有无 Brake	马达容量 Watt	电源电压 AC-Voltage	伺服马达型号 Motor Model	驱动器型号 Driver Model
三菱 Mitsubishi	M	无刹车(水平仕样) No Brake (Horizontal Type)	750	220	HG-KR73	MR-J4-70A
		有刹车(水平仕样) With Brake (Vertical Type)	750	220	HG-KR73B	MR-J4-70A
松下 Panasonic	P	无刹车(水平仕样) No Brake (Horizontal Type)	750	220	MHMD082G1U	MCDHT3520
		有刹车(水平仕样) With Brake (Vertical Type)	750	220	MHMD082G1V	MCDHT3520
台达 Delta	T	无刹车(水平仕样) No Brake (Horizontal Type)	750	220	ECMA-C20807ES	ASD-B20721-B
		有刹车(水平仕样) With Brake (Vertical Type)	750	220	ECMA-C20807FS	ASD-B20721-B

马达直连/马达下折
Motor Exposed / Motor Bottom Side

BC 马达直连 Motor Exposed

单位 Unit : mm

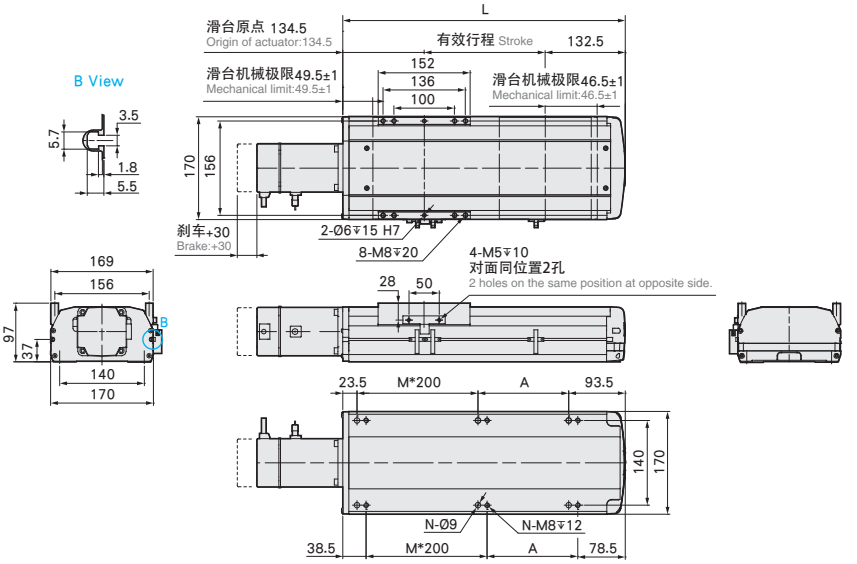

有效行程 stroke	50	100	150	200	250	300	350	400	450	500	550	600	650	700	750	800	850	900	950	1000	1050	1100	1150	1200	1250
L	317	367	417	467	517	567	617	667	717	767	817	867	917	967	1017	1067	1117	1167	1217	1267	1317	1367	1417	1467	1517
A	200	50	100	150	200	50	100	150	200	50	100	150	200	50	100	150	200	50	100	150	200	50	100	150	200
M	0	1	1	1	1	2	2	2	2	3	3	3	3	4	4	4	4	5	5	5	5	6	6	6	6
N	4	6	6	6	6	8	8	8	8	10	10	10	10	12	12	12	12	14	14	14	14	16	16	16	16
KG	9.61	10.02	10.79	11.57	12.34	13.11	13.88	14.65	15.42	16.19	16.96	17.73	18.5	19.28	20.05	20.82	21.59	22.36	23.13	23.9	24.67	25.44	26.21	26.98	27.75

BM 马达下折 Motor Bottom Side

单位 Unit : mm

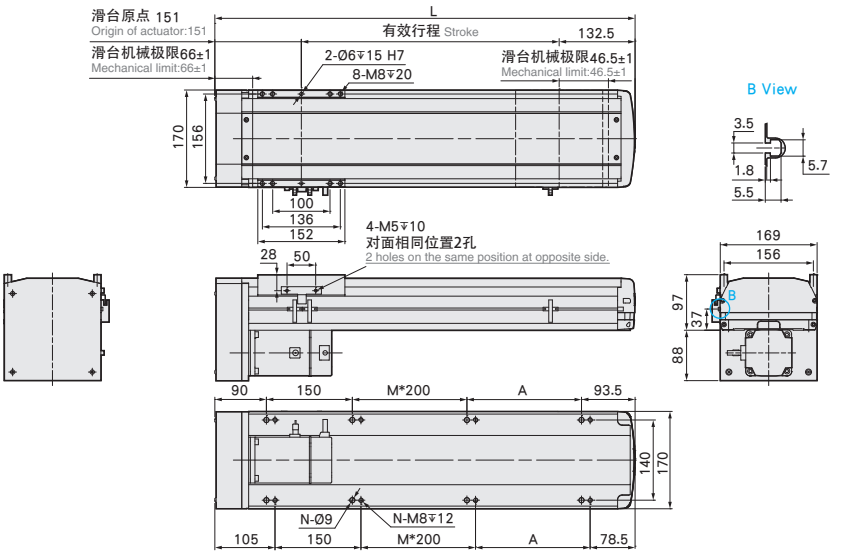

有效行程 stroke	50	100	150	200	250	300	350	400	450	500	550	600	650	700	750	800	850	900	950	1000	1050	1100	1150	1200	1250
L	333.5	383.5	433.5	483.5	533.5	583.5	633.5	683.5	733.5	783.5	833.5	883.5	933.5	983.5	1033.5	1083.5	1133.5	1183.5	1233.5	1283.5	1333.5	1383.5	1433.5	1483.5	1533.5
A	200	50	100	150	200	50	100	150	200	50	100	150	200	50	100	150	200	50	100	150	200	50	100	150	200
M	0	0	0	0	0	1	1	1	1	2	2	2	2	3	3	3	3	4	4	4	4	5	5	5	5
N	4	6	6	6	6	8	8	8	8	10	10	10	10	12	12	12	12	14	14	14	14	16	16	16	16
KG	9.53	10.3	11.07	11.84	12.61	13.38	14.15	14.92	15.69	16.47	17.24	18.01	18.78	19.55	20.32	21.09	21.86	22.63	23.4	24.18	24.95	25.72	26.49	27.26	28.03

马达左折/马达右折

Motor Left Side / Motor Right Side

单位 Unit : mm

BL 马达左折 Motor Left Side

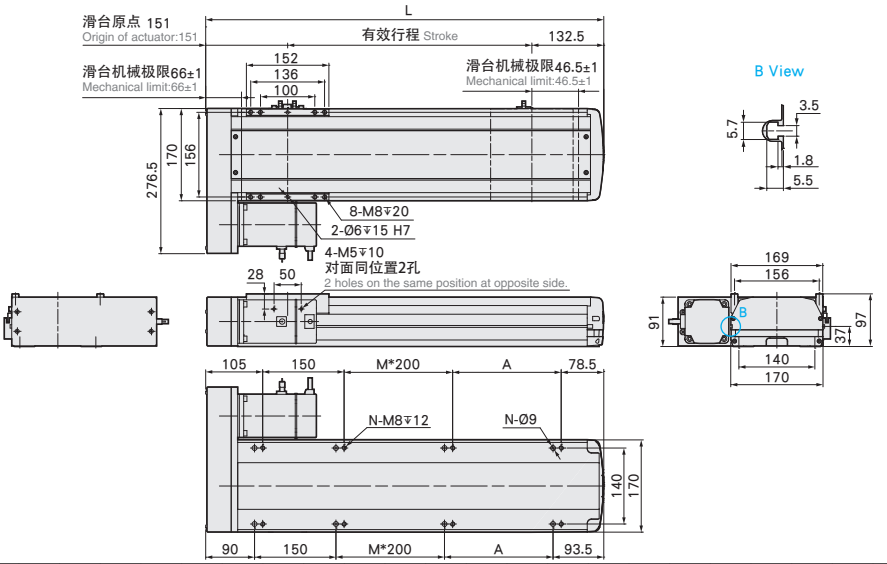

有效行程 stroke	50	100	150	200	250	300	350	400	450	500	550	600	650	700	750	800	850	900	950	1000	1050	1100	1150	1200	1250
L	333.5	383.5	433.5	483.5	533.5	583.5	633.5	683.5	733.5	783.5	833.5	883.5	933.5	983.5	1033.5	1083.5	1133.5	1183.5	1233.5	1283.5	1333.5	1383.5	1433.5	1483.5	1533.5
A	200	50	100	150	200	50	100	150	200	50	100	150	200	50	100	150	200	50	100	150	200	50	100	150	200
M	0	0	0	0	0	1	1	1	1	2	2	2	2	3	3	3	3	4	4	4	4	5	5	5	5
N	4	6	6	6	6	8	8	8	8	10	10	10	10	12	12	12	12	14	14	14	14	16	16	16	16
KG	9.53	10.3	11.07	11.84	12.61	13.38	14.15	14.92	15.69	16.47	17.24	18.01	18.78	19.55	20.32	21.09	21.86	22.63	23.4	24.18	24.95	25.72	26.49	27.26	28.03

单位 Unit : mm

BR 马达右折 Motor Right Side

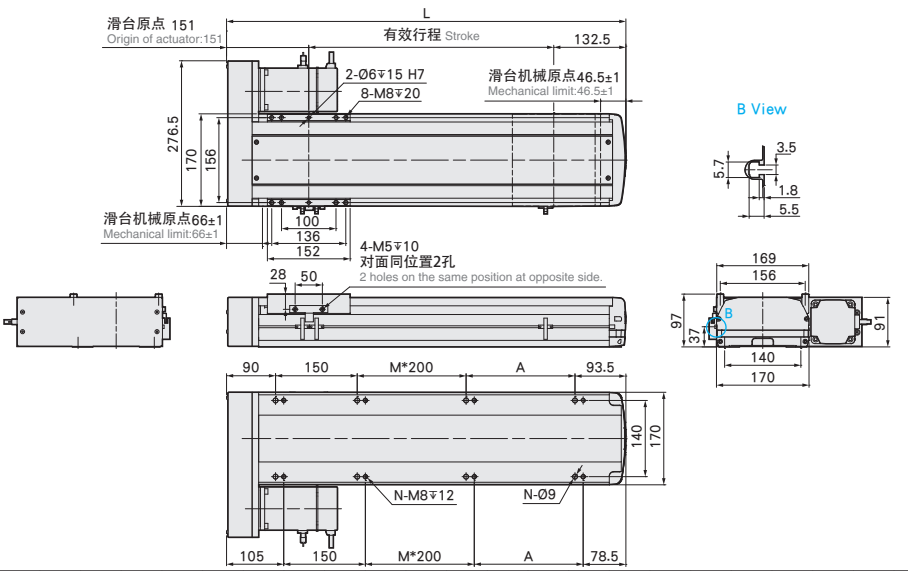

有效行程 stroke	50	100	150	200	250	300	350	400	450	500	550	600	650	700	750	800	850	900	950	1000	1050	1100	1150	1200	1250
L	333.5	383.5	433.5	483.5	533.5	583.5	633.5	683.5	733.5	783.5	833.5	883.5	933.5	983.5	1033.5	1083.5	1133.5	1183.5	1233.5	1283.5	1333.5	1383.5	1433.5	1483.5	1533.5
A	200	50	100	150	200	50	100	150	200	50	100	150	200	50	100	150	200	50	100	150	200	50	100	150	200
M	0	0	0	0	0	1	1	1	1	2	2	2	2	3	3	3	3	4	4	4	4	5	5	5	5
N	4	6	6	6	6	8	8	8	8	10	10	10	10	12	12	12	12	14	14	14	14	16	16	16	16
KG	9.53	10.3	11.07	11.84	12.61	13.38	14.15	14.92	15.69	16.47	17.24	18.01	18.78	19.55	20.32	21.09	21.86	22.63	23.4	24.18	24.95	25.72	26.49	27.26	28.03

YDA22 单轴/1-axis

螺杆驱动
Ball Screw Drive

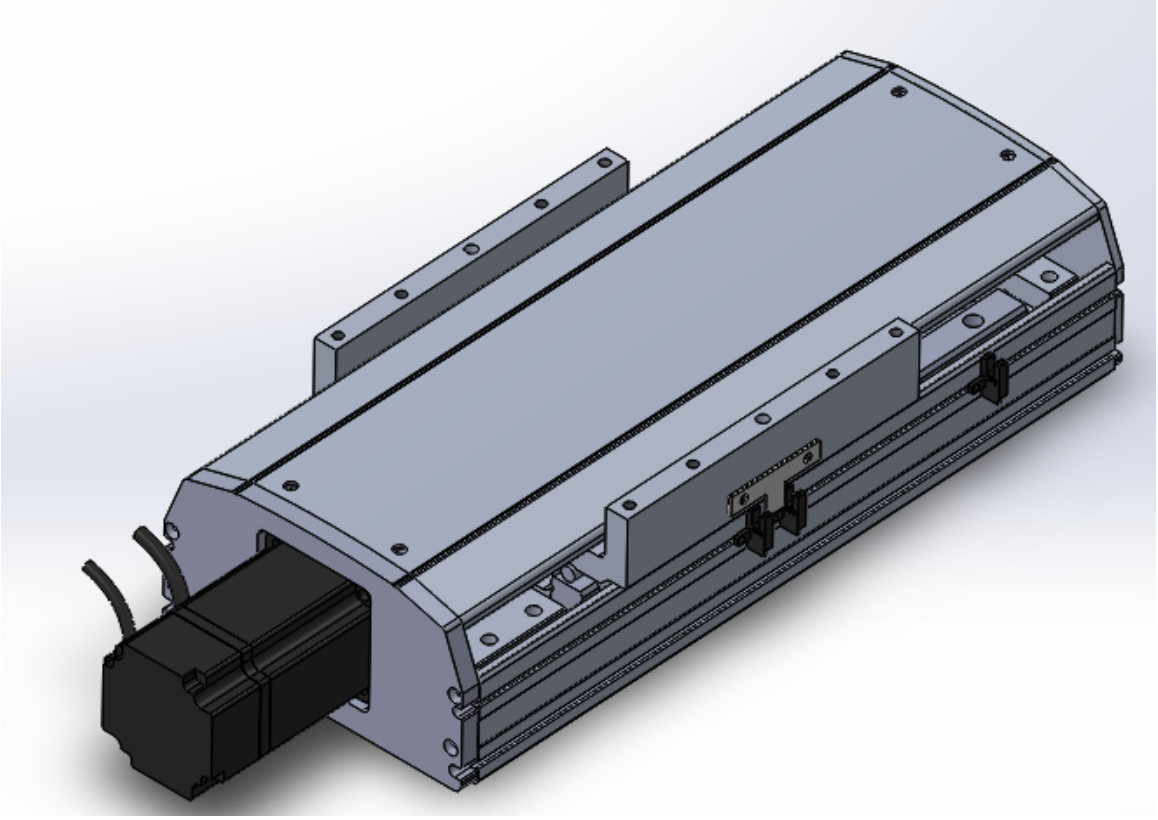

此图仅供参考，出货规格详见尺寸图。
The picture is just for the reference. Please check the the actual dimensions on the drawing.

最大行程 Maximum Stroke	最高速度 Maximum Speed	马达容量 Motor Output	滚珠螺杆 Ball Screw	直线滑轨 Linear Guide
1500mm	2000mm/s	750W	Ø25mm	23X18-2支

型号表示方式 Ordering Method

YDA22 - L 10 - 50 - M - M75B - C 4 - 0001

本体型号 Model

特注式样 Special Order No.

行程 Stroke

50-1500mm
50间隔 50 mm Pitch

螺杆导程 Ball Screw Lead

05	05mm
10	10mm
25	25mm
40	40mm

马达位置 Motor Position

M	马达内置 Motor Hidden In
BC	马达直连 Motor Exposed
BL	马达左折 Motor Left Side
BR	马达右折 Motor Right Side
BM	马达下折 Motor Bottom Side

马达厂牌 Motor Brand

M	三 菱 Mitsubishi	10	-	B
P	松 下 Panasonic	20	-	
Y	安 川 Yaskawa	40	-	
T	台 达 Delta	75	750W	

※若无刹车则不表示。※If No Brake,No Description.

原点感应器 Home Sensor

内 置 型 In Side	
A	马达侧 Motor Side
B	反 马 达 侧 OppoSite Motor Side
外 挂 型 Out Side	
C	马达侧 Motor Side
D	反 马 达 侧 OppoSite Motor Side
无 SENSOR No Sensor	
E	无 SENSOR No Sensor

端点极限感应器 Limit Sensor

内 置 型 In Side	
1	1只 1 Pc
2	2只 2 Pc
外 挂 型 Out Side	
3	1只 1 Pc
4	2只 2 Pc
无 SENSOR No Sensor	
5	无 SENSOR No Sensor

基本仕样 Specification

规格 Spec	位置重复精度 Repeatability (mm)		±0.01			
	螺杆导程 Ball Screw Lead (mm)		5	10	25	40
	最高速度 Maximum Speed (mm/s)		250	500	1250	2000
	最大可搬运重量 Maximum Payload	水平使用 Horizontal (kg)	150	150	105	43
		垂直使用 Vertical (kg)	55	45	20	12
	定格推力 Rated Thrust (N)		2563	1281	640	320
	标准行程 Stroke Pitch (mm)		50-1500mm/50间隔 50 mm Pitch			
部品 Parts	AC伺服马达容量 AC Servo Motor Output (W)		750			
	滚珠螺杆外径 Ball Screw Ø (mm)		C7 ϕ 25			C7 ϕ 20
	高刚性直线滑轨 High Rigidity Linear Guide (mm)		W23XH18			
	联轴器 Coupling (mm)		17X19			12X19
	原点感应器 Home Sensor	外挂 Outside	明治PE03NA-W(NPN)			
		内置 Built-In	明治PE07NA-W(NPN)			

※行程超过900时，会产生螺杆偏摆，此时请将速度调降。
When the stroke is over 900mm, the run-out of the ballscrew will occur.
We recommend to low down the working speed under this circumstances.

※马达加减速设定0.2秒。
Acceleration and deacceleration value is set 0.2 second.

感应器接线图<原点及端点> Sensor Layout

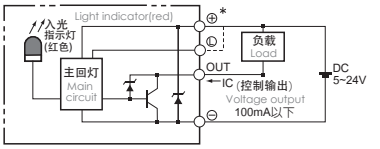

容许负载力距表 Allowable Overhang

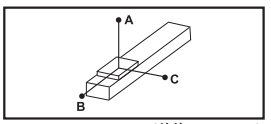

(单位 Unit : mm)

水平安装 Horizontal Installation		A	B	C
導程 5 Lead	100	5000	633	557
	125	3880	491	431
	150	3357	396	347
導程 10 Lead	100	3220	563	474
	125	2554	434	367
	150	2113	349	295
導程 25 Lead	65	1522	614	458
	85	1136	451	336
	105	893	350	262
導程 40 Lead	18	2445	1616	1052
	30	1436	938	613
	43	978	630	412

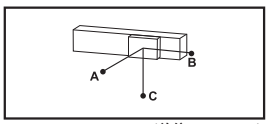

(单位 Unit : mm)

壁挂安装 Wall Installation		A	B	C
導程 5 Lead	110	500	569	4500
	130	412	469	3711
	150	347	396	3357
導程 10 Lead	110	427	503	2900
	130	351	414	2444
	150	295	349	2113
導程 25 Lead	70	420	564	1404
	90	315	420	1066
	105	262	350	893
導程 40 Lead	15	1272	1955	2948
	24	778	1190	1813
	43	412	630	978

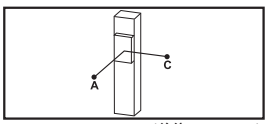

(单位 Unit : mm)

垂直安装 Vertical Installation		A	C
導程 5 Lead	30	2355	2355
	40	1768	1768
	55	1288	1288
導程 10 Lead	25	2505	2505
	35	1795	1795
	45	1396	1396
導程 25 Lead	15	2711	2711
	20	2033	2033
	-	-	-
導程 40 Lead	7	3511	3511
	12	2055	2055
	-	-	-

静态容许负载惯量 Static Loading Moment

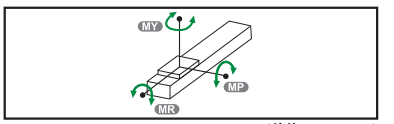

(单位 Unit : N.m)

MY	2052
MP	2052
MR	1810

※力距表所表示的数据，代表重心。
The torque value in the chart indicate the center of gravity.

※符合型录规范的正常使用下，保证寿命为10000公里。
Operation life is 10,000km when the product is using under the specified conditions.

※倒吊使用无法套用标准规范，如有需求请咨询我司业务。
Data information is not for ceiling-mount inverse use.
Contact us for the details if you want to apply ceiling-mount inverse usage.

搭配伺服马达一览表 Suitable Motor Brand

厂牌 Brand	马达记号 Mark	刹车有无 Brake	马达容量 Watt	电源电压 AC-Voltage	伺服马达型号 Motor Model	驱动器型号 Driver Model
三菱 Mitsubishi	M	无刹车(水平仕样) No Brake (Horizontal Type)	750	220	HG-KR73	MR-J4-70A
		有刹车(垂直仕样) With Brake (Vertical Type)	750	220	HG-KR73B	MR-J4-70A
松下 Panasonic	P	无刹车(水平仕样) No Brake (Horizontal Type)	750	220	MHMD082G1U	MCDHT3520
		有刹车(垂直仕样) With Brake (Vertical Type)	750	220	MHMD082G1V	MCDHT3520
台达 Delta	T	无刹车(水平仕样) No Brake (Horizontal Type)	750	220	ECMA-C20807ES	ASD-B20721-B
		有刹车(垂直仕样) With Brake (Vertical Type)	750	220	ECMA-C20807FS	ASD-B20721-B

马达内置/马达直连
Motor Hidden In / Motor Exposed

M 马达内置 Motor Hidden In

单位 Unit : mm

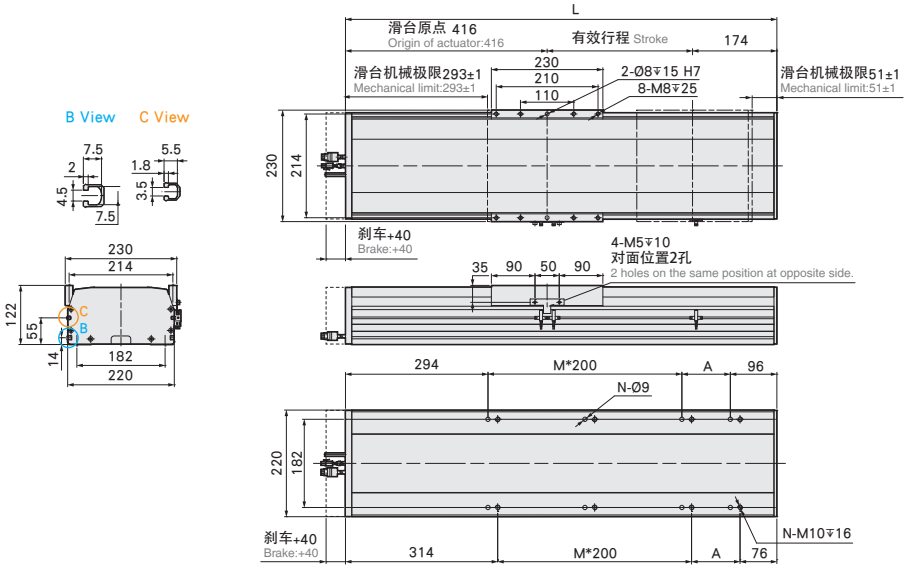

有效行程 stroke	50	100	150	200	250	300	350	400	450	500	550	600	650	700	750	800	850	900	950	1000	1050	1100	1150	1200	1250	1300	1350	1400	1450	1500
L	640	690	740	790	840	890	940	990	1040	1090	1140	1190	1240	1290	1340	1390	1440	1490	1540	1590	1640	1690	1740	1790	1840	1890	1940	1990	2040	2090
A	50	100	150	200	50	100	150	200	50	100	150	200	50	100	150	200	50	100	150	200	50	100	150	200	50	100	150	200	50	100
M	1	1	1	1	2	2	2	2	3	3	3	3	4	4	4	4	5	5	5	5	6	6	6	6	7	7	7	7	8	8
N	6	6	6	6	8	8	8	8	10	10	10	10	12	12	12	12	14	14	14	14	16	16	16	16	18	18	18	18	20	20
KG	27.85	29.32	30.79	32.26	33.73	35.2	36.67	38.14	39.61	41.08	42.55	44.02	45.49	46.96	48.43	49.9	51.37	52.84	54.31	55.78	57.25	58.72	60.19	61.66	63.13	64.6	66.07	67.54	69.01	70.48

BC 马达直连 Motor Exposed

单位 Unit : mm

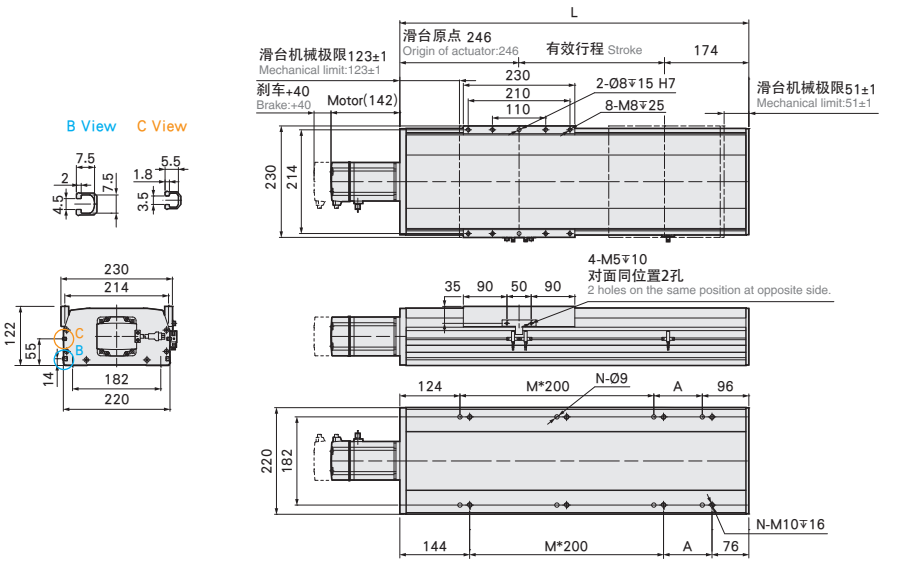

有效行程 stroke	50	100	150	200	250	300	350	400	450	500	550	600	650	700	750	800	850	900	950	1000	1050	1100	1150	1200	1250	1300	1350	1400	1450	1500
L	470	520	570	620	670	720	770	820	870	920	970	1020	1070	1120	1170	1220	1270	1320	1370	1420	1470	1520	1570	1620	1670	1720	1770	1820	1870	1920
A	50	100	150	200	50	100	150	200	50	100	150	200	50	100	150	200	50	100	150	200	50	100	150	200	50	100	150	200	50	100
M	1	1	1	1	2	2	2	2	3	3	3	3	4	4	4	4	5	5	5	5	6	6	6	6	7	7	7	7	8	8
N	6	6	6	6	8	8	8	8	10	10	10	10	12	12	12	12	14	14	14	14	16	16	16	16	18	18	18	18	20	20
KG	25.4	26.86	28.32	29.78	31.24	32.7	34.16	35.62	37.08	38.54	40	41.46	42.92	44.38	45.84	47.3	48.76	50.22	51.68	53.14	54.6	56.06	57.52	58.98	60.44	61.9	63.36	64.82	66.28	67.74

马达左折/马达右折

Motor Left Side / Motor Right Side

单位 Unit : mm

BL 马达左折 Motor Left Side

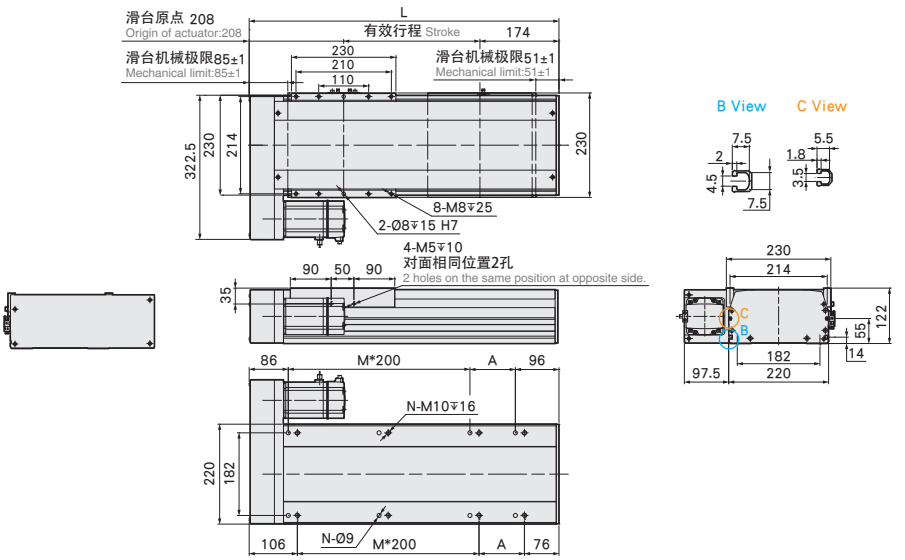

有效行程 stroke	50	100	150	200	250	300	350	400	450	500	550	600	650	700	750	800	850	900	950	1000	1050	1100	1150	1200	1250	1300	1350	1400	1450	1500
L	432	482	532	582	632	682	732	782	832	882	932	982	1032	1082	1132	1182	1232	1282	1332	1382	1432	1482	1532	1582	1632	1682	1732	1782	1832	1882
A	50	100	150	200	50	100	150	200	50	100	150	200	50	100	150	200	50	100	150	200	50	100	150	200	50	100	150	200	50	100
M	1	1	1	1	2	2	2	2	3	3	3	3	4	4	4	4	5	5	5	5	6	6	6	6	7	7	7	7	8	8
N	6	6	6	6	8	8	8	8	10	10	10	10	12	12	12	12	14	14	14	14	16	16	16	16	18	18	18	18	20	20
KG	24.2	25.66	27.12	28.58	30.04	31.5	32.96	34.42	35.88	37.34	38.8	40.26	41.72	43.18	44.64	46.1	47.56	49.02	50.48	51.94	53.4	54.86	56.32	57.78	59.24	60.7	62.16	63.62	65.08	66.54

单位 Unit : mm

BR 马达右折 Motor Right Side

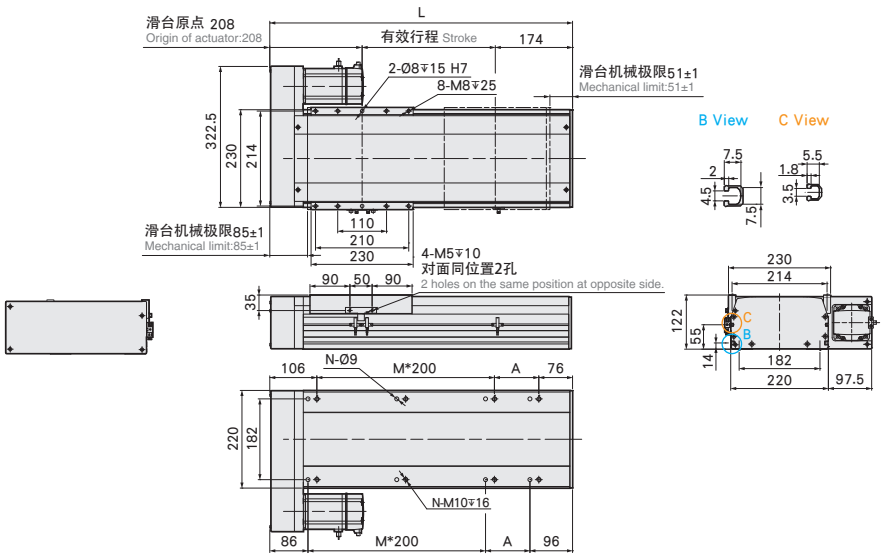

有效行程 stroke	50	100	150	200	250	300	350	400	450	500	550	600	650	700	750	800	850	900	950	1000	1050	1100	1150	1200	1250	1300	1350	1400	1450	1500
L	432	482	532	582	632	682	732	782	832	882	932	982	1032	1082	1132	1182	1232	1282	1332	1382	1432	1482	1532	1582	1632	1682	1732	1782	1832	1882
A	50	100	150	200	50	100	150	200	50	100	150	200	50	100	150	200	50	100	150	200	50	100	150	200	50	100	150	200	50	100
M	1	1	1	1	2	2	2	2	3	3	3	3	4	4	4	4	5	5	5	5	6	6	6	6	7	7	7	7	8	8
N	6	6	6	6	8	8	8	8	10	10	10	10	12	12	12	12	14	14	14	14	16	16	16	16	18	18	18	18	20	20
KG	24.2	25.66	27.12	28.58	30.04	31.5	32.96	34.42	35.88	37.34	38.8	40.26	41.72	43.18	44.64	46.1	47.56	49.02	50.48	51.94	53.4	54.86	56.32	57.78	59.24	60.7	62.16	63.62	65.08	66.54

马达下折
Motor Bottom Side

单位 Unit : mm

BM 马达下折 Motor Bottom Side

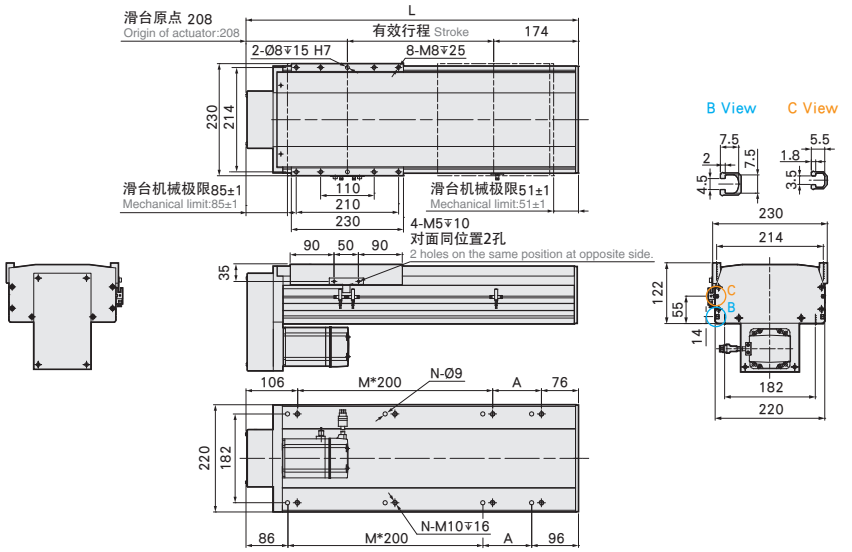

有效行程 stroke	50	100	150	200	250	300	350	400	450	500	550	600	650	700	750	800	850	900	950	1000	1050	1100	1150	1200	1250	1300	1350	1400	1450	1500
L	432	482	532	582	632	682	732	782	832	882	932	982	1032	1082	1132	1182	1232	1282	1332	1382	1432	1482	1532	1582	1632	1682	1732	1782	1832	1882
A	50	100	150	200	50	100	150	200	50	100	150	200	50	100	150	200	50	100	150	200	50	100	150	200	50	100	150	200	50	100
M	1	1	1	1	2	2	2	2	3	3	3	3	4	4	4	4	5	5	5	5	6	6	6	6	7	7	7	7	8	8
N	6	6	6	6	8	8	8	8	10	10	10	10	12	12	12	12	14	14	14	14	16	16	16	16	18	18	18	18	20	20
KG	24.2	25.66	27.12	28.58	30.04	31.5	32.96	34.42	35.88	37.34	38.8	40.26	41.72	43.18	44.64	46.1	47.56	49.02	50.48	51.94	53.4	54.86	56.32	57.78	59.24	60.7	62.16	63.62	65.08	66.54

YDA17M 单轴/1-axis

长行程 Long Stroke ▶ 螺杆驱动 Ball Screw Drive

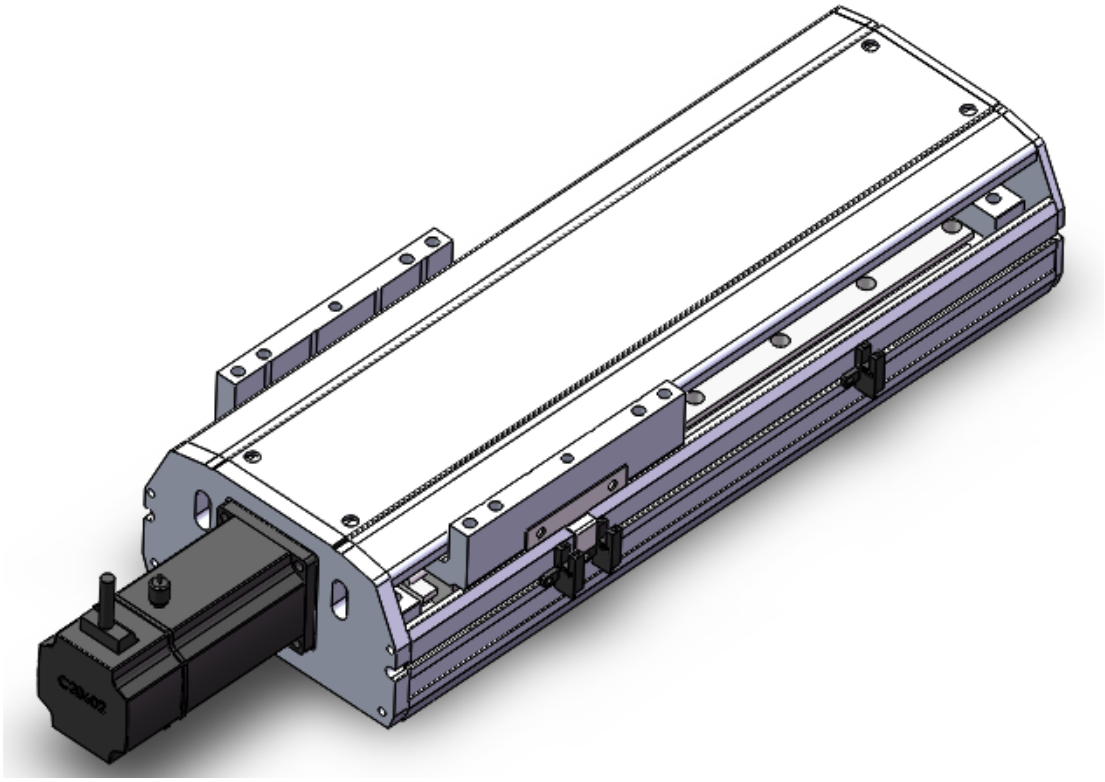

◎可对应无尘规格。
Customizable for clean room type.

此图仅供参考，出货规格详见尺寸图。
The picture is just for the reference. Please check the the actual dimensions on the drawing.

最大行程 Maximum Stroke	最高速度 Maximum Speed	马达容量 Motor Output	滚珠螺杆 Ball Screw	直线滑轨 Linear Guide
2200mm	1280mm/s	400W	Ø16mm	15X12.5-2支

※ 马达最高转速：2400rpm。
※ Maximum motor speed: 2400rpm.

型号表示方式 Ordering Method

YDA17M - L 5 - 800 - M - M40B - C 4 - 0001

本体型号 Model

特注式样 Special Order No.

行程 Stroke

800-2200mm
50间隔 50 mm Pitch

螺杆导程 Ball Screw Lead

05	05mm
10	10mm
20	20mm
32	32mm

马达位置 Motor Position

M	马达内置 Motor Hidden In
BC	马达直连 Motor Exposed
BL	马达左折 Motor Left Side
BR	马达右折 Motor Right Side
BM	马达下折 Motor Bottom Side

马达厂牌 Motor Brand

M	三 菱 Mitsubishi	10	-	B
P	松 下 Panasonic	20	-	
Y	安 川 Yaskawa	40	400W	
T	台 达 Delta	75	-	

※若无刹车则不表示。※If No Brake,No Description.

原点感应器 Home Sensor

外挂型 Out Side	
C	马达侧 Motor Side
D	反马达侧 OppoSite Motor Side
无 SENSOR No Sensor	
E	无 SENSOR No Sensor

端点极限感应器 Limit Sensor

外挂型 Out Side	
3	1只 1 Pc
4	2只 2 Pc
无 SENSOR No Sensor	
5	无 SENSOR No Sensor

基本仕样 Specification

规格 Spec	位置重复精度 Repeatability (mm)		±0.01			
	螺杆导程 Ball Screw Lead (mm)		5	10	20	32
	最高速度 Maximum Speed (mm/s)		200	400	800	1280
	最大可搬重量 Maximum Payload	水平使用 Horizontal (kg)	110	90	40	30
		垂直使用 Vertical (kg)	33	22	10	8
	定格推力 Rated Thrust (N)		1388	694	347	218
	标准行程 Stroke Pitch (mm)		800-2200mm/50间隔 50 mm Pitch			
部品 Parts	AC伺服马达容量 AC Servo Motor Output (W)		400			
	滚珠螺杆外径 Ball Screw Ø (mm)		C7 ϕ 16			
	高刚性直线滑轨 High Rigidity Linear Guide (mm)		W15XH12.5			
	联轴器 Coupling (mm)		10X14			
	原点感应器 Home Sensor	外挂 Outside	明治PE03NA-W(NPN)			

※行程超过1600时，会产生螺杆偏摆，此时请将速度调降。
When the stroke is over 1600mm, the run-out of the ballscrew will occur. We recommend to low down the working speed under this circumstances.

※马达加减速设定0.2秒。
Acceleration and deacceleration value is set 0.2 second.

※马达最高转速：2400rpm。Maximum motor speed: 2400rpm.

感应器接线图<原点及端点> Sensor Layout

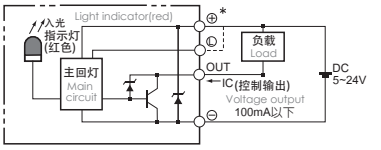

容许负载力距表 Allowable Overhang

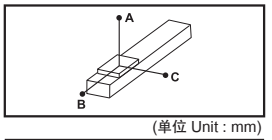

(单位 Unit : mm)

水平安装 Horizontal Installation		A	B	C
導程 5 Lead	70kg	2092	162	208
	90kg	1555	117	149
	110kg	1210	88	113
導程 10 Lead	60kg	1107	172	208
	75kg	848	130	156
	90kg	680	101	122
導程 20 Lead	20kg	1498	491	520
	30kg	973	313	334
	40kg	712	225	238
導程 32 Lead	10kg	1311	692	625
	20kg	633	326	295
	30kg	405	203	187

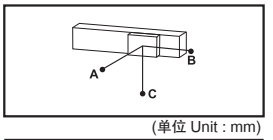

(单位 Unit : mm)

壁挂安装 Wall Installation		A	B	C
導程 5 Lead	75kg	190	148	1911
	95kg	140	108	1450
	110kg	113	88	1210
導程 10 Lead	65kg	188	156	1008
	80kg	144	119	788
	90kg	122	101	680
導程 20 Lead	25kg	408	382	1180
	35kg	280	262	825
	40kg	238	225	712
導程 32 Lead	15kg	408	449	860
	25kg	230	252	495
	30kg	187	203	405

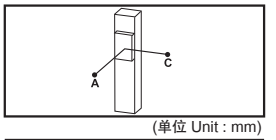

(单位 Unit : mm)

垂直安装 Vertical Installation		A	C
導程 5 Lead	15kg	940	940
	22kg	640	640
	33kg	427	427
導程 10 Lead	10kg	1248	1248
	14kg	894	894
	22kg	569	569
導程 20 Lead	7kg	1417	1417
	10kg	993	993
	-	-	-
導程 32 Lead	5kg	1255	1255
	8kg	785	785
	-	-	-

静态容许负载惯量 Static Loading Moment

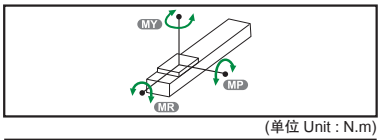

(单位 Unit : N.m)

MY	552
MP	552
MR	638

※力距表所表示的数据，代表重心。
The torque value in the chart indicate the center of gravity.

※符合型录规范的正常使用下，保证寿命为10000公里。
Operation life is 10,000km when the product is using under the specified conditions.

※倒吊使用无法套用标准规范，如有需求请咨询我司业务。
Data information is not for ceiling-mount inverse use. Contact us for the details if you want to apply ceiling-mount inverse usage.

搭配伺服马达一览表 Suitable Motor Brand

厂牌 Brand	马达记号 Mark	刹车有无 Brake	马达容量 Watt	电源电压 AC-Voltage	伺服马达型号 Motor Model	驱动器型号 Driver Model
三菱 Mitsubishi	M	无刹车(水平仕样) No Brake (Horizontal Type)	400	220	HG-KR43	MR-J4-40A
		有刹车(垂直仕样) With Brake (Vertical Type)	400	220	HG-KR43B	MR-J4-40A
松下 Panasonic	P	无刹车(水平仕样) No Brake (Horizontal Type)	400	220	MHMD042G1U	MBDHT2510
		有刹车(垂直仕样) With Brake (Vertical Type)	400	220	MHMD042G1V	MBDHT2510
台达 Delta	T	无刹车(水平仕样) No Brake (Horizontal Type)	400	220	ECMA-C20604ES	ASD-B20421-B
		有刹车(垂直仕样) With Brake (Vertical Type)	400	220	ECMA-C20604FS	ASD-B20421-B

马达内置/马达直连
Motor Hidden In / Motor Exposed

M 马达内置.Motor Hidden In

单位 Unit : mm

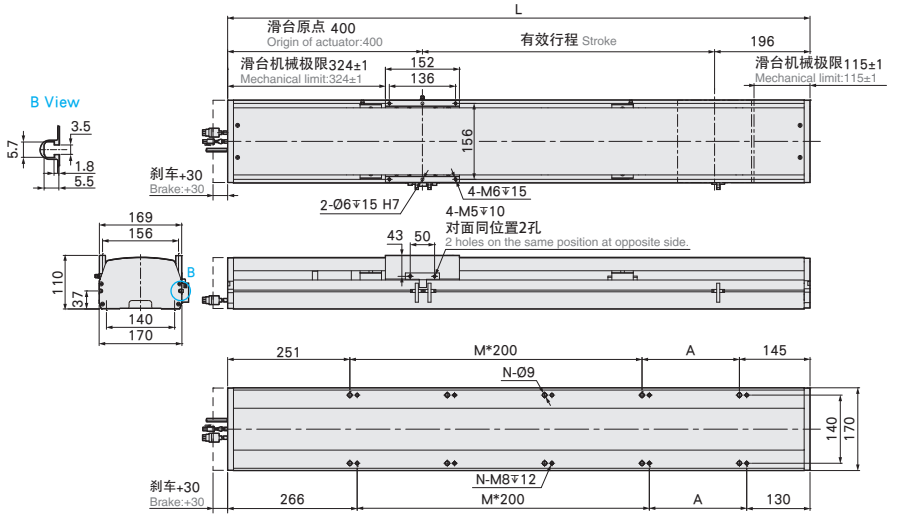

有效行程 stroke	800	850	900	950	1000	1050	1100	1150	1200	1250	1300	1350	1400	1450	1500	1550	1600	1650	1700	1750	1800	1850	1900	1950	2000	2050	2100	2150	2200
L	1396	1446	1496	1546	1596	1646	1696	1746	1796	1846	1896	1946	1996	2046	2096	2146	2196	2246	2296	2346	2396	2446	2496	2546	2596	2646	2696	2746	2796
A	200	50	100	150	200	50	100	150	200	50	100	150	200	50	100	150	200	50	100	150	200	50	100	150	200	50	100	150	200
M	4	5	5	5	5	6	6	6	6	7	7	7	7	8	8	8	8	9	9	9	9	10	10	10	10	11	11	11	11
N	12	14	14	14	14	16	16	16	16	18	18	18	18	20	20	20	20	22	22	22	22	24	24	24	24	26	26	26	26
KG	29.88	30.56	31.24	31.92	32.6	33.28	33.96	34.64	35.32	36	36.68	37.36	38.04	38.72	39.4	40.08	40.76	41.44	42.12	42.8	43.48	44.16	44.84	45.52	46.2	46.88	47.56	48.24	48.92

BC 马达直连 Motor Exposed

单位 Unit : mm

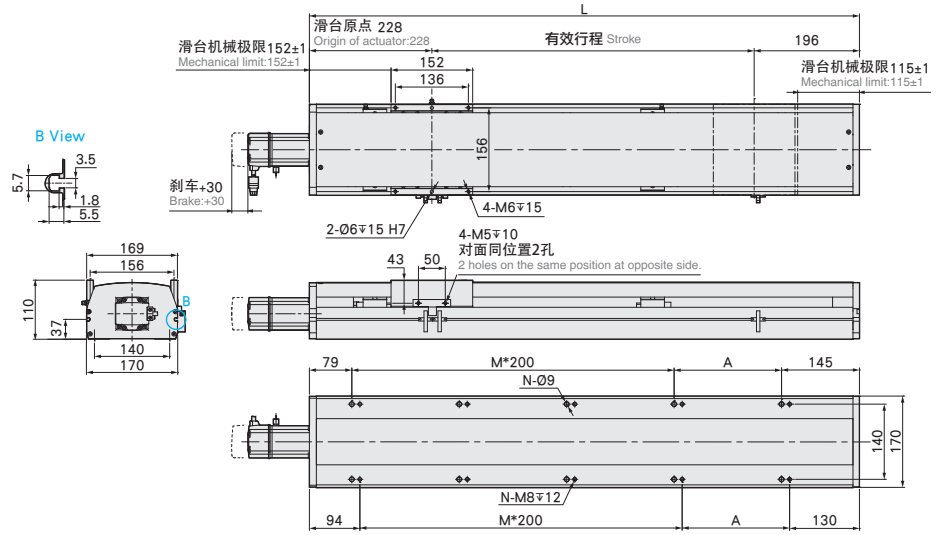

有效行程 stroke	800	850	900	950	1000	1050	1100	1150	1200	1250	1300	1350	1400	1450	1500	1550	1600	1650	1700	1750	1800	1850	1900	1950	2000	2050	2100	2150	2200
L	1224	1274	1324	1374	1424	1474	1524	1574	1624	1674	1724	1774	1824	1874	1924	1974	2024	2074	2124	2174	2224	2274	2324	2374	2424	2474	2524	2574	2624
A	200	50	100	150	200	50	100	150	200	50	100	150	200	50	100	150	200	50	100	150	200	50	100	150	200	50	100	150	200
M	4	5	5	5	5	6	6	6	6	7	7	7	7	8	8	8	8	9	9	9	9	10	10	10	10	11	11	11	11
N	12	14	14	14	14	16	16	16	16	18	18	18	18	20	20	20	20	22	22	22	22	24	24	24	24	26	26	26	26
KG	28.99	29.67	30.35	31.03	31.71	32.39	33.07	33.75	34.43	35.11	35.79	36.47	37.15	37.83	38.51	39.19	39.87	40.55	41.23	41.91	42.59	43.27	43.95	44.63	45.31	45.99	46.67	47.35	48.03

马达左折/马达右折

Motor Left Side / Motor Right Side

单位 Unit : mm

BL 马达左折 Motor Left Side

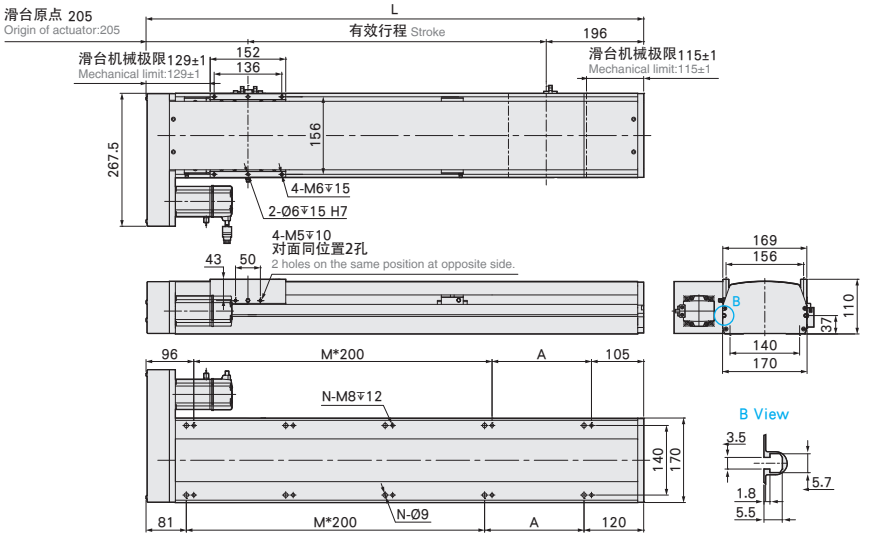

有效行程 stroke	800	850	900	950	1000	1050	1100	1150	1200	1250	1300	1350	1400	1450	1500	1550	1600	1650	1700	1750	1800	1850	1900	1950	2000	2050	2100	2150	2200
L	1201	1251	1301	1351	1401	1451	1501	1551	1601	1651	1701	1751	1801	1851	1901	1951	2001	2051	2101	2151	2201	2251	2301	2351	2401	2451	2501	2551	2601
A	200	50	100	150	200	50	100	150	200	50	100	150	200	50	100	150	200	50	100	150	200	50	100	150	200	50	100	150	200
M	4	5	5	5	5	6	6	6	6	7	7	7	7	8	8	8	8	9	9	9	9	10	10	10	10	11	11	11	11
N	12	14	14	14	14	16	16	16	16	18	18	18	18	20	20	20	20	22	22	22	22	24	24	24	24	26	26	26	26
KG	29.86	30.54	31.22	31.9	32.58	33.26	33.94	34.62	35.3	35.98	36.66	37.34	38.02	38.7	39.38	40.06	40.74	41.42	42.1	42.78	43.46	44.14	44.82	45.5	46.18	46.86	47.54	48.22	48.9

单位 Unit : mm

BR 马达右折 Motor Right Side

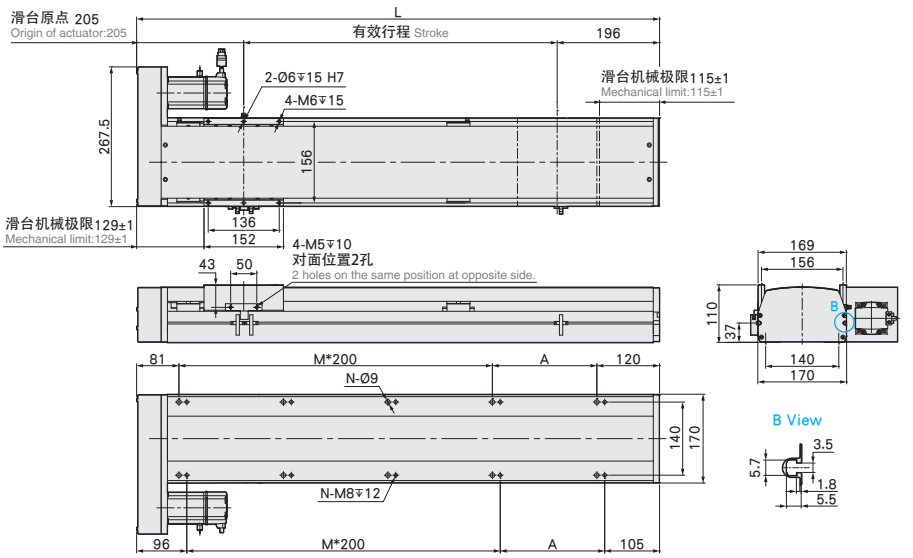

有效行程 stroke	800	850	900	950	1000	1050	1100	1150	1200	1250	1300	1350	1400	1450	1500	1550	1600	1650	1700	1750	1800	1850	1900	1950	2000	2050	2100	2150	2200
L	1201	1251	1301	1351	1401	1451	1501	1551	1601	1651	1701	1751	1801	1851	1901	1951	2001	2051	2101	2151	2201	2251	2301	2351	2401	2451	2501	2551	2601
A	200	50	100	150	200	50	100	150	200	50	100	150	200	50	100	150	200	50	100	150	200	50	100	150	200	50	100	150	200
M	4	5	5	5	5	6	6	6	6	7	7	7	7	8	8	8	8	9	9	9	9	10	10	10	10	11	11	11	11
N	12	14	14	14	14	16	16	16	16	18	18	18	18	20	20	20	20	22	22	22	22	24	24	24	24	26	26	26	26
KG	29.86	30.54	31.22	31.9	32.58	33.26	33.94	34.62	35.3	35.98	36.66	37.34	38.02	38.7	39.38	40.06	40.74	41.42	42.1	42.78	43.46	44.14	44.82	45.5	46.18	46.86	47.54	48.22	48.9

马达下折
Motor Bottom Side

BM 马达下折 Motor Bottom Side

单位 Unit : mm

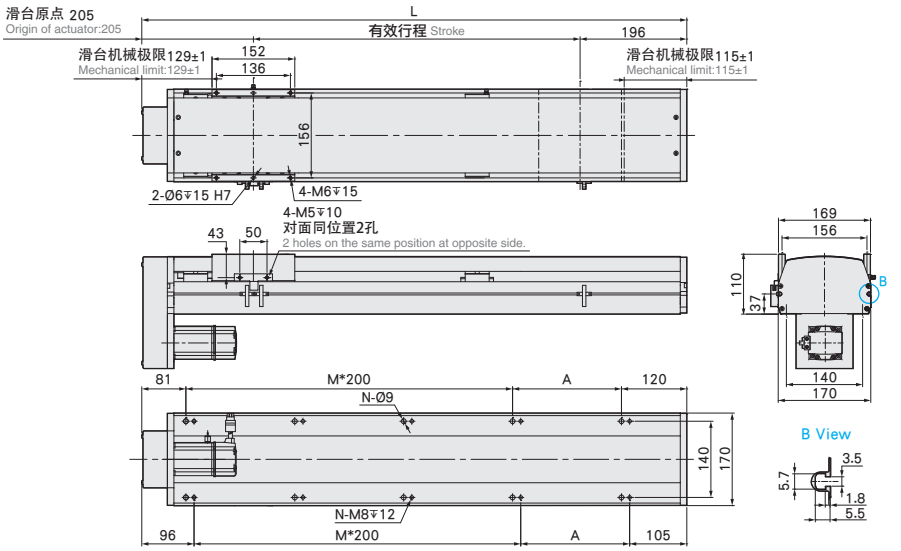

有效行程 stroke	800	850	900	950	1000	1050	1100	1150	1200	1250	1300	1350	1400	1450	1500	1550	1600	1650	1700	1750	1800	1850	1900	1950	2000	2050	2100	2150	2200
L	1201	1251	1301	1351	1401	1451	1501	1551	1601	1651	1701	1751	1801	1851	1901	1951	2001	2051	2101	2151	2201	2251	2301	2351	2401	2451	2501	2551	2601
A	200	50	100	150	200	50	100	150	200	50	100	150	200	50	100	150	200	50	100	150	200	50	100	150	200	50	100	150	200
M	4	5	5	5	5	6	6	6	6	7	7	7	7	8	8	8	8	9	9	9	9	10	10	10	10	11	11	11	11
N	12	14	14	14	14	16	16	16	16	18	18	18	18	20	20	20	20	22	22	22	22	24	24	24	24	26	26	26	26
KG	29.86	30.54	31.22	31.9	32.58	33.26	33.94	34.62	35.3	35.98	36.66	37.34	38.02	38.7	39.38	40.06	40.74	41.42	42.1	42.78	43.46	44.14	44.82	45.5	46.18	46.86	47.54	48.22	48.9

YDA17M 单轴/1-axis

长行程 Long Stroke ▶ 螺杆驱动 Ball Screw Drive

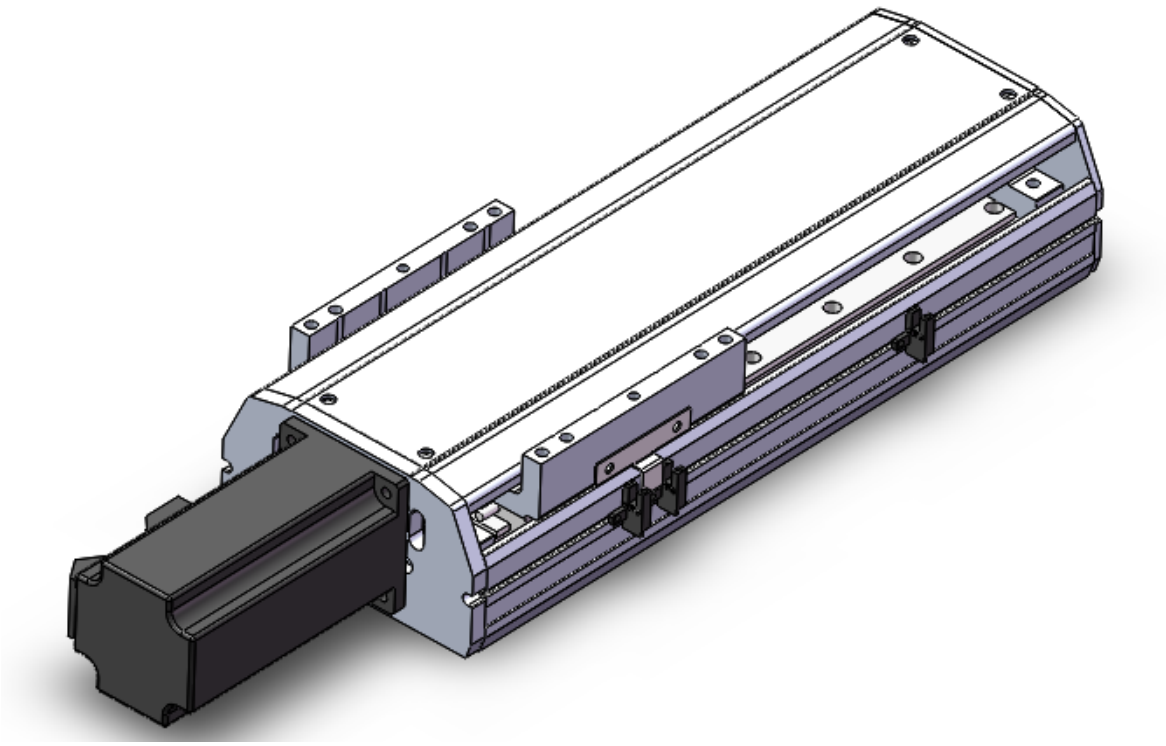

◎可对应无尘规格。
Customizable for clean room type.

此图仅供参考，出货规格详见尺寸图。
The picture is just for the reference. Please check the the actual dimensions on the drawing.

最大行程 Maximum Stroke	最高速度 Maximum Speed	马达容量 Motor Output	滚珠螺杆 Ball Screw	直线滑轨 Linear Guide
2200mm	1280mm/s	750W	Ø16mm	15X12.5-2支

※马达最高转速：2400rpm。
※Maximum motor speed: 2400rpm.

型号表示方式 Ordering Method

YDA17M - L 5 - 800 - BC - M75B - C 4 - 0001

本体型号 Model

特注式样 Special Order No.

行程 Stroke

800-2200mm
50间隔 50 mm Pitch

螺杆导程 Ball Screw Lead

05	05mm
10	10mm
20	20mm
32	32mm

马达位置 Motor Position

BC	马达直连 Motor Exposed
BM	马达下折 Motor Bottom Side
BL	马达左折 Motor Left Side
BR	马达右折 Motor Right Side

马达厂牌 Motor Brand

M	三菱 Mitsubishi	10	-	B
P	松下 Panasonic	20	-	
Y	安川 Yaskawa	40	-	
T	台达 Delta	75	750W	

※若无刹车则不表示。※If No Brake,No Description.

原点感应器 Home Sensor

外挂型 Out Side	
C	马达侧 Motor Side
D	反马达侧 OppoSite Motor Side
无 SENSOR No Sensor	
E	无 SENSOR No Sensor

端点极限感应器 Limit Sensor

外挂型 Out Side	
3	1只 1 Pc
4	2只 2 Pc
无 SENSOR No Sensor	
5	无 SENSOR No Sensor

基本仕样 Specification

规格 Spec	位置重复精度 Repeatability (mm)		±0.01			
	螺杆导程 Ball Screw Lead (mm)		5	10	20	32
	最高速度 Maximum Speed (mm/s)		200	400	800	1280
	最大可搬重量 Maximum Payload	水平使用 Horizontal (kg)	120	95	50	35
		垂直使用 Vertical (kg)	40	25	15	12
	定格推力 Rated Thrust (N)		2563	1281	640	400
	标准行程 Stroke Pitch (mm)		800-2200mm/50间隔 50 mm Pitch			
部品 Parts	AC伺服马达容量 AC Servo Motor Output (W)		750			
	滚珠螺杆外径 Ball Screw Ø (mm)		C7 ϕ 16			
	高刚性直线滑轨 High Rigidity Linear Guide (mm)		W15XH12.5			
	联轴器 Coupling (mm)		10X19			
	原点感应器 Home Sensor	外挂 Outside	明治PE03NA-W(NPN)			

※行程超过1600时，会产生螺杆偏摆，此时请将速度调降。
When the stroke is over 1600mm, the run-out of the ballscrew will occur. We recommend to low down the working speed under this circumstances.

※马达加减速设定0.2秒。
Acceleration and deacceleration value is set 0.2 second.

※马达最高转速：2400rpm。Maximum motor speed: 2400rpm.

感应器接线图<原点及端点> Sensor Layout

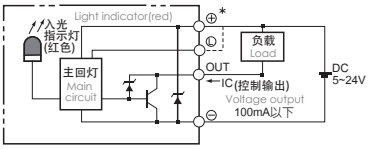

容许负载力距表 Allowable Overhang

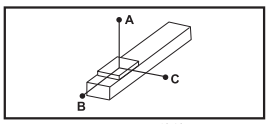

(单位 Unit : mm)

水平安装 Horizontal Installation		A	B	C
導程 5 Lead	70kg	2092	162	208
	90kg	1555	117	149
	120kg	1080	78	100
導程 10 Lead	60kg	1107	172	208
	75kg	848	130	156
	95kg	637	94	114
導程 20 Lead	20kg	1498	491	520
	30kg	973	313	334
	50kg	550	172	182
導程 32 Lead	10kg	1311	692	625
	20kg	633	326	295
	35kg	339	169	156

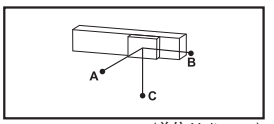

(单位 Unit : mm)

壁挂安装 Wall Installation		A	B	C
導程 5 Lead	75kg	190	148	1911
	95kg	140	108	1450
	120kg	100	78	1080
導程 10 Lead	65kg	188	156	1008
	80kg	144	119	788
	95kg	114	94	637
導程 20 Lead	25kg	408	382	1180
	35kg	280	262	825
	50kg	182	172	550
導程 32 Lead	15kg	408	449	860
	25kg	230	252	495
	35kg	156	169	339

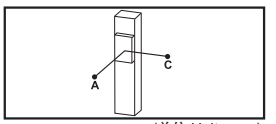

(单位 Unit : mm)

垂直安装 Vertical Installation		A	C
導程 5 Lead	15kg	940	940
	22kg	640	640
	40kg	350	350
導程 10 Lead	10kg	1248	1248
	14kg	894	894
	25kg	499	499
導程 20 Lead	7kg	1417	1417
	10kg	993	993
	15kg	660	660
導程 32 Lead	5kg	1255	1255
	8kg	785	785
	12kg	525	525

静态容许负载惯量 Static Loading Moment

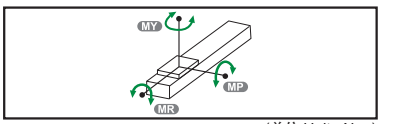

(单位 Unit : N.m)

MY	552
MP	552
MR	638

※力距表所表示的数据，代表重心。
The torque value in the chart indicate the center of gravity.

※符合型录规范的正常使用下，保证寿命为10000公里。
Operation life is 10,000km when the product is using under the specified conditions.

※倒吊使用无法套用标准规范，如有需求请咨询我司业务。
Data information is not for ceiling-mount inverse use. Contact us for the details if you want to apply ceiling-mount inverse usage.

搭配伺服马达一览表 Suitable Motor Brand

厂牌 Brand	马达记号 Mark	刹车有无 Brake	马达容量 Watt	电源电压 AC-Voltage	伺服马达型号 Motor Model	驱动器型号 Driver Model
三菱 Mitsubishi	M	无刹车(水平仕样) No Brake (Horizontal Type)	750	220	HG-KR73	MR-J4-70A
		有刹车(垂直仕样) With Brake (Vertical Type)	750	220	HG-KR73B	MR-J4-70A
松下 Panasonic	P	无刹车(水平仕样) No Brake (Horizontal Type)	750	220	MHMD082G1U	MCDHT3520
		有刹车(垂直仕样) With Brake (Vertical Type)	750	220	MHMD082G1V	MCDHT3520
台达 Delta	T	无刹车(水平仕样) No Brake (Horizontal Type)	750	220	ECMA-C20807ES	ASD-B20721-B
		有刹车(垂直仕样) With Brake (Vertical Type)	750	220	ECMA-C20807FS	ASD-B20721-B

马达直连/马达下折
Motor Exposed / Motor Bottom Side

BC 马达直连 Motor Exposed

单位 Unit : mm

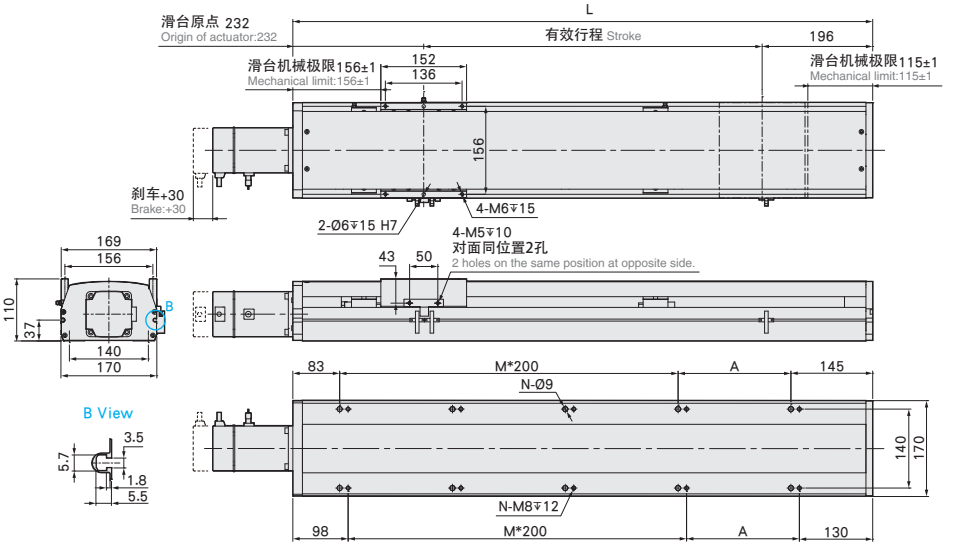

有效行程 stroke	800	850	900	950	1000	1050	1100	1150	1200	1250	1300	1350	1400	1450	1500	1550	1600	1650	1700	1750	1800	1850	1900	1950	2000	2050	2100	2150	2200
L	1228	1278	1328	1378	1428	1478	1528	1578	1628	1678	1728	1778	1828	1878	1928	1978	2028	2078	2128	2178	2228	2278	2328	2378	2428	2478	2528	2578	2628
A	200	50	100	150	200	50	100	150	200	50	100	150	200	50	100	150	200	50	100	150	200	50	100	150	200	50	100	150	200
M	4	5	5	5	5	6	6	6	6	7	7	7	7	8	8	8	8	9	9	9	9	10	10	10	10	11	11	11	11
N	12	14	14	14	14	16	16	16	16	18	18	18	18	20	20	20	20	22	22	22	22	24	24	24	24	26	26	26	26
KG	29.74	30.42	31.1	31.78	32.46	33.14	33.82	34.5	35.18	35.86	36.54	37.22	37.9	38.58	39.26	39.94	40.62	41.3	41.98	42.66	43.34	44.02	44.7	45.38	46.06	46.74	47.42	48.1	48.78

BM 马达下折 Motor Bottom Side

单位 Unit : mm

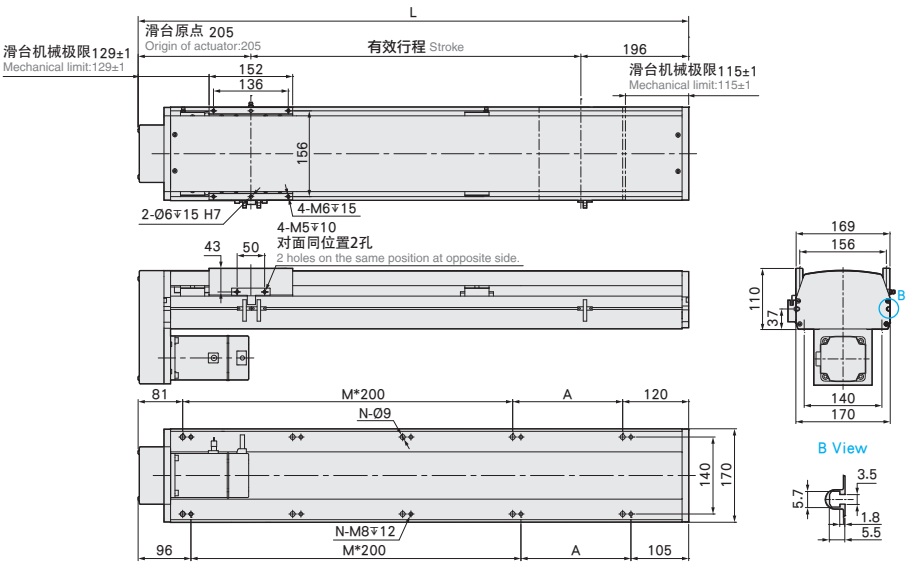

有效行程 stroke	800	850	900	950	1000	1050	1100	1150	1200	1250	1300	1350	1400	1450	1500	1550	1600	1650	1700	1750	1800	1850	1900	1950	2000	2050	2100	2150	2200
L	1201	1251	1301	1351	1401	1451	1501	1551	1601	1651	1701	1751	1801	1851	1901	1951	2001	2051	2101	2151	2201	2251	2301	2351	2401	2451	2501	2551	2601
A	200	50	100	150	200	50	100	150	200	50	100	150	200	50	100	150	200	50	100	150	200	50	100	150	200	50	100	150	200
M	4	5	5	5	5	6	6	6	6	7	7	7	7	8	8	8	8	9	9	9	9	10	10	10	10	11	11	11	11
N	12	14	14	14	14	16	16	16	16	18	18	18	18	20	20	20	20	22	22	22	22	24	24	24	24	26	26	26	26
KG	30.61	31.29	31.97	32.65	33.33	34.01	34.69	35.37	36.05	36.73	37.41	38.09	38.77	39.45	40.13	40.81	41.49	42.17	42.85	43.53	44.21	44.89	45.57	46.25	46.93	47.61	48.29	48.97	49.65

马达左折/马达右折

Motor Left Side / Motor Right Side

单位 Unit : mm

BL 马达左折 Motor Left Side

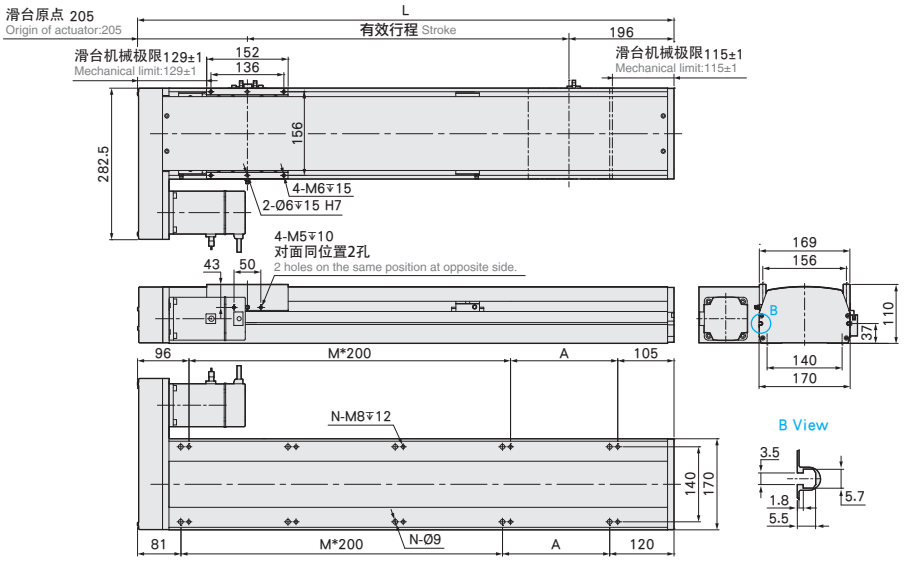

有效行程 stroke	800	850	900	950	1000	1050	1100	1150	1200	1250	1300	1350	1400	1450	1500	1550	1600	1650	1700	1750	1800	1850	1900	1950	2000	2050	2100	2150	2200
L	1201	1251	1301	1351	1401	1451	1501	1551	1601	1651	1701	1751	1801	1851	1901	1951	2001	2051	2101	2151	2201	2251	2301	2351	2401	2451	2501	2551	2601
A	200	50	100	150	200	50	100	150	200	50	100	150	200	50	100	150	200	50	100	150	200	50	100	150	200	50	100	150	200
M	4	5	5	5	5	6	6	6	6	7	7	7	7	8	8	8	8	9	9	9	9	10	10	10	10	11	11	11	11
N	12	14	14	14	14	16	16	16	16	18	18	18	18	20	20	20	20	22	22	22	22	24	24	24	24	26	26	26	26
KG	30.61	31.29	31.97	32.65	33.33	34.01	34.69	35.37	36.05	36.73	37.41	38.09	38.77	39.45	40.13	40.81	41.49	42.17	42.85	43.53	44.21	44.89	45.57	46.25	46.93	47.61	48.29	48.97	49.65

单位 Unit : mm

BR 马达右折 Motor Right Side

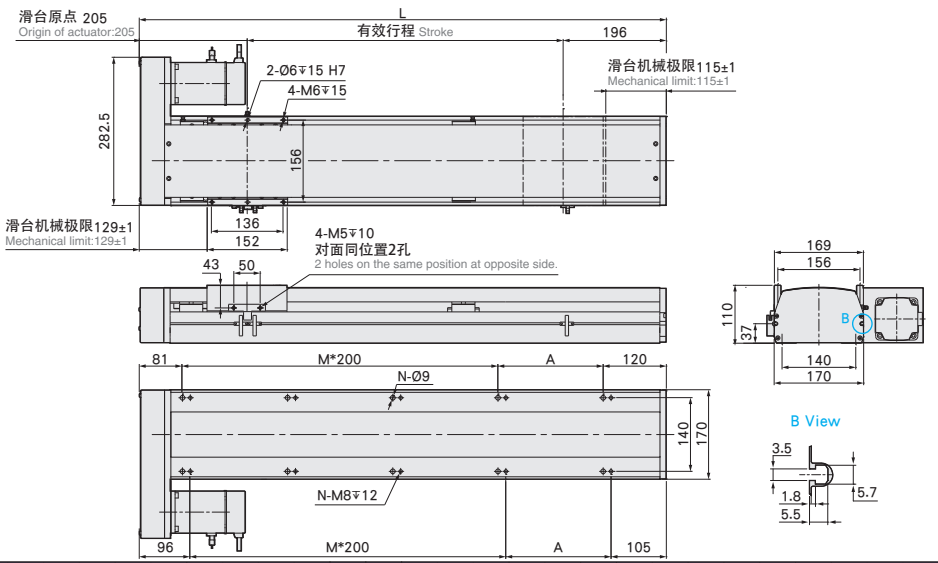

有效行程 stroke	800	850	900	950	1000	1050	1100	1150	1200	1250	1300	1350	1400	1450	1500	1550	1600	1650	1700	1750	1800	1850	1900	1950	2000	2050	2100	2150	2200
L	1201	1251	1301	1351	1401	1451	1501	1551	1601	1651	1701	1751	1801	1851	1901	1951	2001	2051	2101	2151	2201	2251	2301	2351	2401	2451	2501	2551	2601
A	200	50	100	150	200	50	100	150	200	50	100	150	200	50	100	150	200	50	100	150	200	50	100	150	200	50	100	150	200
M	4	5	5	5	5	6	6	6	6	7	7	7	7	8	8	8	8	9	9	9	9	10	10	10	10	11	11	11	11
N	12	14	14	14	14	16	16	16	16	18	18	18	18	20	20	20	20	22	22	22	22	24	24	24	24	26	26	26	26
KG	30.61	31.29	31.97	32.65	33.33	34.01	34.69	35.37	36.05	36.73	37.41	38.09	38.77	39.45	40.13	40.81	41.49	42.17	42.85	43.53	44.21	44.89	45.57	46.25	46.93	47.61	48.29	48.97	49.65

YDA22M 单轴/1-axis

长行程 Long Stroke ▶ 螺杆驱动 Ball Screw Drive

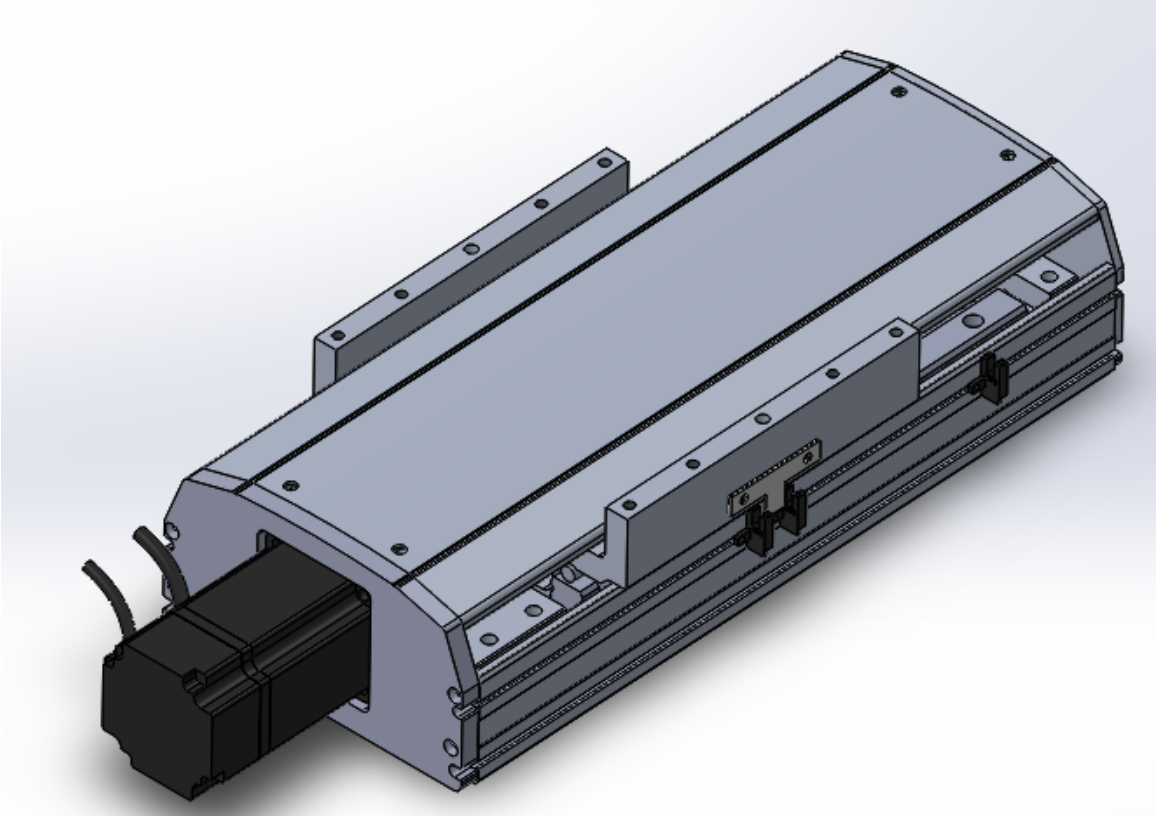

◎可对应无尘规格。
Customizable for clean room type.

此图仅供参考，出货规格详见尺寸图。
The picture is just for the reference. Please check the the actual dimensions on the drawing.

最大行程 Maximum Stroke	最高速度 Maximum Speed	马达容量 Motor Output	滚珠螺杆 Ball Screw	直线滑轨 Linear Guide
2400mm	1600mm/s	750W	Ø20mm	20X15-2支

※ 马达最高转速：2400rpm。
※ Maximum motor speed: 2400rpm.

型号表示方式 Ordering Method

YDA22M - L 10 - 850 - M - M75B - C 4 - 0001

本体型号 Model

特注式样 Special Order No.

行程 Stroke

850-2400mm
50间隔 50 mm Pitch

螺杆导程 Ball Screw Lead

05	05mm
10	10mm
20	20mm
40	40mm

马达位置 Motor Position

M	马达内置 Motor Hidden In
BC	马达外露 Motor Exposed
BL	马达左折 Motor Left Side
BR	马达右折 Motor Right Side
BM	马达下折 Motor Bottom Side

马达厂牌 Motor Brand

M	三 菱 Mitsubishi	10	-	B
P	松 下 Panasonic	20	-	
Y	安 川 Yaskawa	40	-	
T	台 达 Delta	75	750W	

※若无刹车则不表示。※If No Brake,No Description.

原点感应器 Home Sensor

外挂型 Out Side	
C	马达侧 Motor Side
D	反马达侧 OppoSite Motor Side
无 SENSOR No Sensor	
E	无 SENSOR No Sensor

端点极限感应器 Limit Sensor

外挂型 Out Side	
3	1只 1 Pc
4	2只 2 Pc
无 SENSOR No Sensor	
5	无 SENSOR No Sensor

基本仕样 Specification

规格 Spec	位置重复精度 Repeatability (mm)		±0.01			
	螺杆导程 Ball Screw Lead (mm)		5	10	20	40
	最高速度 Maximum Speed (mm/s)		200	400	800	1600
	最大可搬重量 Maximum Payload	水平使用 Horizontal (kg)	130	130	85	43
		垂直使用 Vertical (kg)	50	40	25	12
	定格推力 Rated Thrust (N)		2563	1281	640	320
	标准行程 Stroke Pitch (mm)		850-2400mm/50间隔 50 mm Pitch			
部品 Parts	AC伺服马达容量 AC Servo Motor Output (W)		750			
	滚珠螺杆外径 Ball Screw Ø (mm)		C7 ϕ 20			
	高刚性直线滑轨 High Rigidity Linear Guide (mm)		W20XH15			
	联轴器 Coupling (mm)		12X19			
	原点感应器 Home Sensor	外挂 Outside	明治PE07NA-W(NPN)			

※行程超过2050时，会产生螺杆偏摆，此时请将速度调降。
When the stroke is over 2050mm, the run-out of the ballscrew will occur. We recommend to low down the working speed under this circumstances.

※马达加减速设定0.2秒。
Acceleration and deacceleration value is set 0.2 second.

※马达最高转速：2400rpm。Maximum motor speed: 2400rpm.

感应器接线图<原点及端点> Sensor Layout

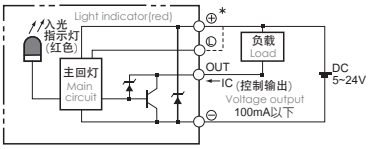

容许负载力距表 Allowable Overhang

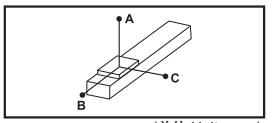

(单位 Unit : mm)

水平安装 Horizontal Installation		A	B	C
導程 5 Lead	80kg	3311	411	403
	100kg	2534	320	308
	130kg	2113	228	221
導程 10 Lead	70kg	2700	430	394
	90kg	2022	320	294
	130kg	1311	198	184
導程 20 Lead	40kg	2044	662	558
	60kg	1316	417	352
	85kg	886	272	231
導程 40 Lead	20kg	1180	766	533
	25kg	927	599	418
	43kg	510	318	224

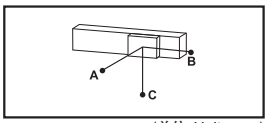

(单位 Unit : mm)

壁挂安装 Wall Installation		A	B	C
導程 5 Lead	85kg	370	388	3066
	105kg	288	299	2389
	130kg	221	228	2113
導程 10 Lead	75kg	368	398	2515
	95kg	277	300	1926
	130kg	184	198	1328
導程 20 Lead	45kg	490	582	1805
	65kg	321	381	1204
	85kg	231	272	886
導程 40 Lead	25kg	418	601	930
	35kg	286	408	644
	43kg	224	318	510

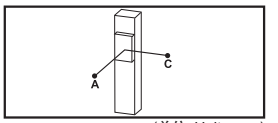

(单位 Unit : mm)

垂直安装 Vertical Installation		A	C
導程 5 Lead	30kg	1301	1301
	40kg	977	977
	50kg	781	781
導程 10 Lead	20kg	1735	1735
	30kg	1156	1156
	40kg	867	867
導程 20 Lead	15kg	1835	1835
	20kg	1376	1376
	25kg	1101	1101
導程 40 Lead	7kg	1943	1943
	12kg	1133	1133
	-	-	-

静态容许负载惯量 Static Loading Moment

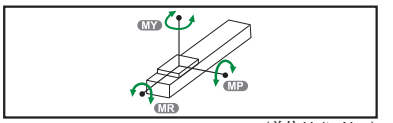

(单位 Unit : N.m)

MY	1254
MP	1254
MR	1254

※力距表所表示的数据，代表重心。
The torque value in the chart indicate the center of gravity.

※符合型录规范的正常使用下，保证寿命为10000公里。
Operation life is 10,000km when the product is using under the specified conditions.

※倒吊使用无法套用标准规范，如有需求请咨询我司业务。
Data information is not for ceiling-mount inverse use. Contact us for the details if you want to apply ceiling-mount inverse usage.

搭配伺服马达一览表 Suitable Motor Brand

厂牌 Brand	马达记号 Mark	刹车有无 Brake	马达容量 Watt	电源电压 AC-Voltage	伺服马达型号 Motor Model	驱动器型号 Driver Model
三菱 Mitsubishi	M	无刹车(水平仕样) No Brake (Horizontal Type)	750	220	HG-KR73	MR-J4-70A
		有刹车(垂直仕样) With Brake (Vertical Type)	750	220	HG-KR73B	MR-J4-70A
松下 Panasonic	P	无刹车(水平仕样) No Brake (Horizontal Type)	750	220	MHMD082G1U	MCDHT3520
		有刹车(垂直仕样) With Brake (Vertical Type)	750	220	MHMD082G1V	MCDHT3520
台达 Delta	T	无刹车(水平仕样) No Brake (Horizontal Type)	750	220	ECMA-C20807ES	ASD-B20721-B
		有刹车(垂直仕样) With Brake (Vertical Type)	750	220	ECMA-C20807FS	ASD-B20721-B

马达内置/马达直连
Motor Hidden In / Motor Exposed

M 马达内置 Motor Hidden In

单位 Unit : mm

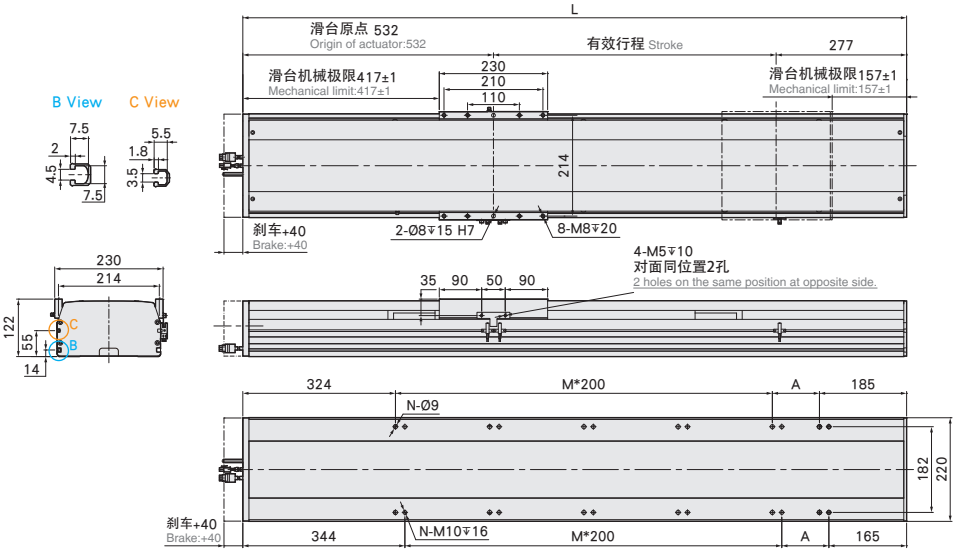

有效行程 stroke	850	900	950	1000	1050	1100	1150	1200	1250	1300	1350	1400	1450	1500	1550	1600	1650	1700	1750	1800	1850	1900	1950	2000	2050	2100	2150	2200	2250	2300	2350	2400
L	1659	1709	1759	1809	1859	1909	1959	2009	2059	2109	2159	2209	2259	2309	2359	2409	2459	2509	2559	2609	2659	2709	2759	2809	2859	2909	2959	3009	3059	3109	3159	3209
A	150	200	50	100	150	200	50	100	150	200	50	100	150	200	50	100	150	200	50	100	150	200	50	100	150	200	50	100	150	200	50	100
M	5	5	6	6	6	6	7	7	7	7	8	8	8	8	9	9	9	9	10	10	10	10	11	11	11	11	12	12	12	12	13	13
N	14	14	16	16	16	16	18	18	18	18	20	20	20	20	22	22	22	22	24	24	24	24	26	26	26	26	28	28	28	28	30	30
KG	56.61	57.97	59.33	60.69	62.05	63.41	64.77	66.13	67.49	68.85	70.21	71.57	72.93	74.29	75.65	77.01	78.37	79.73	81.09	82.45	83.81	85.17	86.53	87.89	89.25	90.61	91.97	93.33	94.69	96.05	97.41	98.77

BC 马达直连 Motor Exposed

单位 Unit : mm

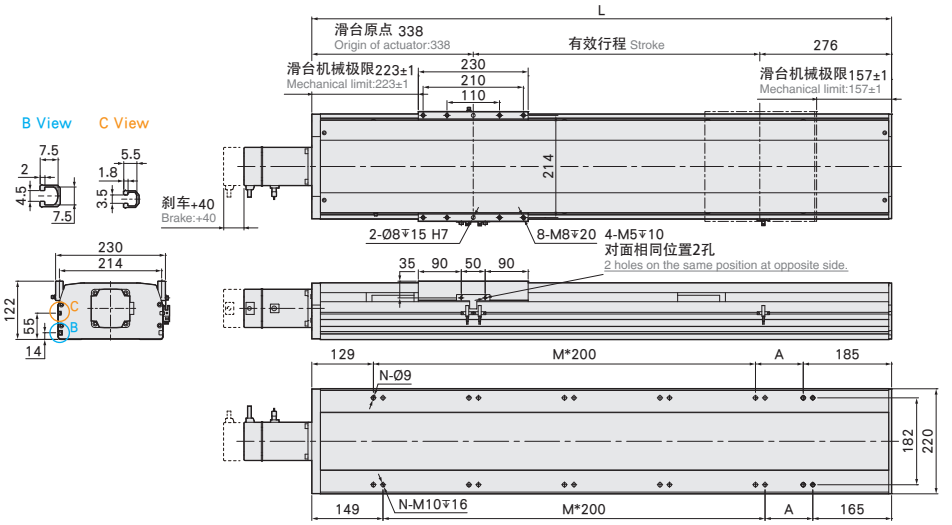

有效行程 stroke	850	900	950	1000	1050	1100	1150	1200	1250	1300	1350	1400	1450	1500	1550	1600	1650	1700	1750	1800	1850	1900	1950	2000	2050	2100	2150	2200	2250	2300	2350	2400
L	1464	1514	1564	1614	1664	1714	1764	1814	1864	1914	1964	2014	2064	2114	2164	2214	2264	2314	2364	2414	2464	2514	2564	2614	2664	2714	2764	2814	2864	2914	2964	3014
A	150	200	50	100	150	200	50	100	150	200	50	100	150	200	50	100	150	200	50	100	150	200	50	100	150	200	50	100	150	200	50	100
M	5	5	6	6	6	6	7	7	7	7	8	8	8	8	9	9	9	9	10	10	10	10	11	11	11	11	12	12	12	12	13	13
N	14	14	16	16	16	16	18	18	18	18	20	20	20	20	22	22	22	22	24	24	24	24	26	26	26	26	28	28	28	28	30	30
KG	53.91	55.27	56.63	57.99	59.35	60.71	62.07	63.43	64.79	66.15	67.51	68.87	70.23	71.59	72.95	74.31	75.67	77.03	78.39	79.75	81.11	82.47	83.83	85.19	86.55	87.91	89.27	90.63	91.99	93.35	94.71	96.07

马达左折/马达右折

Motor Left Side / Motor Right Side

单位 Unit : mm

BL 马达左折 Motor Left Side

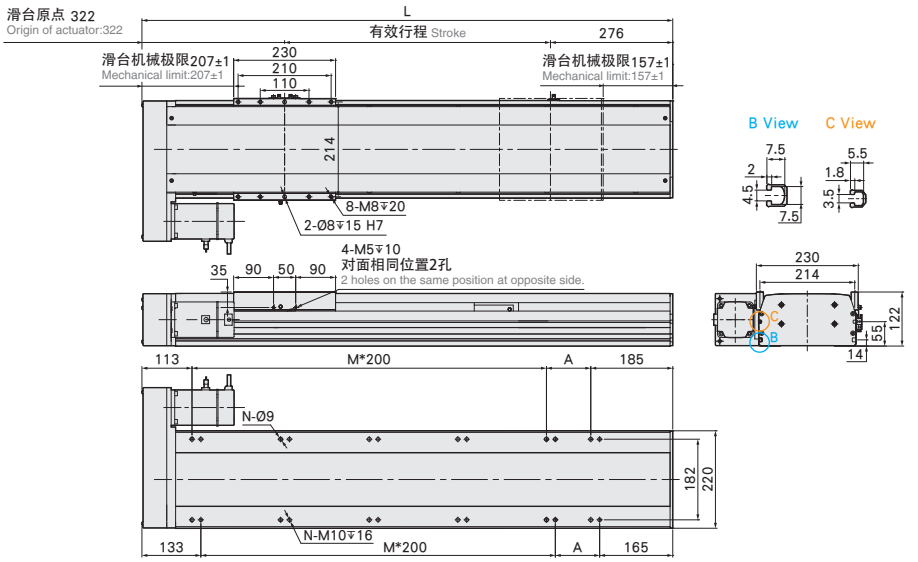

有效行程 stroke	850	900	950	1000	1050	1100	1150	1200	1250	1300	1350	1400	1450	1500	1550	1600	1650	1700	1750	1800	1850	1900	1950	2000	2050	2100	2150	2200	2250	2300	2350	2400
L	1448	1498	1548	1598	1648	1698	1748	1798	1848	1898	1948	1998	2048	2098	2148	2198	2248	2298	2348	2398	2448	2498	2548	2598	2648	2698	2748	2798	2848	2898	2948	2998
A	150	200	50	100	150	200	50	100	150	200	50	100	150	200	50	100	150	200	50	100	150	200	50	100	150	200	50	100	150	200	50	100
M	5	5	6	6	6	6	7	7	7	7	8	8	8	8	9	9	9	9	10	10	10	10	11	11	11	11	12	12	12	12	13	13
N	14	14	16	16	16	16	18	18	18	18	20	20	20	20	22	22	22	22	24	24	24	24	26	26	26	26	28	28	28	28	30	30
KG	55.11	56.47	57.83	59.19	60.55	61.91	63.27	64.63	65.99	67.35	68.71	70.07	71.43	72.79	74.15	75.51	76.87	78.23	79.59	80.95	82.31	83.67	85.03	86.39	87.75	89.11	90.47	91.83	93.19	94.55	95.91	97.27

单位 Unit : mm

BR 马达右折 Motor Right Side

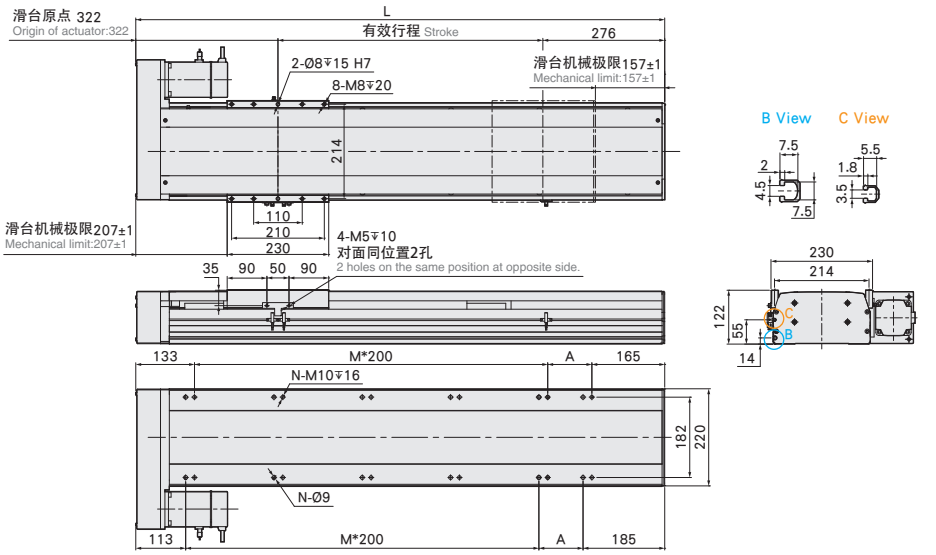

有效行程 stroke	850	900	950	1000	1050	1100	1150	1200	1250	1300	1350	1400	1450	1500	1550	1600	1650	1700	1750	1800	1850	1900	1950	2000	2050	2100	2150	2200	2250	2300	2350	2400
L	1448	1498	1548	1598	1648	1698	1748	1798	1848	1898	1948	1998	2048	2098	2148	2198	2248	2298	2348	2398	2448	2498	2548	2598	2648	2698	2748	2798	2848	2898	2948	2998
A	150	200	50	100	150	200	50	100	150	200	50	100	150	200	50	100	150	200	50	100	150	200	50	100	150	200	50	100	150	200	50	100
M	5	5	6	6	6	6	7	7	7	7	8	8	8	8	9	9	9	9	10	10	10	10	11	11	11	11	12	12	12	12	13	13
N	14	14	16	16	16	16	18	18	18	18	20	20	20	20	22	22	22	22	24	24	24	24	26	26	26	26	28	28	28	28	30	30
KG	55.11	56.47	57.83	59.19	60.55	61.91	63.27	64.63	65.99	67.35	68.71	70.07	71.43	72.79	74.15	75.51	76.87	78.23	79.59	80.95	82.31	83.67	85.03	86.39	87.75	89.11	90.47	91.83	93.19	94.55	95.91	97.27

马达下折
Motor Bottom Side

单位 Unit : mm

BM 马达下折 Motor Bottom Side

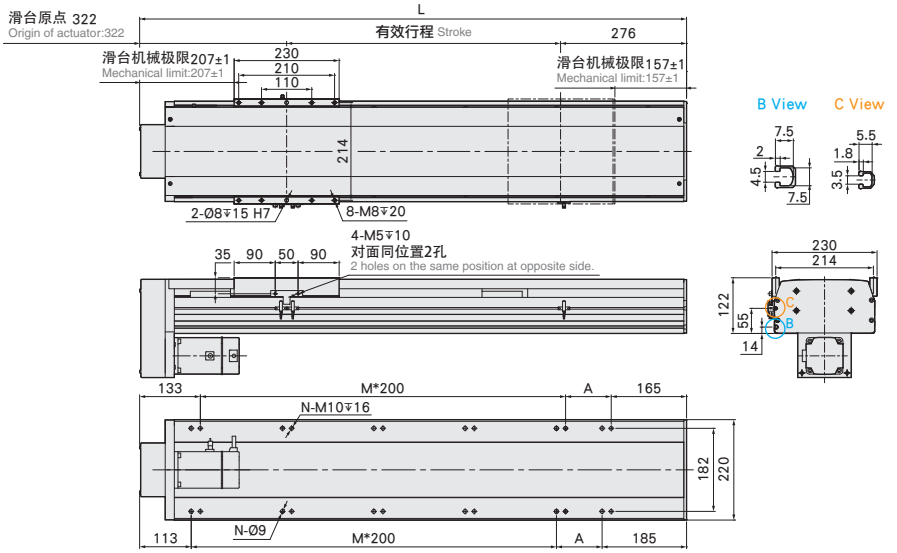

有效行程 stroke	850	900	950	1000	1050	1100	1150	1200	1250	1300	1350	1400	1450	1500	1550	1600	1650	1700	1750	1800	1850	1900	1950	2000	2050	2100	2150	2200	2250	2300	2350	2400
L	1448	1498	1548	1598	1648	1698	1748	1798	1848	1898	1948	1998	2048	2098	2148	2198	2248	2298	2348	2398	2448	2498	2548	2598	2648	2698	2748	2798	2848	2898	2948	2998
A	150	200	50	100	150	200	50	100	150	200	50	100	150	200	50	100	150	200	50	100	150	200	50	100	150	200	50	100	150	200	50	100
M	5	5	6	6	6	6	7	7	7	7	8	8	8	8	9	9	9	9	10	10	10	10	11	11	11	11	12	12	12	12	13	13
N	14	14	16	16	16	16	18	18	18	18	20	20	20	20	22	22	22	22	24	24	24	24	26	26	26	26	28	28	28	28	30	30
KG	55.11	56.47	57.83	59.19	60.55	61.91	63.27	64.63	65.99	67.35	68.71	70.07	71.43	72.79	74.15	75.51	76.87	78.23	79.59	80.95	82.31	83.67	85.03	86.39	87.75	89.11	90.47	91.83	93.19	94.55	95.91	97.27

滑台系列

YDB Series

一般环境/皮带式样
Standard/Belt Type

CONTENTS

一般环境 / 皮带式样 Standard/Belt Type

规格索引-标准皮带滑台系列

Spec Index　　Standard Belt Actuator

使用环境 Use Where	传动方式 Driven Mode	式样 Model Specification	减速机构 Reducer Mechanism	马达容量 Motor Output (w)	本体宽幅 Width(mm)	位置重习精度 Repeatability(mm)	皮带规格 Belt Spec		最大可搬重量 Maximum Payload(kg)		最高速度*1 Maximum Speed (mm/s)
							宽度 Belt Width(mm)	导程 Lead(mm)	水平使用 Horizontal	垂直使用 Vertical	
一般环境 Standard Environment	时规皮带 Timing Belt										
		YDB10	有 Yes	100W	102	±0.04	15	32	10		1600
		YDB14M		200W	135	±0.04	22	40	25		2000
		YDB17M		400W	170	±0.04	30	40	45		2000
		YDB22M		750W	220	±0.04	50	40	85		2000

*1:最高速度(MM/S)是以伺服马达最高转速3000RPM为基准。
The highest speed is based on the maximum servo motor's rpm (3000).
步进马达最高转速500RPM为基准。
The highest speed is based on the maximum stepping motor's rpm (500).

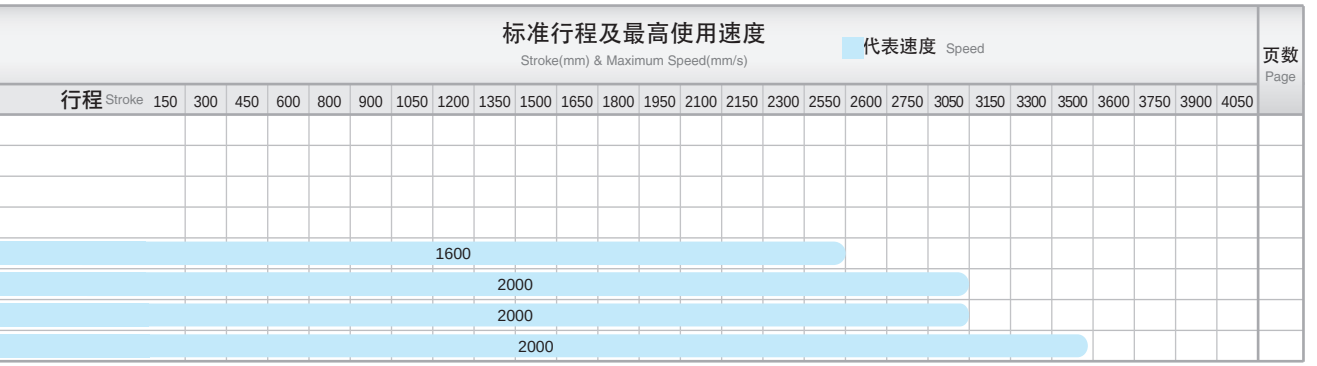
标准行程及最高使用速度
Stroke(mm) & Maximum Speed(mm/s)
代表速度 Speed
页数
Page
行程 Stroke
150 300 450 600 800 900 1050 1200 1350 1500 1650 1800 1950 2100 2150 2300 2550 2600 2750 3050 3150 3300 3500 3600 3750 3900 4050
1600
2000
2000
2000

YDB10 单轴/1-axis

皮带驱动
Belt Drive

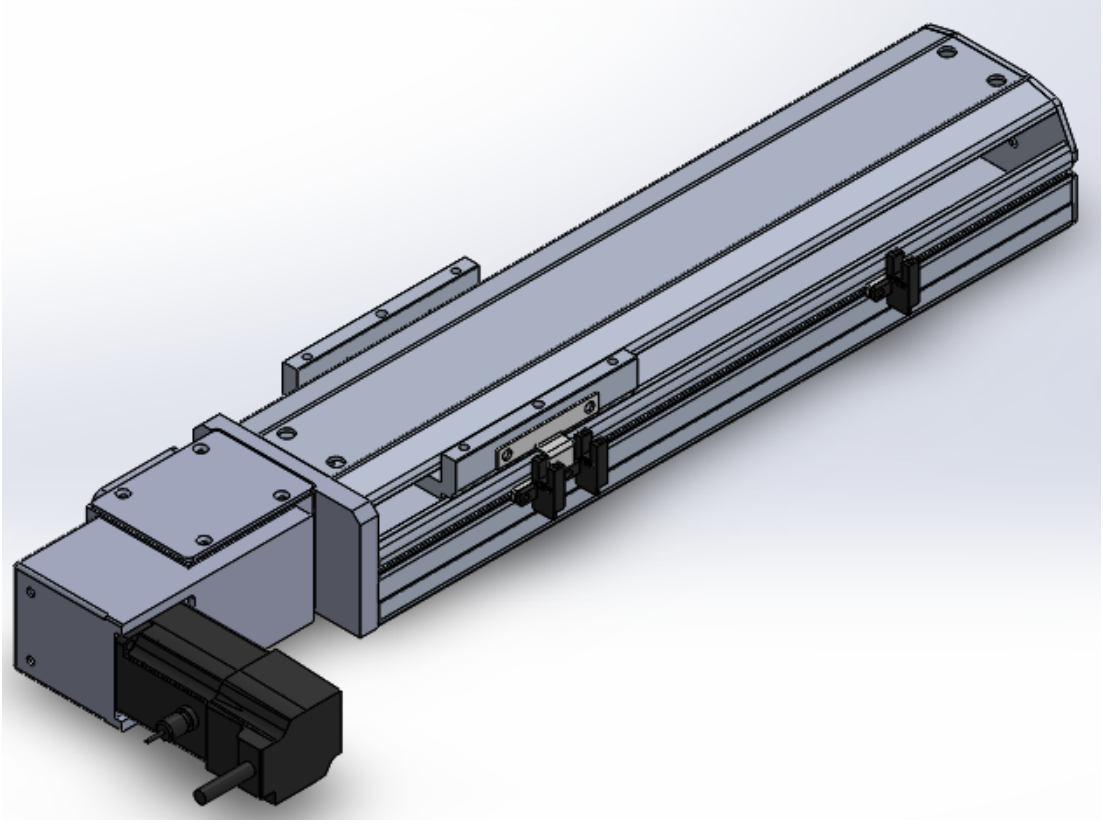

此图仅供参考，出货规格详见尺寸图。
The picture is just for the reference. Please check the the actual dimensions on the drawing.

最大行程 Maximum Stroke	最高速度 Maximum Speed	马达容量 Motor Output	皮带宽度 Belt Width	直线滑轨 Linear Guide
2550mm	1600mm/s	100W	15 mm	20X18-1支

型号表示方式 Ordering Method

YDB10 - L 40 - 100 - L - M 10 - C 4 - 0001

本体型号 Model

特注式样 Special Order No.

行程 Stroke

50-2550mm
50间隔 50 mm Pitch

皮带型式 Belt Type

L	无尘皮带 Clean belt
X	橡胶皮带 Rubber belt

导程 Lead

40	40mm

马达位置 Motor Position

L	马达左折 Motor Left Side
LU	马达左上折 Motor Left Upper Side
LD	马达左下折 Motor Left Lower Side
R	马达右折 Motor Right Side
RU	马达右上折 Motor Right Upper Side
RD	马达右下折 Motor Right Lower Side

马达厂牌 Motor Brand

M	三菱 Mitsubishi	10	100W
P	松下 Panasonic	20	-
Y	安川 Yaskawa	40	-
T	台达 Delta	75	-

原点感应器 Home Sensor

	外挂型 Out Side
C	马达侧 Motor Side
D	反马达侧 OppoSite Motor Side
	无 SENSOR No Sensor
E	无 SENSOR No Sensor

端点极限感应器 Limit Sensor

	外挂型 Out Side
3	1只 1Pc
4	2只 2Pc
	无 SENSOR No Sensor
5	无 SENSOR No Sensor

基本仕样 Specification

规格 Spec	位置重复精度 Repeatability (mm)		±0.04
	导程 Lead (mm)		40
	最高速度 Maximum Speed (mm/s)		2000
	最大可搬重量 Maximum Payload	水平使用 Horizontal (kg)	10
		垂直使用 Vertical (kg)	
	定格推力 Rated Thrust (N)		61
	标准行程 Stroke Pitch (mm)		50-2550mm/50间隔 50 mm Pitch
部品 Parts	AC伺服马达容量 AC Servo Motor Output (W)		100
	皮带宽度 Belt Width		15
	高刚性直线滑轨 High Rigidity Linear Guide (mm)		W20XH18
	原点感应器 Home Sensor	外挂 Outside	明治PE03NA-W(NPN)

※马达加减速设定0.4秒。
Acceleration and deacceleration value is set 0.4 second.

感应器接线图<原点及端点> Sensor Layout

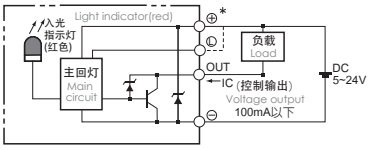

容许负载力距表 Allowable Overhang

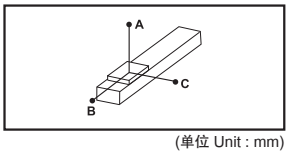

(单位 Unit : mm)

水平安装 Horizontal Installation	A	B	C
5kg	495	152	128
8kg	301	91	77
10kg	236	71	60

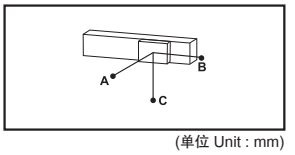

(单位 Unit : mm)

壁挂安装 Wall Installation	A	B	C
4kg	162	192	625
7kg	89	106	347
10kg	60	71	236

※力距表所表示的数据，代表重心。
The torque value in the chart indicate the center of gravity.
※符合型录规范的正常使用下，保证寿命为10000公里。
Operation life is 10,000km when the product is using under the specified conditions.
※倒吊使用无法套用标准规范，如有需求请咨询我司业务。
Data information is not for ceiling-mount inverse use.
Contact us for the details if you want to apply ceiling-mount inverse usage.

静态容许负载惯量 Static Loading Moment

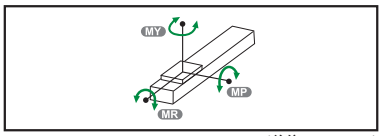

(单位 Unit : N.m)

MY	110
MP	110
MR	120

搭配伺服马达一览表 Suitable Motor Brand

厂牌 Brand	马达记号 Mark	刹车有无 Brake	马达容量 Watt	电源电源 AC-Voltage	伺服马达型号 Motor Model	驱动马达型号 Driver Model
三菱 Mitsubishi	M	无刹车(水平仕样) No Brake (Horizontal Type)	100	220	HG-KR13	MR-J4-10A
松下 Panasonic	P	无刹车(水平仕样) No Brake (Horizontal Type)	100	220	MSMD012G1U	MADHT1505
台达 Delta	T	无刹车(水平仕样) No Brake (Horizontal Type)	100	220	ECMA-C20401ES	ASD-B20121-B

马达左折/马达右折
Motor Left Side / Motor Right Side

单位 Unit : mm

L 马达左折 Motor Left Side

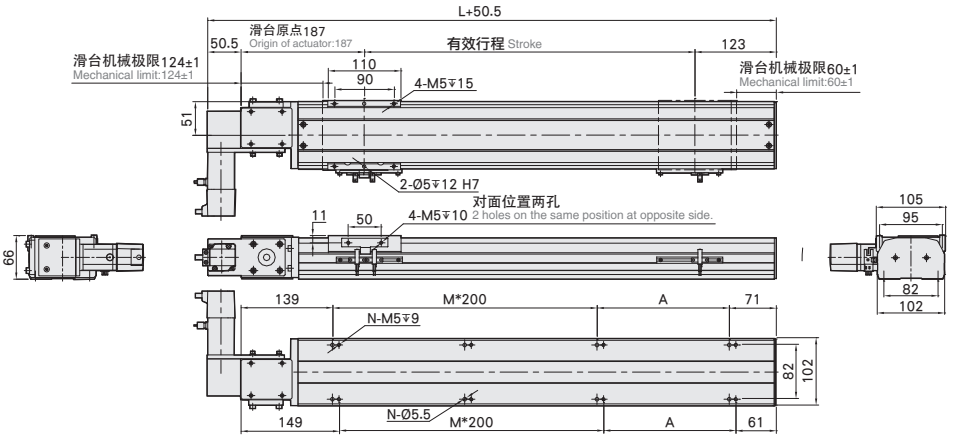

有效行程 stroke	50	100	150	200	250	300	350	400	450	500	550	600	650	700	750	800	850	900	950	1000	1050	1100	1150	1200	1250	1300
L	360	410	460	510	560	610	660	710	760	810	860	910	960	1010	1060	1110	1160	1210	1260	1310	1360	1410	1460	1510	1560	1610
A	150	200	50	100	150	200	50	100	150	200	50	100	150	200	50	100	150	200	50	100	150	200	50	100	150	200
M	0	0	1	1	1	1	2	2	2	2	3	3	3	3	4	4	4	4	5	5	5	5	6	6	6	6
N	4	4	6	6	6	6	8	8	8	8	10	10	10	10	12	12	12	12	14	14	14	14	16	16	16	16
KG	6.37	6.8	7.23	7.65	8.07	8.5	8.92	9.34	9.76	10.19	10.61	11.03	11.46	11.88	12.3	12.73	13.15	13.57	13.99	14.42	14.84	15.26	15.68	16.1	16.52	16.94

有效行程 stroke	1350	1400	1450	1500	1550	1600	1650	1700	1750	1800	1850	1900	1950	2000	2050	2100	2150	2200	2250	2300	2350	2400	2450	2500	2550
L	1660	1710	1760	1810	1860	1910	1960	2010	2060	2110	2160	2210	2260	2310	2360	2410	2460	2510	2560	2610	2660	2710	2760	2810	2860
A	50	100	150	200	50	100	150	200	50	100	150	200	50	100	150	200	50	100	150	200	50	100	150	200	50
M	7	7	7	7	8	8	8	8	9	9	9	9	10	10	10	10	11	11	11	11	12	12	12	12	13
N	18	18	18	18	20	20	20	20	22	22	22	22	24	24	24	24	26	26	26	26	28	28	28	28	30
KG	17.36	17.78	18.2	18.62	19.04	19.46	19.88	20.3	20.72	21.14	21.56	21.98	22.4	22.82	23.24	23.66	24.08	24.5	24.92	25.34	25.76	26.18	26.6	27.02	27.44

单位 Unit : mm

R 马达右折 Motor Right Side

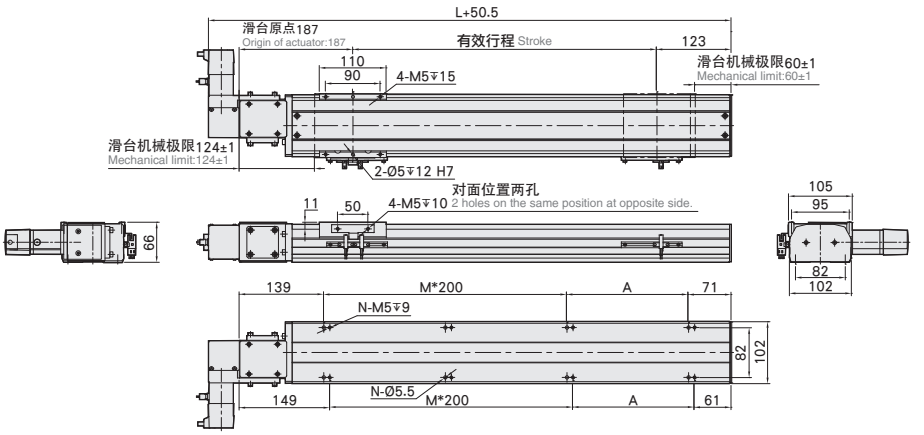

有效行程 stroke	50	100	150	200	250	300	350	400	450	500	550	600	650	700	750	800	850	900	950	1000	1050	1100	1150	1200	1250	1300
L	360	410	460	510	560	610	660	710	760	810	860	910	960	1010	1060	1110	1160	1210	1260	1310	1360	1410	1460	1510	1560	1610
A	150	200	50	100	150	200	50	100	150	200	50	100	150	200	50	100	150	200	50	100	150	200	50	100	150	200
M	0	0	1	1	1	1	2	2	2	2	3	3	3	3	4	4	4	4	5	5	5	5	6	6	6	6
N	4	4	6	6	6	6	8	8	8	8	10	10	10	10	12	12	12	12	14	14	14	14	16	16	16	16
KG	6.37	6.8	7.23	7.65	8.07	8.5	8.92	9.34	9.76	10.19	10.61	11.03	11.46	11.88	12.3	12.73	13.15	13.57	13.99	14.42	14.84	15.26	15.68	16.1	16.52	16.94

有效行程 stroke	1350	1400	1450	1500	1550	1600	1650	1700	1750	1800	1850	1900	1950	2000	2050	2100	2150	2200	2250	2300	2350	2400	2450	2500	2550
L	1660	1710	1760	1810	1860	1910	1960	2010	2060	2110	2160	2210	2260	2310	2360	2410	2460	2510	2560	2610	2660	2710	2760	2810	2860
A	50	100	150	200	50	100	150	200	50	100	150	200	50	100	150	200	50	100	150	200	50	100	150	200	50
M	7	7	7	7	8	8	8	8	9	9	9	9	10	10	10	10	11	11	11	11	12	12	12	12	13
N	18	18	18	18	20	20	20	20	22	22	22	22	24	24	24	24	26	26	26	26	28	28	28	28	30
KG	17.36	17.78	18.2	18.62	19.04	19.46	19.88	20.3	20.72	21.14	21.56	21.98	22.4	22.82	23.24	23.66	24.08	24.5	24.92	25.34	25.76	26.18	26.6	27.02	27.44

马达左上折/马达右上折

Motor Left Upper Side / Motor Right Upper Side

单位 Unit : mm

LU 马达左上折 Motor Left Upper Side

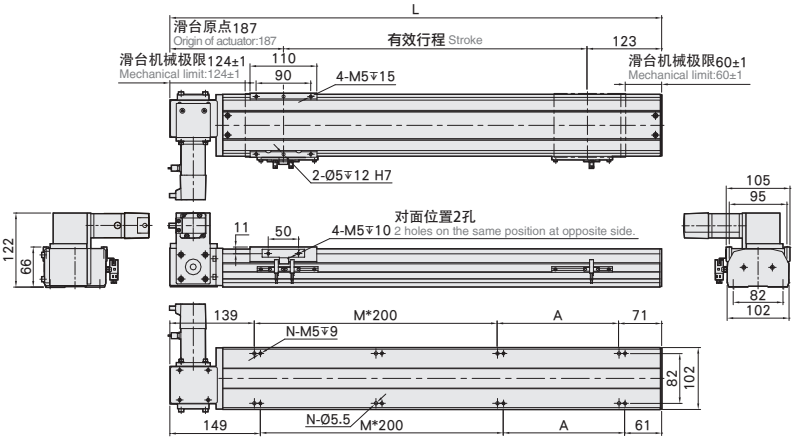

有效行程 stroke	50	100	150	200	250	300	350	400	450	500	550	600	650	700	750	800	850	900	950	1000	1050	1100	1150	1200	1250	1300
L	360	410	460	510	560	610	660	710	760	810	860	910	960	1010	1060	1110	1160	1210	1260	1310	1360	1410	1460	1510	1560	1610
A	150	200	50	100	150	200	50	100	150	200	50	100	150	200	50	100	150	200	50	100	150	200	50	100	150	200
M	0	0	1	1	1	1	2	2	2	2	3	3	3	3	4	4	4	4	5	5	5	5	6	6	6	6
N	4	4	6	6	6	6	8	8	8	8	10	10	10	10	12	12	12	12	14	14	14	14	16	16	16	16
KG	6.37	6.8	7.23	7.65	8.07	8.5	8.92	9.34	9.76	10.19	10.61	11.03	11.46	11.88	12.3	12.73	13.15	13.57	13.99	14.42	14.84	15.26	15.68	16.1	16.52	16.94

有效行程 stroke	1350	1400	1450	1500	1550	1600	1650	1700	1750	1800	1850	1900	1950	2000	2050	2100	2150	2200	2250	2300	2350	2400	2450	2500	2550
L	1660	1710	1760	1810	1860	1910	1960	2010	2060	2110	2160	2210	2260	2310	2360	2410	2460	2510	2560	2610	2660	2710	2760	2810	2860
A	50	100	150	200	50	100	150	200	50	100	150	200	50	100	150	200	50	100	150	200	50	100	150	200	50
M	7	7	7	7	8	8	8	8	9	9	9	9	10	10	10	10	11	11	11	11	12	12	12	12	13
N	18	18	18	18	20	20	20	20	22	22	22	22	24	24	24	24	26	26	26	26	28	28	28	28	30
KG	17.36	17.78	18.2	18.62	19.04	19.46	19.88	20.3	20.72	21.14	21.56	21.98	22.4	22.82	23.24	23.66	24.08	24.5	24.92	25.34	25.76	26.18	26.6	27.02	27.44

单位 Unit : mm

RU 马达右上折 Motor Right Upper Side

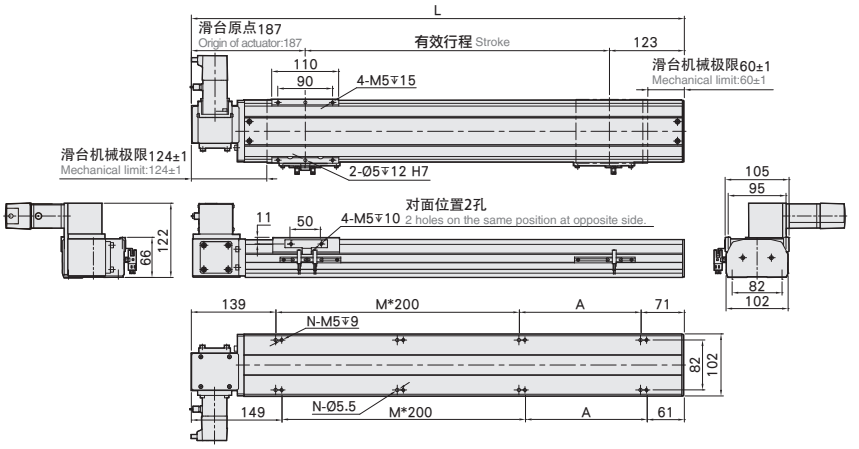

有效行程 stroke	50	100	150	200	250	300	350	400	450	500	550	600	650	700	750	800	850	900	950	1000	1050	1100	1150	1200	1250	1300
L	360	410	460	510	560	610	660	710	760	810	860	910	960	1010	1060	1110	1160	1210	1260	1310	1360	1410	1460	1510	1560	1610
A	150	200	50	100	150	200	50	100	150	200	50	100	150	200	50	100	150	200	50	100	150	200	50	100	150	200
M	0	0	1	1	1	1	2	2	2	2	3	3	3	3	4	4	4	4	5	5	5	5	6	6	6	6
N	4	4	6	6	6	6	8	8	8	8	10	10	10	10	12	12	12	12	14	14	14	14	16	16	16	16
KG	6.37	6.8	7.23	7.65	8.07	8.5	8.92	9.34	9.76	10.19	10.61	11.03	11.46	11.88	12.3	12.73	13.15	13.57	13.99	14.42	14.84	15.26	15.68	16.1	16.52	16.94

有效行程 stroke	1350	1400	1450	1500	1550	1600	1650	1700	1750	1800	1850	1900	1950	2000	2050	2100	2150	2200	2250	2300	2350	2400	2450	2500	2550
L	1660	1710	1760	1810	1860	1910	1960	2010	2060	2110	2160	2210	2260	2310	2360	2410	2460	2510	2560	2610	2660	2710	2760	2810	2860
A	50	100	150	200	50	100	150	200	50	100	150	200	50	100	150	200	50	100	150	200	50	100	150	200	50
M	7	7	7	7	8	8	8	8	9	9	9	9	10	10	10	10	11	11	11	11	12	12	12	12	13
N	18	18	18	18	20	20	20	20	22	22	22	22	24	24	24	24	26	26	26	26	28	28	28	28	30
KG	17.36	17.78	18.2	18.62	19.04	19.46	19.88	20.3	20.72	21.14	21.56	21.98	22.4	22.82	23.24	23.66	24.08	24.5	24.92	25.34	25.76	26.18	26.6	27.02	27.44

马达左下折/马达右下折
Motor Left Lower Side / Motor Right Lower Side

单位 Unit : mm

LD 马达左下折 Motor Left Lower Side

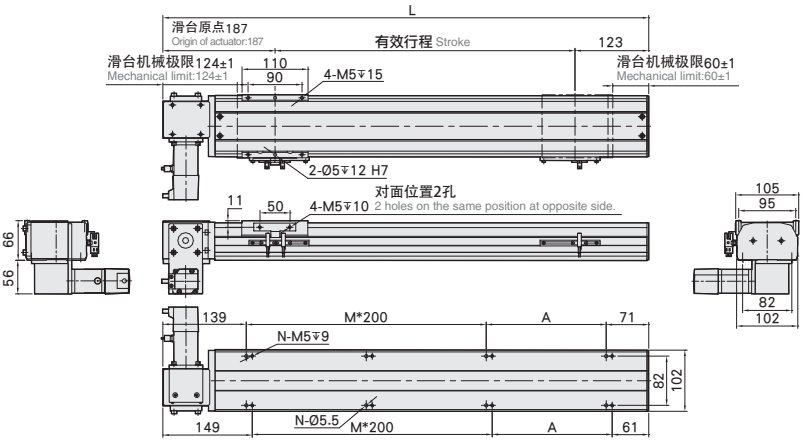

有效行程 stroke	50	100	150	200	250	300	350	400	450	500	550	600	650	700	750	800	850	900	950	1000	1050	1100	1150	1200	1250	1300
L	360	410	460	510	560	610	660	710	760	810	860	910	960	1010	1060	1110	1160	1210	1260	1310	1360	1410	1460	1510	1560	1610
A	150	200	50	100	150	200	50	100	150	200	50	100	150	200	50	100	150	200	50	100	150	200	50	100	150	200
M	0	0	1	1	1	1	2	2	2	2	3	3	3	3	4	4	4	4	5	5	5	5	6	6	6	6
N	4	4	6	6	6	6	8	8	8	8	10	10	10	10	12	12	12	12	14	14	14	14	16	16	16	16
KG	6.37	6.8	7.23	7.65	8.07	8.5	8.92	9.34	9.76	10.19	10.61	11.03	11.46	11.88	12.3	12.73	13.15	13.57	13.99	14.42	14.84	15.26	15.68	16.1	16.52	16.94

有效行程 stroke	1350	1400	1450	1500	1550	1600	1650	1700	1750	1800	1850	1900	1950	2000	2050	2100	2150	2200	2250	2300	2350	2400	2450	2500	2550
L	1660	1710	1760	1810	1860	1910	1960	2010	2060	2110	2160	2210	2260	2310	2360	2410	2460	2510	2560	2610	2660	2710	2760	2810	2860
A	50	100	150	200	50	100	150	200	50	100	150	200	50	100	150	200	50	100	150	200	50	100	150	200	50
M	7	7	7	7	8	8	8	8	9	9	9	9	10	10	10	10	11	11	11	11	12	12	12	12	13
N	18	18	18	18	20	20	20	20	22	22	22	22	24	24	24	24	26	26	26	26	28	28	28	28	30
KG	17.36	17.78	18.2	18.62	19.04	19.46	19.88	20.3	20.72	21.14	21.56	21.98	22.4	22.82	23.24	23.66	24.08	24.5	24.92	25.34	25.76	26.18	26.6	27.02	27.44

单位 Unit : mm

RD 马达右下折 Motor Right Lower Side

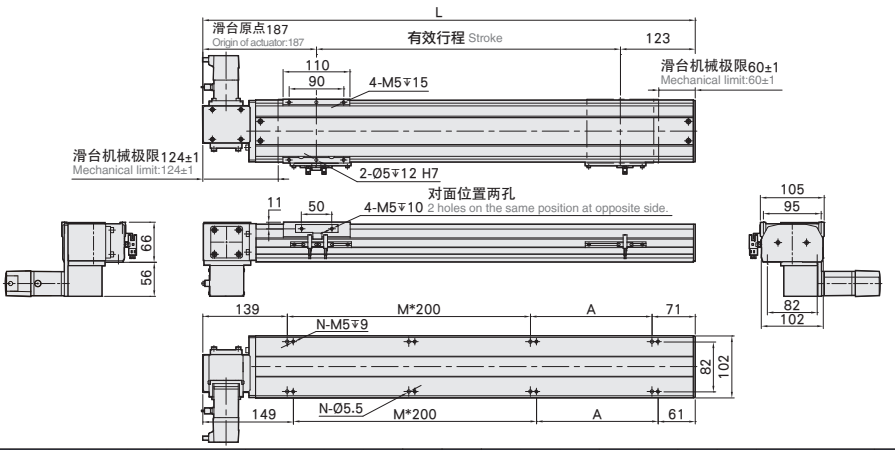

有效行程 stroke	50	100	150	200	250	300	350	400	450	500	550	600	650	700	750	800	850	900	950	1000	1050	1100	1150	1200	1250	1300
L	360	410	460	510	560	610	660	710	760	810	860	910	960	1010	1060	1110	1160	1210	1260	1310	1360	1410	1460	1510	1560	1610
A	150	200	50	100	150	200	50	100	150	200	50	100	150	200	50	100	150	200	50	100	150	200	50	100	150	200
M	0	0	1	1	1	1	2	2	2	2	3	3	3	3	4	4	4	4	5	5	5	5	6	6	6	6
N	4	4	6	6	6	6	8	8	8	8	10	10	10	10	12	12	12	12	14	14	14	14	16	16	16	16
KG	6.37	6.8	7.23	7.65	8.07	8.5	8.92	9.34	9.76	10.19	10.61	11.03	11.46	11.88	12.3	12.73	13.15	13.57	13.99	14.42	14.84	15.26	15.68	16.1	16.52	16.94

有效行程 stroke	1350	1400	1450	1500	1550	1600	1650	1700	1750	1800	1850	1900	1950	2000	2050	2100	2150	2200	2250	2300	2350	2400	2450	2500	2550
L	1660	1710	1760	1810	1860	1910	1960	2010	2060	2110	2160	2210	2260	2310	2360	2410	2460	2510	2560	2610	2660	2710	2760	2810	2860
A	50	100	150	200	50	100	150	200	50	100	150	200	50	100	150	200	50	100	150	200	50	100	150	200	50
M	7	7	7	7	8	8	8	8	9	9	9	9	10	10	10	10	11	11	11	11	12	12	12	12	13
N	18	18	18	18	20	20	20	20	22	22	22	22	24	24	24	24	26	26	26	26	28	28	28	28	30
KG	17.36	17.78	18.2	18.62	19.04	19.46	19.88	20.3	20.72	21.14	21.56	21.98	22.4	22.82	23.24	23.66	24.08	24.5	24.92	25.34	25.76	26.18	26.6	27.02	27.44

YDB14M 单轴/1-axis

皮带驱动
Belt Drive

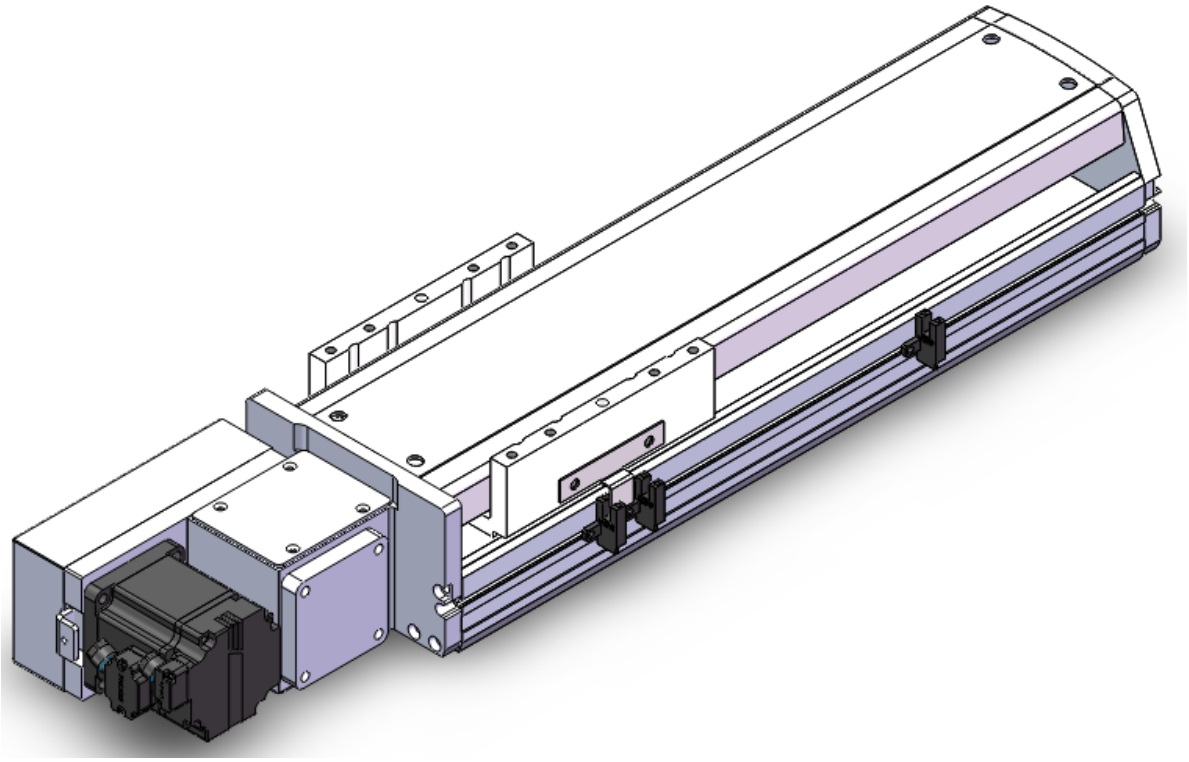

此图仅供参考，出货规格详见尺寸图。
The picture is just for the reference. Please check the the actual dimensions on the drawing.

最大行程 Maximum Stroke	最高速度 Maximum Speed	马达容量 Motor Output	皮带宽度 Belt Width	直线滑轨 Linear Guide
3050mm	2000mm/s	200W	22 mm	15X12.5-2支

型号表示方式 Ordering Method

YDB14M - L 40 - 100 - L - M 20 - C 4 - 0001

本体型号 Model

特注式样 Special Order No.

行程 Stroke

50-3050mm
50间隔 50 mm Pitch

皮带型式 Belt Type

L	无尘皮带 Clean belt
X	橡胶皮带 Rubber belt

导程 Lead

40	40mm

马达位置 Motor Position

L	马达左折 Motor Left Side
LU	马达左上折 Motor Left Upper Side
LD	马达右下折 Motor Left Lower Side
R	马达右 折 Motor Right Side
RU	马达右上折 Motor Right Upper Side
RD	马达右下折 Motor Right Lower Side

马达厂牌 Motor Brand

M	三 菱 Mitsubishi	10	-
P	松 下 Panasonic	20	200W
Y	安 川 Yaskawa	40	-
T	台 达 Delta	75	-

原点感应器 Home Sensor

外挂型 Out Side	
C	马达侧 Motor Side
D	反马达侧 OppoSite Motor Side
无 SENSOR No Sensor	
E	无 SENSOR No Sensor

端点极限感应器 Limit Sensor

外挂型 Out Side	
3	1只 1Pc
4	2只 2Pc
无 SENSOR No Sensor	
5	无 SENSOR No Sensor

基本仕样 Specification

规格 Spec	位置重复精度 Repeatability (mm)		±0.04
	导程 Lead (mm)		40
	最高速度 Maximum Speed (mm/s)		2000
	最大可搬重量 Maximum Payload	水平使用 Horizontal (kg)	25
		垂直使用 Vertical (kg)	
	定格推力 Rated Thrust (N)		100
	标准行程 Stroke Pitch (mm)		50-3050mm/50间隔 50 mm Pitch
部品 Parts	AC伺服马达容量 AC Servo Motor Output (W)		200
	皮带宽度 Belt Width		22
	高刚性滑轨 High Rigidity Linear Guide (mm)		W15XH12.5
	原点感应器 Home Sensor	外挂 Outside	明治PE03NA-W(NPN)

※马达加减速设定0.4秒。
Acceleration and deacceleration value is set 0.4 second.

感应器接线图<原点及端点> Sensor Layout

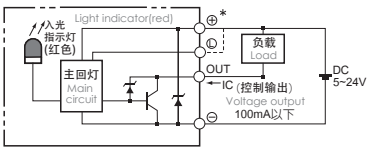

容许负载力距表 Allowable Overhang

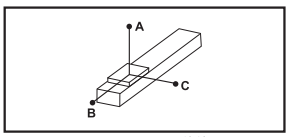

(单位 Unit : mm)

水平安装 Horizontal Installation	A	B	C
10kg	1794	688	538
20kg	858	324	253
25kg	670	251	197

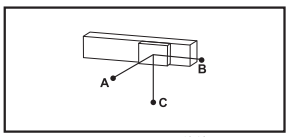

(单位 Unit : mm)

壁挂安装 Wall Installation	A	B	C
15kg	348	446	1170
18kg	285	365	961
25kg	197	251	670

※力距表所表示的数据，代表重心。
The torque value in the chart indicate the center of gravity.
※符合型录规范的正常使用下，保证寿命为10000公里。
Operation life is 10,000km when the product is using under the specified conditions.
※倒吊使用无法套用标准规范，如有需求请咨询我司业务。
Data information is not for ceiling-mount inverse use.
Contact us for the details if you want to apply ceiling-mount inverse usage.

静态容许负载惯量 Static Loading Moment

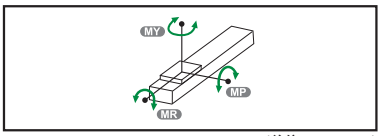

(单位 Unit : N.m)

MY	551
MP	552
MR	485

搭配伺服马达一览表 Suitable Motor Brand

厂牌 Brand	马达记号 Mark	刹车有无 Brake	马达容量 Watt	电源电源 AC-Voltage	伺服马达型号 Motor Model	驱动器型号 Driver Model
三菱 Mitsubishi	M	无刹车(水平仕样) No Brake (Horizontal Type)	200	220	HG-KR23	MR-J4-20A
松下 Panasonic	P	无刹车(水平仕样) No Brake (Horizontal Type)	200	220	MHMD022G1U	MADHT1507
台达 Delta	T	无刹车(水平仕样) No Brake (Horizontal Type)	200	220	ECMA-C20602ES	ASD-B20221-B

马达左折/马达右折
Motor Left Side / Motor Right Side

L 马达左折 Motor Left Side

单位 Unit : mm

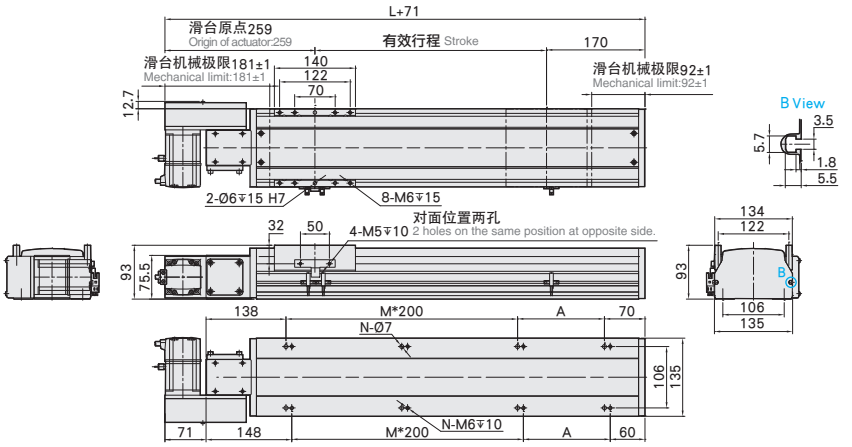

有效行程 stroke	50	100	150	200	250	300	350	400	450	500	550	600	650	700	750	800	850	900	950	1000	1050	1100	1150	1200	1250	1300	1350	1400	1450	1500	1550
L	408	458	508	558	608	658	708	758	808	858	908	958	1008	1058	1108	1158	1208	1258	1308	1358	1408	1458	1508	1558	1608	1658	1708	1758	1808	1858	1908
A	200	50	100	150	200	50	100	150	200	50	100	150	200	50	100	150	200	50	100	150	200	50	100	150	200	50	100	150	200	50	100
M	0	1	1	1	1	2	2	2	2	3	3	3	3	4	4	4	4	5	5	5	5	6	6	6	6	7	7	7	7	8	8
N	4	6	6	6	6	8	8	8	8	10	10	10	10	12	12	12	12	14	14	14	14	16	16	16	16	18	18	18	18	20	20
KG	8.2	8.6	9	9.5	10	10.5	11	11.4	12	12.4	13	13.4	13.9	14.4	14.9	15.4	15.9	16.4	16.9	17.3	17.9	18.5	19.1	19.7	20.3	20.9	21.5	22.1	22.7	23.3	23.9

有效行程 stroke	1600	1650	1700	1750	1800	1850	1900	1950	2000	2050	2100	2150	2200	2250	2300	2350	2400	2450	2500	2550	2600	2650	2700	2750	2800	2850	2900	2950	3000	3050
L	1958	2008	2058	2108	2158	2208	2258	2308	2358	2408	2458	2508	2558	2608	2658	2708	2758	2808	2858	2908	2958	3008	3058	3108	3158	3208	3258	3308	3358	3408
A	150	200	50	100	150	200	50	100	150	200	50	100	150	200	50	100	150	200	50	100	150	200	50	100	150	200	50	100	150	200
M	8	8	9	9	9	9	10	10	10	10	11	11	11	11	12	12	12	12	13	13	13	13	14	14	14	14	15	15	15	15
N	20	20	22	22	22	22	24	24	24	24	26	26	26	26	28	28	28	28	30	30	30	30	32	32	32	32	34	34	34	34
KG	24.5	25.1	25.7	26.3	26.9	27.5	28.1	28.7	29.3	29.9	30.5	31.1	31.7	32.3	32.9	33.5	34.1	34.7	35.3	35.9	36.5	37.1	37.7	38.3	38.9	39.5	40.1	40.7	41.3	41.9

R 马达右折 Motor Right Side

单位 Unit : mm

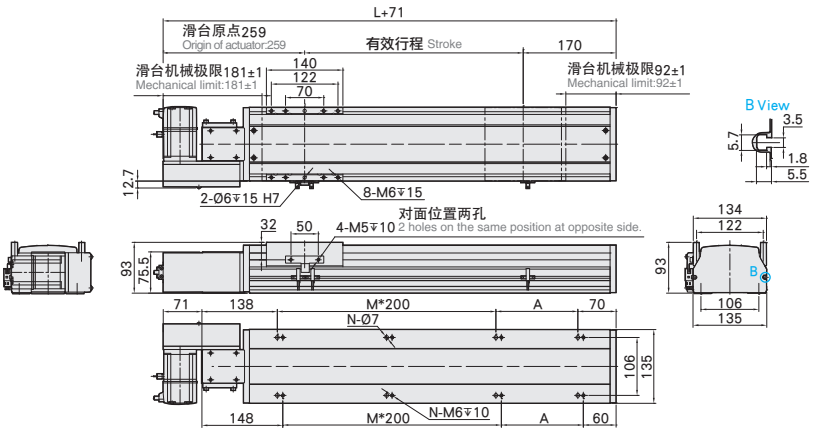

有效行程 stroke	50	100	150	200	250	300	350	400	450	500	550	600	650	700	750	800	850	900	950	1000	1050	1100	1150	1200	1250	1300	1350	1400	1450	1500	1550
L	408	458	508	558	608	658	708	758	808	858	908	958	1008	1058	1108	1158	1208	1258	1308	1358	1408	1458	1508	1558	1608	1658	1708	1758	1808	1858	1908
A	200	50	100	150	200	50	100	150	200	50	100	150	200	50	100	150	200	50	100	150	200	50	100	150	200	50	100	150	200	50	100
M	0	1	1	1	1	2	2	2	2	3	3	3	3	4	4	4	4	5	5	5	5	6	6	6	6	7	7	7	7	8	8
N	4	6	6	6	6	8	8	8	8	10	10	10	10	12	12	12	12	14	14	14	14	16	16	16	16	18	18	18	18	20	20
KG	8.2	8.6	9	9.5	10	10.5	11	11.4	12	12.4	13	13.4	13.9	14.4	14.9	15.4	15.9	16.4	16.9	17.3	17.9	18.5	19.1	19.7	20.3	20.9	21.5	22.1	22.7	23.3	23.9

有效行程 stroke	1600	1650	1700	1750	1800	1850	1900	1950	2000	2050	2100	2150	2200	2250	2300	2350	2400	2450	2500	2550	2600	2650	2700	2750	2800	2850	2900	2950	3000	3050
L	1958	2008	2058	2108	2158	2208	2258	2308	2358	2408	2458	2508	2558	2608	2658	2708	2758	2808	2858	2908	2958	3008	3058	3108	3158	3208	3258	3308	3358	3408
A	150	200	50	100	150	200	50	100	150	200	50	100	150	200	50	100	150	200	50	100	150	200	50	100	150	200	50	100	150	200
M	8	8	9	9	9	9	10	10	10	10	11	11	11	11	12	12	12	12	13	13	13	13	14	14	14	14	15	15	15	15
N	20	20	22	22	22	22	24	24	24	24	26	26	26	26	28	28	28	28	30	30	30	30	32	32	32	32	34	34	34	34
KG	24.5	25.1	25.7	26.3	26.9	27.5	28.1	28.7	29.3	29.9	30.5	31.1	31.7	32.3	32.9	33.5	34.1	34.7	35.3	35.9	36.5	37.1	37.7	38.3	38.9	39.5	40.1	40.7	41.3	41.9

马达左上折/马达右上折

Motor Left Upper Side / Motor Right Upper Side

单位 Unit : mm

LU 马达左上折 Motor Left Upper Side

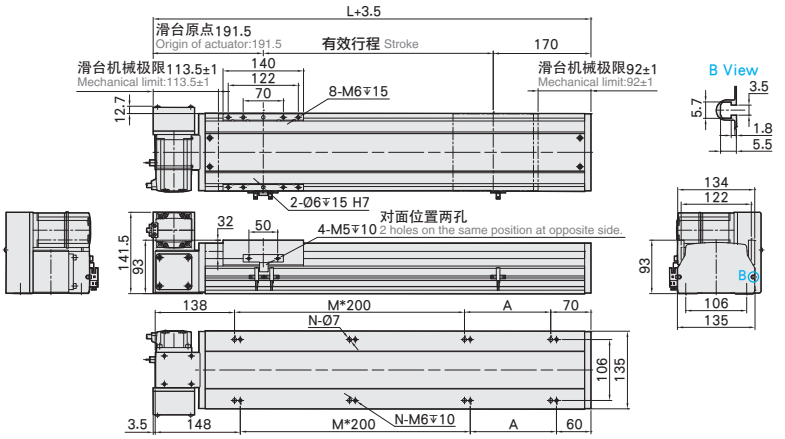

有效行程 stroke	50	100	150	200	250	300	350	400	450	500	550	600	650	700	750	800	850	900	950	1000	1050	1100	1150	1200	1250	1300	1350	1400	1450	1500	1550
L	408	458	508	558	608	658	708	758	808	858	908	958	1008	1058	1108	1158	1208	1258	1308	1358	1408	1458	1508	1558	1608	1658	1708	1758	1808	1858	1908
A	200	50	100	150	200	50	100	150	200	50	100	150	200	50	100	150	200	50	100	150	200	50	100	150	200	50	100	150	200	50	100
M	0	1	1	1	1	2	2	2	2	3	3	3	3	4	4	4	4	5	5	5	5	6	6	6	6	7	7	7	7	8	8
N	4	6	6	6	6	8	8	8	8	10	10	10	10	12	12	12	12	14	14	14	14	16	16	16	16	18	18	18	18	20	20
KG	8.2	8.6	9	9.5	10	10.5	11	11.4	12	12.4	13	13.4	13.9	14.4	14.9	15.4	15.9	16.4	16.9	17.3	17.9	18.5	19.1	19.7	20.3	20.9	21.5	22.1	22.7	23.3	23.9

有效行程 stroke	1600	1650	1700	1750	1800	1850	1900	1950	2000	2050	2100	2150	2200	2250	2300	2350	2400	2450	2500	2550	2600	2650	2700	2750	2800	2850	2900	2950	3000	3050
L	1958	2008	2058	2108	2158	2208	2258	2308	2358	2408	2458	2508	2558	2608	2658	2708	2758	2808	2858	2908	2958	3008	3058	3108	3158	3208	3258	3308	3358	3408
A	150	200	50	100	150	200	50	100	150	200	50	100	150	200	50	100	150	200	50	100	150	200	50	100	150	200	50	100	150	200
M	8	8	9	9	9	9	10	10	10	10	11	11	11	11	12	12	12	12	13	13	13	13	14	14	14	14	15	15	15	15
N	20	20	22	22	22	22	24	24	24	24	26	26	26	26	28	28	28	28	30	30	30	30	32	32	32	32	34	34	34	34
KG	24.5	25.1	25.7	26.3	26.9	27.5	28.1	28.7	29.3	29.9	30.5	31.1	31.7	32.3	32.9	33.5	34.1	34.7	35.3	35.9	36.5	37.1	37.7	38.3	38.9	39.5	40.1	40.7	41.3	41.9

单位 Unit : mm

RU 马达右上折 Motor Right Upper Side

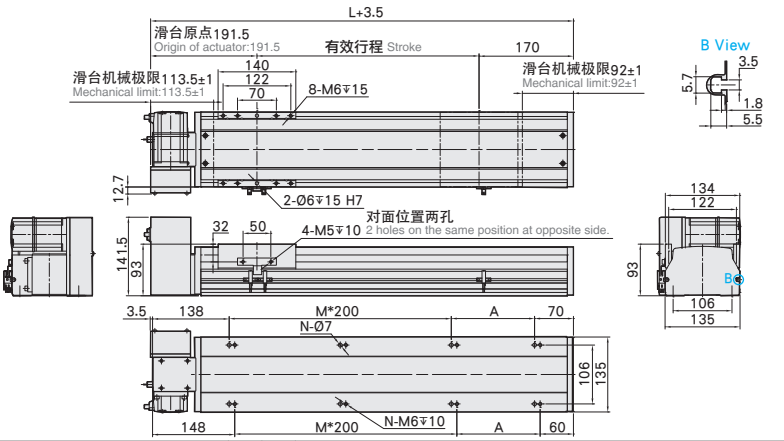

有效行程 stroke	50	100	150	200	250	300	350	400	450	500	550	600	650	700	750	800	850	900	950	1000	1050	1100	1150	1200	1250	1300	1350	1400	1450	1500	1550
L	408	458	508	558	608	658	708	758	808	858	908	958	1008	1058	1108	1158	1208	1258	1308	1358	1408	1458	1508	1558	1608	1658	1708	1758	1808	1858	1908
A	200	50	100	150	200	50	100	150	200	50	100	150	200	50	100	150	200	50	100	150	200	50	100	150	200	50	100	150	200	50	100
M	0	1	1	1	1	2	2	2	2	3	3	3	3	4	4	4	4	5	5	5	5	6	6	6	6	7	7	7	7	8	8
N	4	6	6	6	6	8	8	8	8	10	10	10	10	12	12	12	12	14	14	14	14	16	16	16	16	18	18	18	18	20	20
KG	8.2	8.6	9	9.5	10	10.5	11	11.4	12	12.4	13	13.4	13.9	14.4	14.9	15.4	15.9	16.4	16.9	17.3	17.9	18.5	19.1	19.7	20.3	20.9	21.5	22.1	22.7	23.3	23.9

有效行程 stroke	1600	1650	1700	1750	1800	1850	1900	1950	2000	2050	2100	2150	2200	2250	2300	2350	2400	2450	2500	2550	2600	2650	2700	2750	2800	2850	2900	2950	3000	3050
L	1958	2008	2058	2108	2158	2208	2258	2308	2358	2408	2458	2508	2558	2608	2658	2708	2758	2808	2858	2908	2958	3008	3058	3108	3158	3208	3258	3308	3358	3408
A	150	200	50	100	150	200	50	100	150	200	50	100	150	200	50	100	150	200	50	100	150	200	50	100	150	200	50	100	150	200
M	8	8	9	9	9	9	10	10	10	10	11	11	11	11	12	12	12	12	13	13	13	13	14	14	14	14	15	15	15	15
N	20	20	22	22	22	22	24	24	24	24	26	26	26	26	28	28	28	28	30	30	30	30	32	32	32	32	34	34	34	34
KG	24.5	25.1	25.7	26.3	26.9	27.5	28.1	28.7	29.3	29.9	30.5	31.1	31.7	32.3	32.9	33.5	34.1	34.7	35.3	35.9	36.5	37.1	37.7	38.3	38.9	39.5	40.1	40.7	41.3	41.9

马达左下折/马达右下折
Motor Left Lower Side / Motor Right Lower Side

单位 Unit : mm

LD 马达左下折 Motor Left Lower Side

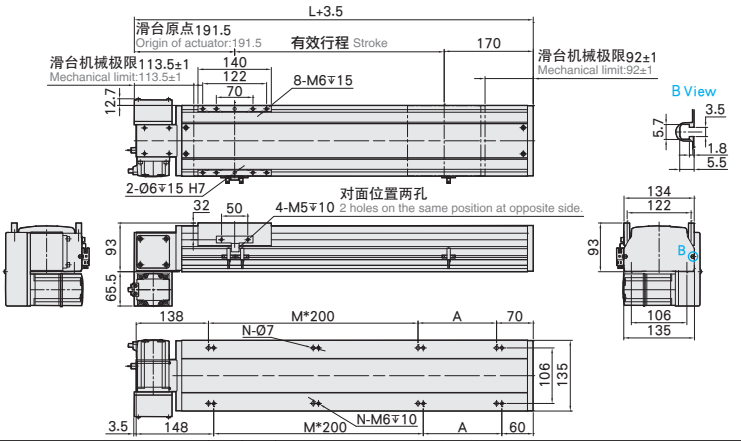

有效行程 stroke	50	100	150	200	250	300	350	400	450	500	550	600	650	700	750	800	850	900	950	1000	1050	1100	1150	1200	1250	1300	1350	1400	1450	1500	1550
L	408	458	508	558	608	658	708	758	808	858	908	958	1008	1058	1108	1158	1208	1258	1308	1358	1408	1458	1508	1558	1608	1658	1708	1758	1808	1858	1908
A	200	50	100	150	200	50	100	150	200	50	100	150	200	50	100	150	200	50	100	150	200	50	100	150	200	50	100	150	200	50	100
M	0	1	1	1	1	2	2	2	2	3	3	3	3	4	4	4	4	5	5	5	5	6	6	6	6	7	7	7	7	8	8
N	4	6	6	6	6	8	8	8	8	10	10	10	10	12	12	12	12	14	14	14	14	16	16	16	16	18	18	18	18	20	20
KG	8.2	8.6	9	9.5	10	10.5	11	11.4	12	12.4	13	13.4	13.9	14.4	14.9	15.4	15.9	16.4	16.9	17.3	17.9	18.5	19.1	19.7	20.3	20.9	21.5	22.1	22.7	23.3	23.9

有效行程 stroke	1600	1650	1700	1750	1800	1850	1900	1950	2000	2050	2100	2150	2200	2250	2300	2350	2400	2450	2500	2550	2600	2650	2700	2750	2800	2850	2900	2950	3000	3050
L	1958	2008	2058	2108	2158	2208	2258	2308	2358	2408	2458	2508	2558	2608	2658	2708	2758	2808	2858	2908	2958	3008	3058	3108	3158	3208	3258	3308	3358	3408
A	150	200	50	100	150	200	50	100	150	200	50	100	150	200	50	100	150	200	50	100	150	200	50	100	150	200	50	100	150	200
M	8	8	9	9	9	9	10	10	10	10	11	11	11	11	12	12	12	12	13	13	13	13	14	14	14	14	15	15	15	15
N	20	20	22	22	22	22	24	24	24	24	26	26	26	26	28	28	28	28	30	30	30	30	32	32	32	32	34	34	34	34
KG	24.5	25.1	25.7	26.3	26.9	27.5	28.1	28.7	29.3	29.9	30.5	31.1	31.7	32.3	32.9	33.5	34.1	34.7	35.3	35.9	36.5	37.1	37.7	38.3	38.9	39.5	40.1	40.7	41.3	41.9

单位 Unit : mm

RD 马达右下折 Motor Right Lower Side

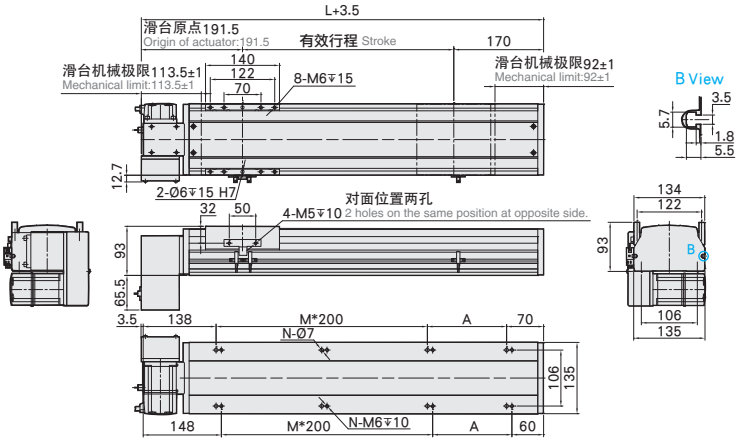

有效行程 stroke	50	100	150	200	250	300	350	400	450	500	550	600	650	700	750	800	850	900	950	1000	1050	1100	1150	1200	1250	1300	1350	1400	1450	1500	1550
L	408	458	508	558	608	658	708	758	808	858	908	958	1008	1058	1108	1158	1208	1258	1308	1358	1408	1458	1508	1558	1608	1658	1708	1758	1808	1858	1908
A	200	50	100	150	200	50	100	150	200	50	100	150	200	50	100	150	200	50	100	150	200	50	100	150	200	50	100	150	200	50	100
M	0	1	1	1	1	2	2	2	2	3	3	3	3	4	4	4	4	5	5	5	5	6	6	6	6	7	7	7	7	8	8
N	4	6	6	6	6	8	8	8	8	10	10	10	10	12	12	12	12	14	14	14	14	16	16	16	16	18	18	18	18	20	20
KG	8.2	8.6	9	9.5	10	10.5	11	11.4	12	12.4	13	13.4	13.9	14.4	14.9	15.4	15.9	16.4	16.9	17.3	17.9	18.5	19.1	19.7	20.3	20.9	21.5	22.1	22.7	23.3	23.9

有效行程 stroke	1600	1650	1700	1750	1800	1850	1900	1950	2000	2050	2100	2150	2200	2250	2300	2350	2400	2450	2500	2550	2600	2650	2700	2750	2800	2850	2900	2950	3000	3050
L	1958	2008	2058	2108	2158	2208	2258	2308	2358	2408	2458	2508	2558	2608	2658	2708	2758	2808	2858	2908	2958	3008	3058	3108	3158	3208	3258	3308	3358	3408
A	150	200	50	100	150	200	50	100	150	200	50	100	150	200	50	100	150	200	50	100	150	200	50	100	150	200	50	100	150	200
M	8	8	9	9	9	9	10	10	10	10	11	11	11	11	12	12	12	12	13	13	13	13	14	14	14	14	15	15	15	15
N	20	20	22	22	22	22	24	24	24	24	26	26	26	26	28	28	28	28	30	30	30	30	32	32	32	32	34	34	34	34
KG	24.5	25.1	25.7	26.3	26.9	27.5	28.1	28.7	29.3	29.9	30.5	31.1	31.7	32.3	32.9	33.5	34.1	34.7	35.3	35.9	36.5	37.1	37.7	38.3	38.9	39.5	40.1	40.7	41.3	41.9

YDB17M 单轴/1-axis

皮带驱动
Belt Drive

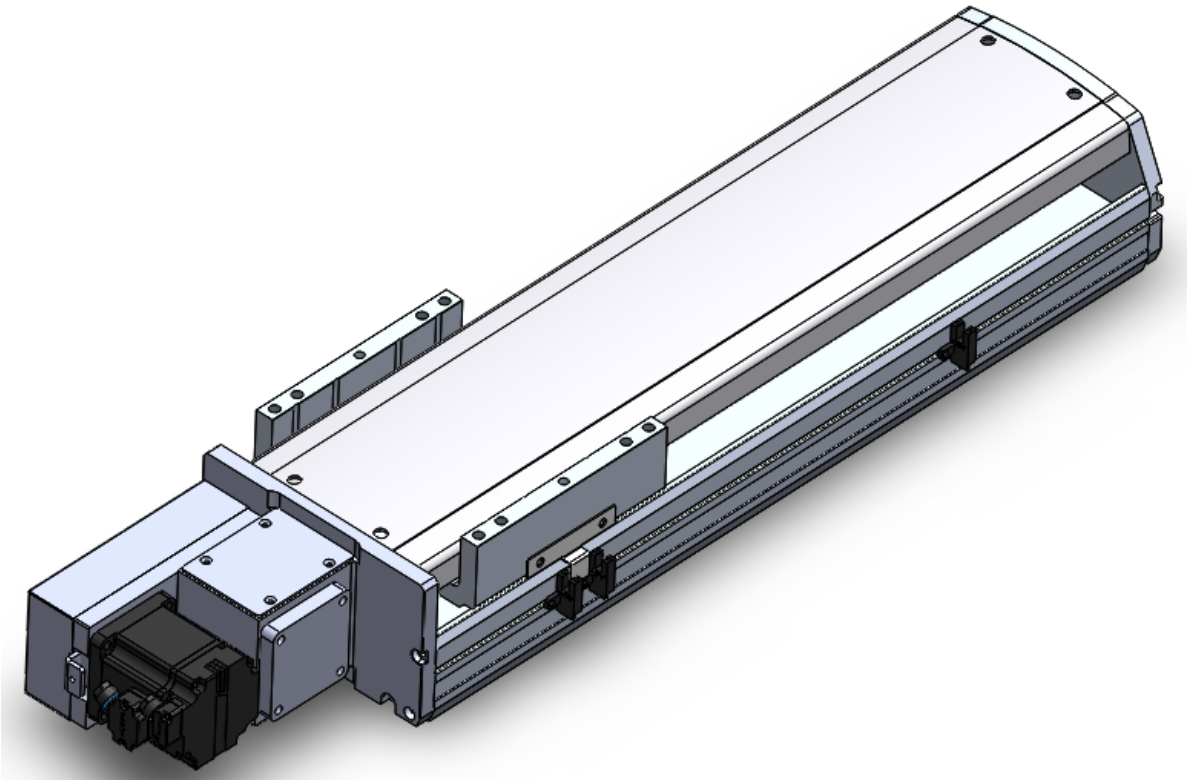

此图仅供参考，出货规格请详看尺寸图。
The picture is just for the reference. Please check the the actual dimensions on the drawing.

最大行程 Maximum Stroke	最高速度 Maximum Speed	马达容量 Motor Output	皮带宽度 Belt Width	直线滑轨 Linear Guide
3050mm	2000mm/s	400W	30 mm	20X15-2支

型号表示方式 Ordering Method

YDB17M - L 40 - 50 - L - M 40 - C 4 - 0001

本体型号 Model

特注式样 Special Order No.

行程 Stroke

50-3050mm
50间隔 50 mm Pitch

皮带型式 Belt Type

L	无尘皮带 Clean belt
X	橡胶皮带 Rubber belt

导程 Lead

40	40mm

马达位置 Motor Position

L	马达左折 Motor Left Side
LU	马达左上折 Motor Left Upper Side
LD	马达左下折 Motor Left Lower Side
R	马达右折 Motor Right Side
RU	马达右上折 Motor Right Upper Side
RD	马达右下折 Motor Right Lower Side

马达厂牌 Motor Brand

M	三 菱 Mitsubishi	10	-
P	松 下 Panasonic	20	-
Y	安 川 Yaskawa	40	400W
T	台 达 Delta	75	-

原点感应器 Home Sensor

外挂型 Out Side	
C	马达侧 Motor Side
D	反马达侧 OppoSite Motor Side
无 SENSOR No Sensor	
E	无 SENSOR No Sensor

端点极限感应器 Limit Sensor

外挂型 Out Side	
3	1只 1Pc
4	2只 2Pc
无 SENSOR No Sensor	
5	无 SENSOR No Sensor

基本仕样 Specification

规格 Spec	位置重复精度 Repeatability (mm)		±0.04
	导程 Lead (mm)		40
	最高速度 Maximum Speed (mm/s)		2000
	最大可搬重量 Maximum Payload	水平使用 Horizontal (kg)	45
		垂直使用 Vertical (kg)	
	定格推力 Rated Thrust (N)		204
	标准行程 Stroke Pitch (mm)		50-3050mm/50间隔 50 mm Pitch
部品 Parts	AC伺服马达容量 AC Servo Motor Output (W)		400
	皮带宽度 Belt Width		30
	高刚性直线滑轨 High Rigidity Linear Guide (mm)		W20XH15
	原点感应器 Home Sensor	外挂 Outside	明治PE03NA-W(NPN)

※马达加减速设定0.4秒。
Acceleration and deacceleration value is set 0.4 second.

感应器接线图<原点及端点> Sensor Layout

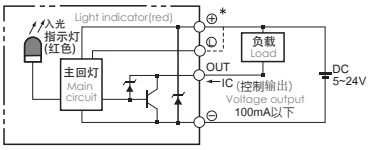

容许负载力距表 Allowable Overhang

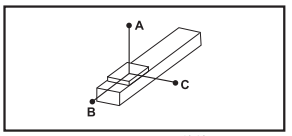

(单位 Unit : mm)

水平安装 Horizontal Installation	A	B	C
10kg	2942	1133	1033
20kg	1430	547	498
30kg	926	350	320
45kg	588	219	201

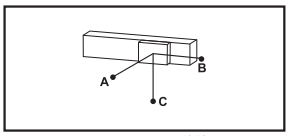

(单位 Unit : mm)

壁挂安装 Wall Installation	A	B	C
15kg	676	742	1933
25kg	390	428	1127
35kg	269	294	781
45kg	201	219	588

※力距表所表示的数据，代表重心。
The torque value in the chart indicate the center of gravity.
※符合型录规范的正常使用下，保证寿命为10000公里。
Operation life is 10,000km when the product is using under the specified conditions.
※倒吊使用无法套用标准规范，如有需求请咨询我司业务。
Data information is not for ceiling-mount inverse use.
Contact us for the details if you want to apply ceiling-mount inverse usage.

静态容许负载惯量 Static Loading Moment

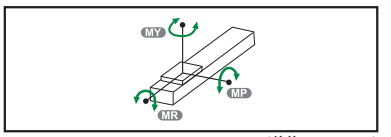

(单位 Unit : N.m)

MY	1032
MP	1034
MR	908

搭配伺服马达一览表 Suitable Motor Brand

厂牌 Brand	马达记号 Mark	刹车有无 Brake	马达容量 Watt	电源电压 AC-Voltage	伺服马达型号 Motor Model	驱动器型号 Driver Model
三菱 Mitsubishi	M	无刹车(水平仕样 No Brake (Horizontal Type)	400	220	HG-KR43	MR-J4-40A
松下 Panasonic	P	无刹车(水平仕样) No Brake (Horizontal Type)	400	220	MHMD042G1U	MBDHT2510
台达 Delta	T	无刹车(水平仕样) No Brake (Horizontal Type)	400	220	ECMA-C20604ES	ASD-B20421-B

马达左折/马达右折
Motor Left Side / Motor Right Side

单位 Unit : mm

L 马达左折 Motor Left Side

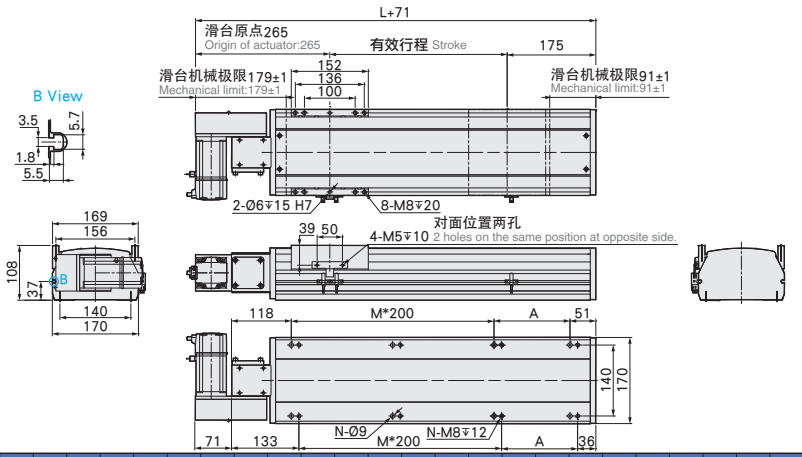

有效行程 stroke	50	100	150	200	250	300	350	400	450	500	550	600	650	700	750	800	850	900	950	1000	1050	1100	1150	1200	1250	1300	1350	1400	1450	1500	1550
L	419	469	519	569	619	669	719	769	819	869	919	969	1019	1069	1119	1169	1219	1269	1319	1369	1419	1469	1519	1569	1619	1669	1719	1769	1819	1869	1919
A	50	100	150	200	50	100	150	200	50	100	150	200	50	100	150	200	50	100	150	200	50	100	150	200	50	100	150	200	50	100	150
M	1	1	1	1	2	2	2	2	3	3	3	3	4	4	4	4	5	5	5	5	6	6	6	6	7	7	7	7	8	8	8
N	6	6	6	6	8	8	8	8	10	10	10	10	12	12	12	12	14	14	14	14	16	16	16	16	18	18	18	18	20	20	20
KG	10.2	12	13.8	14.6	15.4	16.1	16.9	17.7	18.5	19.2	20	20.8	21.6	22.3	23.1	23.9	24.7	25.4	26.2	27	27.8	28.6	29.4	30.2	31	31.8	32.6	33.4	34.2	35	35.8

有效行程 stroke	1600	1650	1700	1750	1800	1850	1900	1950	2000	2050	2100	2150	2200	2250	2300	2350	2400	2450	2500	2550	2600	2650	2700	2750	2800	2850	2900	2950	3000	3050
L	1969	2019	2069	2119	2169	2219	2269	2319	2369	2419	2469	2519	2569	2619	2669	2719	2769	2819	2869	2919	2969	3019	3069	3119	3169	3219	3269	3319	3369	3419
A	200	50	100	150	200	50	100	150	200	50	100	150	200	50	100	150	200	50	100	150	200	50	100	150	200	50	100	150	200	50
M	8	9	9	9	9	10	10	10	10	11	11	11	11	12	12	12	12	13	13	13	13	14	14	14	14	15	15	15	15	16
N	20	22	22	22	22	24	24	24	24	26	26	26	26	28	28	28	28	30	30	30	30	32	32	32	32	34	34	34	34	36
KG	36.6	37.4	38.2	39	39.8	40.6	41.4	42.2	43	43.8	44.6	45.4	46.2	47	47.8	48.6	49.4	50.2	51	51.8	52.6	53.4	54.2	55	55.8	56.6	57.4	58.2	59	59.8

单位 Unit : mm

R 马达右折 Motor Right Side

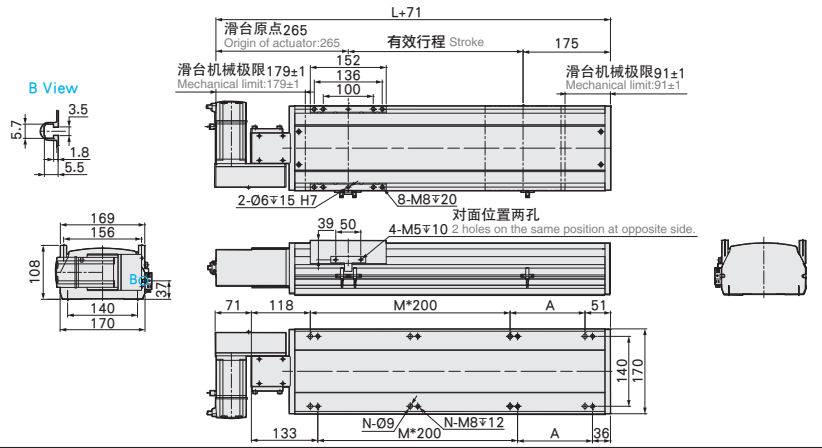

有效行程 stroke	50	100	150	200	250	300	350	400	450	500	550	600	650	700	750	800	850	900	950	1000	1050	1100	1150	1200	1250	1300	1350	1400	1450	1500	1550
L	419	469	519	569	619	669	719	769	819	869	919	969	1019	1069	1119	1169	1219	1269	1319	1369	1419	1469	1519	1569	1619	1669	1719	1769	1819	1869	1919
A	50	100	150	200	50	100	150	200	50	100	150	200	50	100	150	200	50	100	150	200	50	100	150	200	50	100	150	200	50	100	150
M	1	1	1	1	2	2	2	2	3	3	3	3	4	4	4	4	5	5	5	5	6	6	6	6	7	7	7	7	8	8	8
N	6	6	6	6	8	8	8	8	10	10	10	10	12	12	12	12	14	14	14	14	16	16	16	16	18	18	18	18	20	20	20
KG	10.2	12	13.8	14.6	15.4	16.1	16.9	17.7	18.5	19.2	20	20.8	21.6	22.3	23.1	23.9	24.7	25.4	26.2	27	27.8	28.6	29.4	30.2	31	31.8	32.6	33.4	34.2	35	35.8

有效行程 stroke	1600	1650	1700	1750	1800	1850	1900	1950	2000	2050	2100	2150	2200	2250	2300	2350	2400	2450	2500	2550	2600	2650	2700	2750	2800	2850	2900	2950	3000	3050
L	1969	2019	2069	2119	2169	2219	2269	2319	2369	2419	2469	2519	2569	2619	2669	2719	2769	2819	2869	2919	2969	3019	3069	3119	3169	3219	3269	3319	3369	3419
A	200	50	100	150	200	50	100	150	200	50	100	150	200	50	100	150	200	50	100	150	200	50	100	150	200	50	100	150	200	50
M	8	9	9	9	9	10	10	10	10	11	11	11	11	12	12	12	12	13	13	13	13	14	14	14	14	15	15	15	15	16
N	20	22	22	22	22	24	24	24	24	26	26	26	26	28	28	28	28	30	30	30	30	32	32	32	32	34	34	34	34	36
KG	36.6	37.4	38.2	39	39.8	40.6	41.4	42.2	43	43.8	44.6	45.4	46.2	47	47.8	48.6	49.4	50.2	51	51.8	52.6	53.4	54.2	55	55.8	56.6	57.4	58.2	59	59.8

马达左上折/马达右上折

Motor Left Upper Side / Motor Right Upper Side

单位 Unit : mm

LU 马达左上折 Motor Left Upper Side

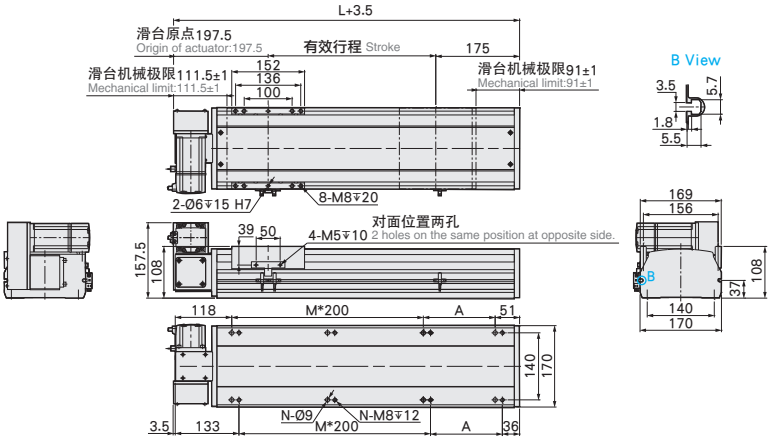

有效行程 stroke	50	100	150	200	250	300	350	400	450	500	550	600	650	700	750	800	850	900	950	1000	1050	1100	1150	1200	1250	1300	1350	1400	1450	1500	1550
L	419	469	519	569	619	669	719	769	819	869	919	969	1019	1069	1119	1169	1219	1269	1319	1369	1419	1469	1519	1569	1619	1669	1719	1769	1819	1869	1919
A	50	100	150	200	50	100	150	200	50	100	150	200	50	100	150	200	50	100	150	200	50	100	150	200	50	100	150	200	50	100	150
M	1	1	1	1	2	2	2	2	3	3	3	3	4	4	4	4	5	5	5	5	6	6	6	6	7	7	7	7	8	8	8
N	6	6	6	6	8	8	8	8	10	10	10	10	12	12	12	12	14	14	14	14	16	16	16	16	18	18	18	18	20	20	20
KG	10.2	12	13.8	14.6	15.4	16.1	16.9	17.7	18.5	19.2	20	20.8	21.6	22.3	23.1	23.9	24.7	25.4	26.2	27	27.8	28.6	29.4	30.2	31	31.8	32.6	33.4	34.2	35	35.8

有效行程 stroke	1600	1650	1700	1750	1800	1850	1900	1950	2000	2050	2100	2150	2200	2250	2300	2350	2400	2450	2500	2550	2600	2650	2700	2750	2800	2850	2900	2950	3000	3050
L	1969	2019	2069	2119	2169	2219	2269	2319	2369	2419	2469	2519	2569	2619	2669	2719	2769	2819	2869	2919	2969	3019	3069	3119	3169	3219	3269	3319	3369	3419
A	200	50	100	150	200	50	100	150	200	50	100	150	200	50	100	150	200	50	100	150	200	50	100	150	200	50	100	150	200	50
M	8	9	9	9	9	10	10	10	10	11	11	11	11	12	12	12	12	13	13	13	13	14	14	14	14	15	15	15	15	16
N	20	22	22	22	22	24	24	24	24	26	26	26	26	28	28	28	28	30	30	30	30	32	32	32	32	34	34	34	34	36
KG	36.6	37.4	38.2	39	39.8	40.6	41.4	42.2	43	43.8	44.6	45.4	46.2	47	47.8	48.6	49.4	50.2	51	51.8	52.6	53.4	54.2	55	55.8	56.6	57.4	58.2	59	59.8

单位 Unit : mm

RU 马达右上折 Motor Right Upper Side

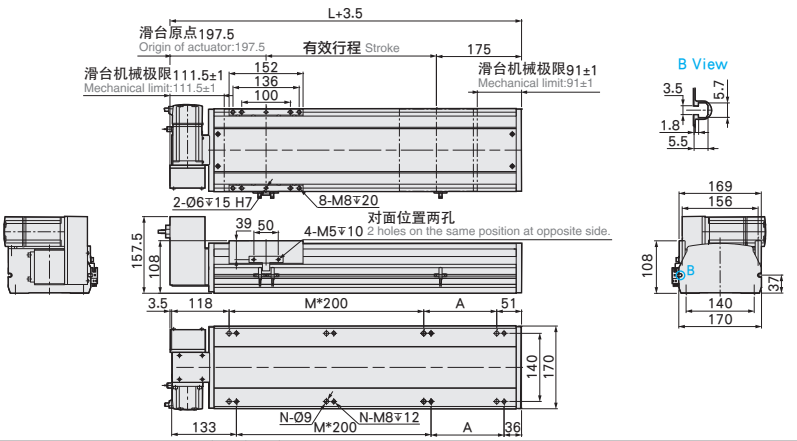

有效行程 stroke	50	100	150	200	250	300	350	400	450	500	550	600	650	700	750	800	850	900	950	1000	1050	1100	1150	1200	1250	1300	1350	1400	1450	1500	1550
L	419	469	519	569	619	669	719	769	819	869	919	969	1019	1069	1119	1169	1219	1269	1319	1369	1419	1469	1519	1569	1619	1669	1719	1769	1819	1869	1919
A	50	100	150	200	50	100	150	200	50	100	150	200	50	100	150	200	50	100	150	200	50	100	150	200	50	100	150	200	50	100	150
M	1	1	1	1	2	2	2	2	3	3	3	3	4	4	4	4	5	5	5	5	6	6	6	6	7	7	7	7	8	8	8
N	6	6	6	6	8	8	8	8	10	10	10	10	12	12	12	12	14	14	14	14	16	16	16	16	18	18	18	18	20	20	20
KG	10.2	12	13.8	14.6	15.4	16.1	16.9	17.7	18.5	19.2	20	20.8	21.6	22.3	23.1	23.9	24.7	25.4	26.2	27	27.8	28.6	29.4	30.2	31	31.8	32.6	33.4	34.2	35	35.8

有效行程 stroke	1600	1650	1700	1750	1800	1850	1900	1950	2000	2050	2100	2150	2200	2250	2300	2350	2400	2450	2500	2550	2600	2650	2700	2750	2800	2850	2900	2950	3000	3050
L	1969	2019	2069	2119	2169	2219	2269	2319	2369	2419	2469	2519	2569	2619	2669	2719	2769	2819	2869	2919	2969	3019	3069	3119	3169	3219	3269	3319	3369	3419
A	200	50	100	150	200	50	100	150	200	50	100	150	200	50	100	150	200	50	100	150	200	50	100	150	200	50	100	150	200	50
M	8	9	9	9	9	10	10	10	10	11	11	11	11	12	12	12	12	13	13	13	13	14	14	14	14	15	15	15	15	16
N	20	22	22	22	22	24	24	24	24	26	26	26	26	28	28	28	28	30	30	30	30	32	32	32	32	34	34	34	34	36
KG	36.6	37.4	38.2	39	39.8	40.6	41.4	42.2	43	43.8	44.6	45.4	46.2	47	47.8	48.6	49.4	50.2	51	51.8	52.6	53.4	54.2	55	55.8	56.6	57.4	58.2	59	59.8

马达左下折/马达右下折
Motor Left Lower Side / Motor Right Lower Side

LD 马达左下折 Motor Left Lower Side

单位 Unit : mm

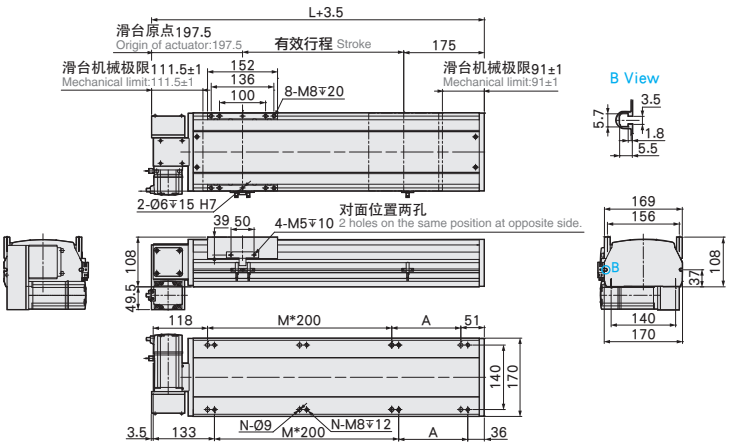

有效行程 stroke	50	100	150	200	250	300	350	400	450	500	550	600	650	700	750	800	850	900	950	1000	1050	1100	1150	1200	1250	1300	1350	1400	1450	1500	1550
L	419	469	519	569	619	669	719	769	819	869	919	969	1019	1069	1119	1169	1219	1269	1319	1369	1419	1469	1519	1569	1619	1669	1719	1769	1819	1869	1919
A	50	100	150	200	50	100	150	200	50	100	150	200	50	100	150	200	50	100	150	200	50	100	150	200	50	100	150	200	50	100	150
M	1	1	1	1	2	2	2	2	3	3	3	3	4	4	4	4	5	5	5	5	6	6	6	6	7	7	7	7	8	8	8
N	6	6	6	6	8	8	8	8	10	10	10	10	12	12	12	12	14	14	14	14	16	16	16	16	18	18	18	18	20	20	20
KG	10.2	12	13.8	14.6	15.4	16.1	16.9	17.7	18.5	19.2	20	20.8	21.6	22.3	23.1	23.9	24.7	25.4	26.2	27	27.8	28.6	29.4	30.2	31	31.8	32.6	33.4	34.2	35	35.8

有效行程 stroke	1600	1650	1700	1750	1800	1850	1900	1950	2000	2050	2100	2150	2200	2250	2300	2350	2400	2450	2500	2550	2600	2650	2700	2750	2800	2850	2900	2950	3000	3050
L	1969	2019	2069	2119	2169	2219	2269	2319	2369	2419	2469	2519	2569	2619	2669	2719	2769	2819	2869	2919	2969	3019	3069	3119	3169	3219	3269	3319	3369	3419
A	200	50	100	150	200	50	100	150	200	50	100	150	200	50	100	150	200	50	100	150	200	50	100	150	200	50	100	150	200	50
M	8	9	9	9	9	10	10	10	10	11	11	11	11	12	12	12	12	13	13	13	13	14	14	14	14	15	15	15	15	16
N	20	22	22	22	22	24	24	24	24	26	26	26	26	28	28	28	28	30	30	30	30	32	32	32	32	34	34	34	34	36
KG	36.6	37.4	38.2	39	39.8	40.6	41.4	42.2	43	43.8	44.6	45.4	46.2	47	47.8	48.6	49.4	50.2	51	51.8	52.6	53.4	54.2	55	55.8	56.6	57.4	58.2	59	59.8

RD 马达右下折 Motor Right Lower Side

单位 Unit : mm

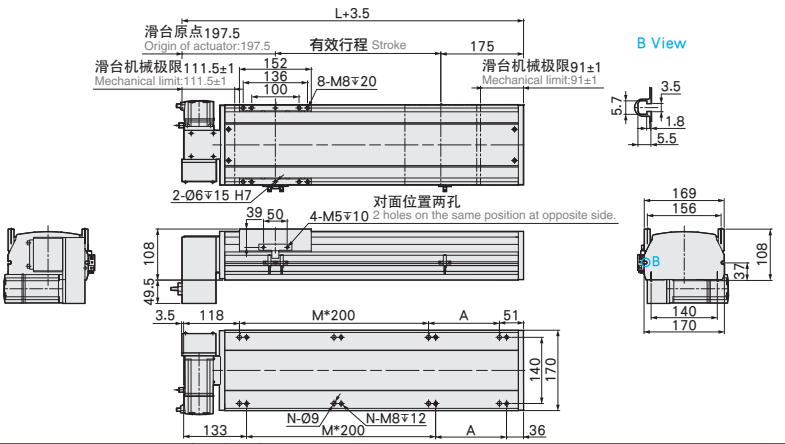

有效行程 stroke	50	100	150	200	250	300	350	400	450	500	550	600	650	700	750	800	850	900	950	1000	1050	1100	1150	1200	1250	1300	1350	1400	1450	1500	1550
L	419	469	519	569	619	669	719	769	819	869	919	969	1019	1069	1119	1169	1219	1269	1319	1369	1419	1469	1519	1569	1619	1669	1719	1769	1819	1869	1919
A	50	100	150	200	50	100	150	200	50	100	150	200	50	100	150	200	50	100	150	200	50	100	150	200	50	100	150	200	50	100	150
M	1	1	1	1	2	2	2	2	3	3	3	3	4	4	4	4	5	5	5	5	6	6	6	6	7	7	7	7	8	8	8
N	6	6	6	6	8	8	8	8	10	10	10	10	12	12	12	12	14	14	14	14	16	16	16	16	18	18	18	18	20	20	20
KG	10.2	12	13.8	14.6	15.4	16.1	16.9	17.7	18.5	19.2	20	20.8	21.6	22.3	23.1	23.9	24.7	25.4	26.2	27	27.8	28.6	29.4	30.2	31	31.8	32.6	33.4	34.2	35	35.8

有效行程 stroke	1600	1650	1700	1750	1800	1850	1900	1950	2000	2050	2100	2150	2200	2250	2300	2350	2400	2450	2500	2550	2600	2650	2700	2750	2800	2850	2900	2950	3000	3050
L	1969	2019	2069	2119	2169	2219	2269	2319	2369	2419	2469	2519	2569	2619	2669	2719	2769	2819	2869	2919	2969	3019	3069	3119	3169	3219	3269	3319	3369	3419
A	200	50	100	150	200	50	100	150	200	50	100	150	200	50	100	150	200	50	100	150	200	50	100	150	200	50	100	150	200	50
M	8	9	9	9	9	10	10	10	10	11	11	11	11	12	12	12	12	13	13	13	13	14	14	14	14	15	15	15	15	16
N	20	22	22	22	22	24	24	24	24	26	26	26	26	28	28	28	28	30	30	30	30	32	32	32	32	34	34	34	34	36
KG	36.6	37.4	38.2	39	39.8	40.6	41.4	42.2	43	43.8	44.6	45.4	46.2	47	47.8	48.6	49.4	50.2	51	51.8	52.6	53.4	54.2	55	55.8	56.6	57.4	58.2	59	59.8

YDB22M 单轴/1-axis

皮带驱动
Belt Drive

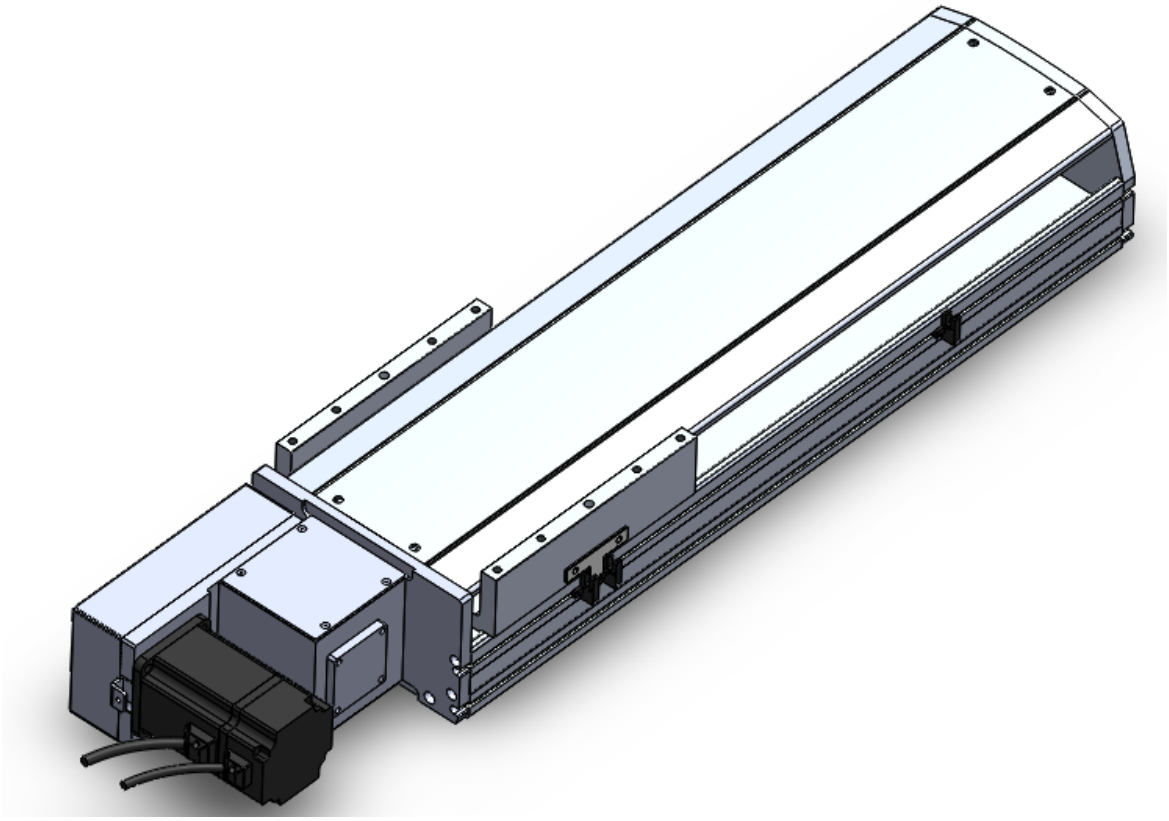

此图仅供参考，出货规格详见尺寸图。
The picture is just for the reference. Please check the the actual dimensions on the drawing.

最大行程 Maximum Stroke	最高速度 Maximum Speed	马达容量 Motor Output	皮带宽度 Belt Width	直线滑轨 Linear Guide
3500mm	2000mm/s	750W	50 mm	23X18-2支

型号表示方式 Ordering Method

YDB22M - L 40 - 100 - L - M 75 - C4 - 0001

本体型号 Model

特注式样 Special Order No.

行程 Stroke

50-3500mm
50间隔 50 mm Pitch

皮带型式 Belt Type

L	无尘皮带 Clean belt
X	橡胶皮带 Rubber belt

导程 Lead

40	40mm

马达位置 Motor Position

L	马达左折 Motor Left Side
LU	马达左上折 Motor Left Upper Side
LD	马达左下折 Motor Left Lower Side
R	马达右折 Motor Right Side
RU	马达右上折 Motor Right Upper Side
RD	马达右下折 Motor Right Lower Side

马达厂牌 Motor Brand

M	三 菱 Mitsubishi	10	-
P	松 下 Panasonic	20	-
Y	安 川 Yaskawa	40	-
T	台 达 Delta	75	750W

原点感应器 Home Sensor

外挂型 Out Side	
C	马达侧 Motor Side
D	反马达侧 OppoSite Motor Side
无 SENSOR No Sensor	
E	无 SENSOR No Sensor

端点极限感应器 Limit Sensor

外挂型 Out Side	
3	1只 1Pc
4	2只 2Pc
无 SENSOR No Sensor	
5	无 SENSOR No Sensor

基本仕样 Specification

规格 Spec	位置重复精度 Repeatability (mm)		±0.04
	导程 Lead (mm)		40
	最高速度 Maximum Speed (mm/s)		2000
	最大可搬重量 Maximum Payload	水平使用 Horizontal (kg)	85
		垂直使用 Vertical (kg)	
	定格推力 Rated Thrust (N)		367
	标准行程 Stroke Pitch (mm)		50-3500mm/50间隔 50 mm Pitch
部品 Parts	AC伺服马达容量 AC Servo Motor Output (W)		750
	皮带宽度 Belt Width		50
	高刚性直线滑轨 High Rigidity Linear Guide (mm)		W23XH18
	原点感应器 Home Sensor	外挂 Outside	明治PE03NA-W(NPN)

※马达加减速设定0.4秒。
Acceleration and deacceleration value is set 0.4 second.

感应器接线图<原点及端点> Sensor Layout

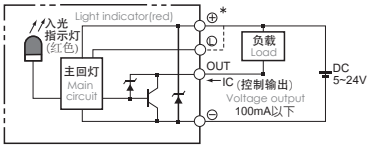

容许负载力距表 Allowable Overhang

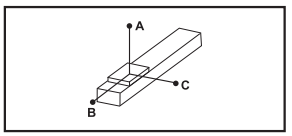

(单位 Unit : mm)

水平安装 Horizontal Installation	A	B	C
45kg	1588	600	349
65kg	1052	328	285
85kg	768	281	206

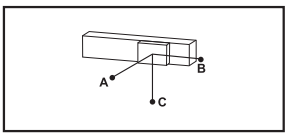

(单位 Unit : mm)

壁挂安装 Wall Installation	A	B	C
40kg	500	685	1805
60kg	315	430	1152
85kg	206	281	768

※力距表所表示的数据，代表重心。
The torque value in the chart indicate the center of gravity.
※符合型录规范的正常使用下，保证寿命为10000公里。
Operation life is 10,000km when the product is using under the specified conditions.
※倒吊使用无法套用标准规范，如有需求请咨询我司业务。
Data information is not for ceiling-mount inverse use.
Contact us for the details if you want to apply ceiling-mount inverse usage.

静态容许负载惯量 Static Loading Moment

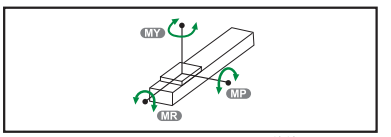

(单位 Unit : N.m)

MY	2052
MP	2052
MR	1810

搭配伺服马达一览表 Suitable Motor Brand

厂牌 Brand	马达记号 Mark	刹车有无 Brake	马达容量 Watt	电压电源 AC-Voltage	伺服马达型号 Motor Model	驱动器型号 Driver Model
三菱 Mitsubishi	M	无刹车(水平仕样) No Brake (Horizontal Type)	750	220	HG-KR73	MR-J4-70A
松下 Panasonic	P	无刹车(水平仕样) No Brake (Horizontal Type)	750	220	MHMD082G1U	MCDHT3520
台达 Delta	T	无刹车(水平仕样) No Brake (Horizontal Type)	750	220	ECMA-C20807ES	ASD-B20721-B

马达左折/马达右折Motor
Left Side / Motor Right Side

L 马达左折 Motor Left Side

单位 Unit : mm

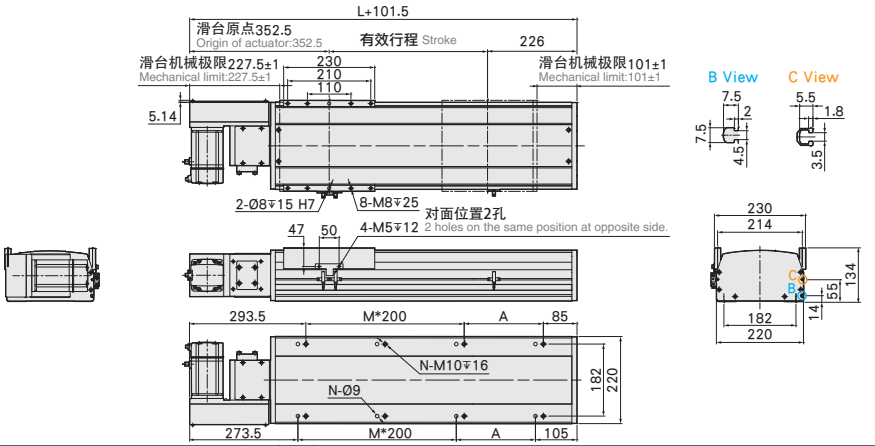

有效行程 stroke	50	100	150	200	250	300	350	400	450	500	550	600	650	700	750	800	850	900	950	1000	1050	1100	1150	1200	1250	1300	1350	1400	1450	1500	1550
L	527	577	627	677	727	777	827	877	927	977	1027	1077	1127	1177	1227	1277	1327	1377	1427	1477	1527	1577	1627	1677	1727	1777	1827	1877	1927	1977	2027
A	50	100	150	200	50	100	150	200	50	100	150	200	50	100	150	200	50	100	150	200	50	100	150	200	50	100	150	200	50	100	150
M	1	1	1	1	2	2	2	2	3	3	3	3	4	4	4	4	5	5	5	5	6	6	6	6	7	7	7	7	8	8	8
N	6	6	6	6	8	8	8	8	10	10	10	10	12	12	12	12	14	14	14	14	16	16	16	16	18	18	18	18	20	20	20
KG	28.8	30	31.2	32.4	33.6	34.8	36	37.2	38.4	39.6	40.8	42	43.2	44.4	45.6	46.8	48	49.2	50.4	51.6	52.8	54	55.2	56.4	59.2	59.8	60	61.2	62.4	63.6	64.8

有效行程 stroke	1600	1650	1700	1750	1800	1850	1900	1950	2000	2050	2100	2150	2200	2250	2300	2350	2400	2450	2500	2550	2600	2650	2700	2750	2800	2850	2900	2950	3000	3050
L	2077	2127	2177	2227	2277	2327	2377	2427	2477	2527	2577	2627	2677	2727	2777	2827	2877	2927	2977	3027	3077	3127	3177	3227	3277	3327	3377	3427	3477	3527
A	200	50	100	150	200	50	100	150	200	50	100	150	200	50	100	150	200	50	100	150	200	50	100	150	200	50	100	150	200	50
M	8	9	9	9	9	10	10	10	10	11	11	11	11	12	12	12	12	13	13	13	13	14	14	14	14	15	15	15	15	16
N	20	22	22	22	22	24	24	24	24	26	26	26	26	28	28	28	28	30	30	30	30	32	32	32	32	34	34	34	34	36
KG	66	67.2	68.4	69.6	70.8	72	73.2	74.4	75.6	76.8	78	79.2	80.4	81.6	82.8	84	85.2	86.4	87.6	88.8	90	91.2	92.4	93.6	94.8	96	97.2	98.4	99.6	100.8

R 马达右折 Motor Right Side

单位 Unit : mm

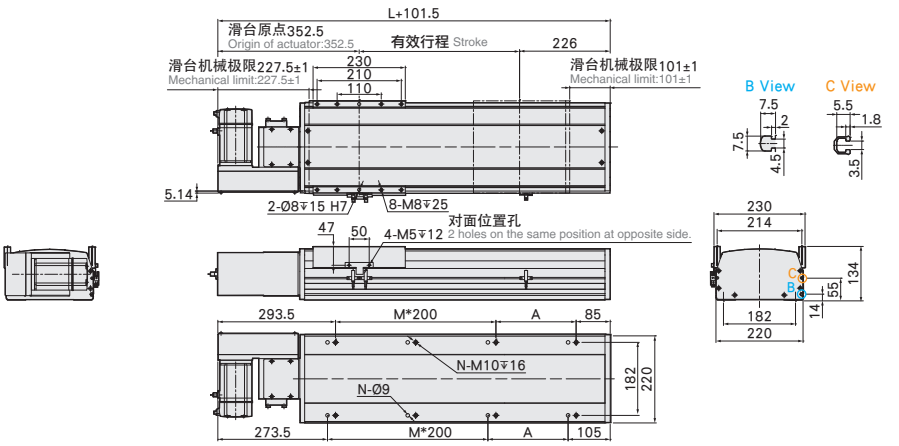

有效行程 stroke	50	100	150	200	250	300	350	400	450	500	550	600	650	700	750	800	850	900	950	1000	1050	1100	1150	1200	1250	1300	1350	1400	1450	1500	1550
L	527	577	627	677	727	777	827	877	927	977	1027	1077	1127	1177	1227	1277	1327	1377	1427	1477	1527	1577	1627	1677	1727	1777	1827	1877	1927	1977	2027
A	50	100	150	200	50	100	150	200	50	100	150	200	50	100	150	200	50	100	150	200	50	100	150	200	50	100	150	200	50	100	150
M	1	1	1	1	2	2	2	2	3	3	3	3	4	4	4	4	5	5	5	5	6	6	6	6	7	7	7	7	8	8	8
N	6	6	6	6	8	8	8	8	10	10	10	10	12	12	12	12	14	14	14	14	16	16	16	16	18	18	18	18	20	20	20
KG	28.8	30	31.2	32.4	33.6	34.8	36	37.2	38.4	39.6	40.8	42	43.2	44.4	45.6	46.8	48	49.2	50.4	51.6	52.8	54	55.2	56.4	59.2	59.8	60	61.2	62.4	63.6	64.8

有效行程 stroke	1600	1650	1700	1750	1800	1850	1900	1950	2000	2050	2100	2150	2200	2250	2300	2350	2400	2450	2500	2550	2600	2650	2700	2750	2800	2850	2900	2950	3000	3050
L	2077	2127	2177	2227	2277	2327	2377	2427	2477	2527	2577	2627	2677	2727	2777	2827	2877	2927	2977	3027	3077	3127	3177	3227	3277	3327	3377	3427	3477	3527
A	200	50	100	150	200	50	100	150	200	50	100	150	200	50	100	150	200	50	100	150	200	50	100	150	200	50	100	150	200	50
M	8	9	9	9	9	10	10	10	10	11	11	11	11	12	12	12	12	13	13	13	13	14	14	14	14	15	15	15	15	16
N	20	22	22	22	22	24	24	24	24	26	26	26	26	28	28	28	28	30	30	30	30	32	32	32	32	34	34	34	34	36
KG	66	67.2	68.4	69.6	70.8	72	73.2	74.4	75.6	76.8	78	79.2	80.4	81.6	82.8	84	85.2	86.4	87.6	88.8	90	91.2	92.4	93.6	94.8	96	97.2	98.4	99.6	100.8

马达左上折/马达右上折

Motor Left Upper Side / Motor Right Upper Side

单位 Unit : mm

LU 马达左上折 Motor Left Upper Side

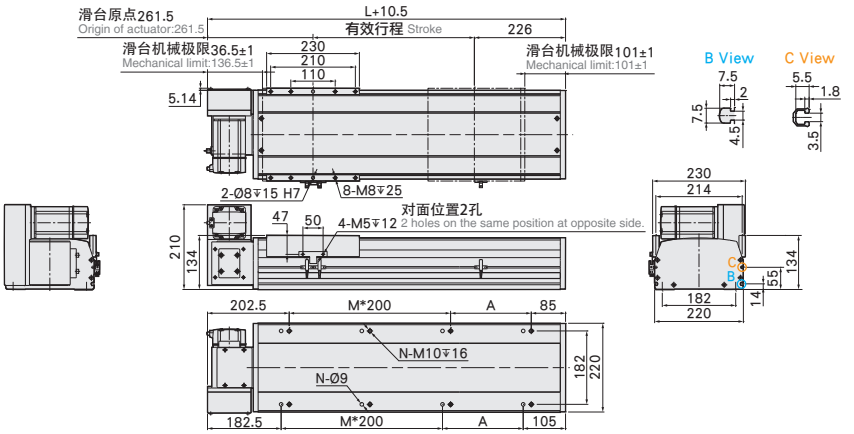

有效行程 stroke	50	100	150	200	250	300	350	400	450	500	550	600	650	700	750	800	850	900	950	1000	1050	1100	1150	1200	1250	1300	1350	1400	1450	1500	1550
L	527	577	627	677	727	777	827	877	927	977	1027	1077	1127	1177	1227	1277	1327	1377	1427	1477	1527	1577	1627	1677	1727	1777	1827	1877	1927	1977	2027
A	50	100	150	200	50	100	150	200	50	100	150	200	50	100	150	200	50	100	150	200	50	100	150	200	50	100	150	200	50	100	150
M	1	1	1	1	2	2	2	2	3	3	3	3	4	4	4	4	5	5	5	5	6	6	6	6	7	7	7	7	8	8	8
N	6	6	6	6	8	8	8	8	10	10	10	10	12	12	12	12	14	14	14	14	16	16	16	16	18	18	18	18	20	20	20
KG	28.8	30	31.2	32.4	33.6	34.8	36	37.2	38.4	39.6	40.8	42	43.2	44.4	45.6	46.8	48	49.2	50.4	51.6	52.8	54	55.2	56.4	59.2	59.8	60	61.2	62.4	63.6	64.8

有效行程 stroke	1600	1650	1700	1750	1800	1850	1900	1950	2000	2050	2100	2150	2200	2250	2300	2350	2400	2450	2500	2550	2600	2650	2700	2750	2800	2850	2900	2950	3000	3050
L	2077	2127	2177	2227	2277	2327	2377	2427	2477	2527	2577	2627	2677	2727	2777	2827	2877	2927	2977	3027	3077	3127	3177	3227	3277	3327	3377	3427	3477	3527
A	200	50	100	150	200	50	100	150	200	50	100	150	200	50	100	150	200	50	100	150	200	50	100	150	200	50	100	150	200	50
M	8	9	9	9	9	10	10	10	10	11	11	11	11	12	12	12	12	13	13	13	13	14	14	14	14	15	15	15	15	16
N	20	22	22	22	22	24	24	24	24	26	26	26	26	28	28	28	28	30	30	30	30	32	32	32	32	34	34	34	34	36
KG	66	67.2	68.4	69.6	70.8	72	73.2	74.4	75.6	76.8	78	79.2	80.4	81.6	82.8	84	85.2	86.4	87.6	88.8	90	91.2	92.4	93.6	94.8	96	97.2	98.4	99.6	100.8

单位 Unit : mm

RU 马达右上折 Motor Right Upper Side

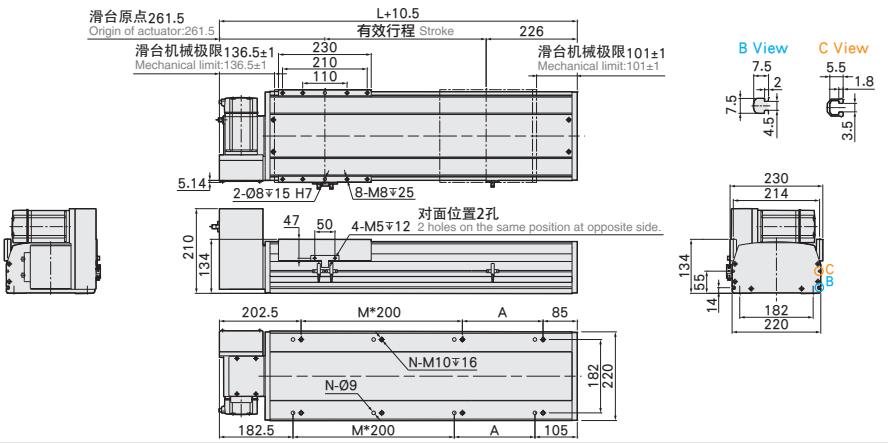

有效行程 stroke	50	100	150	200	250	300	350	400	450	500	550	600	650	700	750	800	850	900	950	1000	1050	1100	1150	1200	1250	1300	1350	1400	1450	1500	1550
L	527	577	627	677	727	777	827	877	927	977	1027	1077	1127	1177	1227	1277	1327	1377	1427	1477	1527	1577	1627	1677	1727	1777	1827	1877	1927	1977	2027
A	50	100	150	200	50	100	150	200	50	100	150	200	50	100	150	200	50	100	150	200	50	100	150	200	50	100	150	200	50	100	150
M	1	1	1	1	2	2	2	2	3	3	3	3	4	4	4	4	5	5	5	5	6	6	6	6	7	7	7	7	8	8	8
N	6	6	6	6	8	8	8	8	10	10	10	10	12	12	12	12	14	14	14	14	16	16	16	16	18	18	18	18	20	20	20
KG	28.8	30	31.2	32.4	33.6	34.8	36	37.2	38.4	39.6	40.8	42	43.2	44.4	45.6	46.8	48	49.2	50.4	51.6	52.8	54	55.2	56.4	59.2	59.8	60	61.2	62.4	63.6	64.8

有效行程 stroke	1600	1650	1700	1750	1800	1850	1900	1950	2000	2050	2100	2150	2200	2250	2300	2350	2400	2450	2500	2550	2600	2650	2700	2750	2800	2850	2900	2950	3000	3050
L	2077	2127	2177	2227	2277	2327	2377	2427	2477	2527	2577	2627	2677	2727	2777	2827	2877	2927	2977	3027	3077	3127	3177	3227	3277	3327	3377	3427	3477	3527
A	200	50	100	150	200	50	100	150	200	50	100	150	200	50	100	150	200	50	100	150	200	50	100	150	200	50	100	150	200	50
M	8	9	9	9	9	10	10	10	10	11	11	11	11	12	12	12	12	13	13	13	13	14	14	14	14	15	15	15	15	16
N	20	22	22	22	22	24	24	24	24	26	26	26	26	28	28	28	28	30	30	30	30	32	32	32	32	34	34	34	34	36
KG	66	67.2	68.4	69.6	70.8	72	73.2	74.4	75.6	76.8	78	79.2	80.4	81.6	82.8	84	85.2	86.4	87.6	88.8	90	91.2	92.4	93.6	94.8	96	97.2	98.4	99.6	100.8

马达左下折/马达右下折
Motor Left Lower Side / Motor Right Lower Side

LD 马达左下折 Motor Left Lower Side

单位 Unit : mm

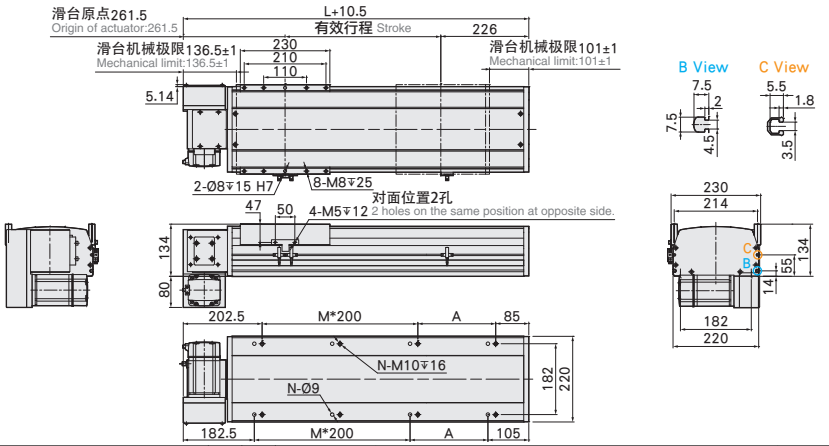

有效行程 stroke	50	100	150	200	250	300	350	400	450	500	550	600	650	700	750	800	850	900	950	1000	1050	1100	1150	1200	1250	1300	1350	1400	1450	1500	1550
L	527	577	627	677	727	777	827	877	927	977	1027	1077	1127	1177	1227	1277	1327	1377	1427	1477	1527	1577	1627	1677	1727	1777	1827	1877	1927	1977	2027
A	50	100	150	200	50	100	150	200	50	100	150	200	50	100	150	200	50	100	150	200	50	100	150	200	50	100	150	200	50	100	150
M	1	1	1	1	2	2	2	2	3	3	3	3	4	4	4	4	5	5	5	5	6	6	6	6	7	7	7	7	8	8	8
N	6	6	6	6	8	8	8	10	10	10	10	10	12	12	12	12	14	14	14	14	16	16	16	16	18	18	18	18	20	20	20
KG	28.8	30	31.2	32.4	33.6	34.8	36	37.2	38.4	39.6	40.8	42	43.2	44.4	45.6	46.8	48	49.2	50.4	51.6	52.8	54	55.2	56.4	59.2	59.8	60	61.2	62.4	63.6	64.8

有效行程 stroke	1600	1650	1700	1750	1800	1850	1900	1950	2000	2050	2100	2150	2200	2250	2300	2350	2400	2450	2500	2550	2600	2650	2700	2750	2800	2850	2900	2950	3000	3050
L	2077	2127	2177	2227	2277	2327	2377	2427	2477	2527	2577	2627	2677	2727	2777	2827	2877	2927	2977	3027	3077	3127	3177	3227	3277	3327	3377	3427	3477	3527
A	200	50	100	150	200	50	100	150	200	50	100	150	200	50	100	150	200	50	100	150	200	50	100	150	200	50	100	150	200	50
M	8	9	9	9	9	10	10	10	10	11	11	11	11	12	12	12	12	13	13	13	13	14	14	14	14	15	15	15	15	16
N	20	22	22	22	22	24	24	24	24	26	26	26	26	28	28	28	28	30	30	30	30	32	32	32	32	34	34	34	34	36
KG	66	67.2	68.4	69.6	70.8	72	73.2	74.4	75.6	76.8	78	79.2	80.4	81.6	82.8	84	85.2	86.4	87.6	88.8	90	91.2	92.4	93.6	94.8	96	97.2	98.4	99.6	100.8

RD 马达右下折 Motor Right Lower Side

单位 Unit : mm

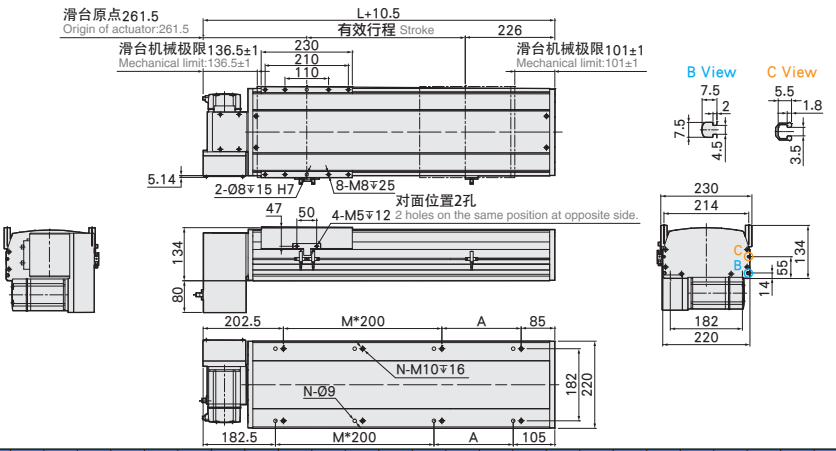

有效行程 stroke	50	100	150	200	250	300	350	400	450	500	550	600	650	700	750	800	850	900	950	1000	1050	1100	1150	1200	1250	1300	1350	1400	1450	1500	1550
L	527	577	627	677	727	777	827	877	927	977	1027	1077	1127	1177	1227	1277	1327	1377	1427	1477	1527	1577	1627	1677	1727	1777	1827	1877	1927	1977	2027
A	50	100	150	200	50	100	150	200	50	100	150	200	50	100	150	200	50	100	150	200	50	100	150	200	50	100	150	200	50	100	150
M	1	1	1	1	2	2	2	2	3	3	3	3	4	4	4	4	5	5	5	5	6	6	6	6	7	7	7	7	8	8	8
N	6	6	6	6	8	8	8	8	10	10	10	10	12	12	12	12	14	14	14	14	16	16	16	16	18	18	18	18	20	20	20
KG	28.8	30	31.2	32.4	33.6	34.8	36	37.2	38.4	39.6	40.8	42	43.2	44.4	45.6	46.8	48	49.2	50.4	51.6	52.8	54	55.2	56.4	59.2	59.8	60	61.2	62.4	63.6	64.8

有效行程 stroke	1600	1650	1700	1750	1800	1850	1900	1950	2000	2050	2100	2150	2200	2250	2300	2350	2400	2450	2500	2550	2600	2650	2700	2750	2800	2850	2900	2950	3000	3050
L	2077	2127	2177	2227	2277	2327	2377	2427	2477	2527	2577	2627	2677	2727	2777	2827	2877	2927	2977	3027	3077	3127	3177	3227	3277	3327	3377	3427	3477	3527
A	200	50	100	150	200	50	100	150	200	50	100	150	200	50	100	150	200	50	100	150	200	50	100	150	200	50	100	150	200	50
M	8	9	9	9	9	10	10	10	10	11	11	11	11	12	12	12	12	13	13	13	13	14	14	14	14	15	15	15	15	16
N	20	22	22	22	22	24	24	24	24	26	26	26	26	28	28	28	28	30	30	30	30	32	32	32	32	34	34	34	34	36
KG	66	67.2	68.4	69.6	70.8	72	73.2	74.4	75.6	76.8	78	79.2	80.4	81.6	82.8	84	85.2	86.4	87.6	88.8	90	91.2	92.4	93.6	94.8	96	97.2	98.4	99.6	100.8

滑台系列

YDC Series

无尘环境/螺杆式样

Clean Room/Ball Screw

CONTENTS

无尘环境 / 螺杆式样 Clean Room/Ball Screw

规格索引-无尘螺杆滑台系列

Spec Index　　Clean Room Ball Screw Actuator

使用环境 Use Where	传动方式 Driven Mode	仕样 Model Specification	马达容量 Motor Output (w)	本体宽幅 Width(mm)	位置重复精度 Repeatability(mm)	螺杆规格(C7級) Ball Screw Spec 外径 Outer Diameter(mm)	导程 Lead(mm)	最大可搬重量 Maximum Payload(kg) 水平使用 Horizontal	垂直使用 Vertical	最高速度*1 Maximum Speed (mm/s)
无尘环境 Clean Room	滚珠螺杆 Ball Screw	YDC5M	42M (Stepping Motor)	51	±0.01	12	2	10	7	16
							5	10	3	41
							10	5	1.5	83
							20	3	1.5	166
			100W	51	±0.01	12	2	10	7	100
							5	10	3	250
							10	5	1.5	500
							20	3	1.5	1000
		YDC6M	57M (Stepping Motor)	65	±0.01	12	2	30	15	16
							5	30	10	41
							10	15	5	83
							20	10	2	166
			100W	65	±0.01	12	2	30	15	100
							5	30	10	250
							10	15	5	500
							20	10	2	1000
		YDC10	100W	102	±0.01	16	5	50	12	250
							10	30	8	500
							20	18	3	1000
							32	5	-	1600
			200W	102	±0.01	16	5	50	12	250
							10	30	8	500
							20	18	3	1000
							32	5	-	1600
		YDC12	100W	102	±0.01	16	5	50	12	250
							10	30	8	500
							20	18	3	1000
							32	5	-	1600
			200W	102	±0.01	16	5	50	12	250
							10	30	8	500
							20	18	3	1000
							32	5	-	1600
		YDC14	200W	135	±0.01	16	5	95	27	250
							10	75	18	500
							20	35	7	1000
							32	15	-	1600
			400W	135	±0.01	16	5	110	33	250
							10	88	22	500
							20	40	10	1000
							32	30	8	1600
		YDC17	400W	170	±0.01	20	5	120	40	250
							10	110	30	500
							20	75	14	1000
							40	22	7	2000
			750W	170	±0.01	20	5	120	50	250
							10	120	40	500
							20	83	25	1000
							40	43	12	2000
		YDC22	750W	220	±0.01	25	5	150	55	250
							10	150	45	500
							25	105	20	1250
						20	40	43	12	2000

*1:最高速度(MM/S)是以伺服马达最高转速3000RPM为基准。
The highest speed is based on the maximum servo motor's rpm (3000).
步进马达最高转速500RPM为基准。
The highest speed is based on the maximum stepping motor's rpm (500).

标准行程及最高使用速度*2

Stroke(mm) & Maximum Speed(mm/s)

代表速度 Speed

行程 Stroke	50	100	150	200	250	300	350	400	450	500	550	600	650	700	750	800	850	900	950	1000	1050	1100	1150	1200	1250	1300	1350	1400	1450	1500	页数 Page
							16																								329
							41																								
							83																								
							166																								
							100						90	80	70	60															333
							250						225	200	175	150															
							500						450	400	350	300															
							1000						900	500	700	600															
							16																								337
							41																								
							83																								
							166																								
							100						90	80	70	60															341
							250						225	200	175	150															
							500						450	400	350	300															
							1000						900	800	700	600															
								250								225	200	175	150	125	100										345
								500								450	400	350	300	250	200										
								1000								900	800	700	600	500	400										
								1600								1440	1280	1120	960	800	640										
								250								225	200	175	150	125	100										351
								500								450	400	350	300	250	200										
								1000								900	800	700	600	500	400										
								1600								1440	1280	1120	960	800	640										
								250								225	200	175	150	125	100										355
								500								450	400	350	300	250	200										
								1000								900	800	700	600	500	400										
								1600								1440	1280	1120	960	800	640										
								250								225	200	175	150	125	100										361
								500								450	400	350	300	250	200										
								1000								900	800	700	600	500	400										
								1600								1440	1280	1120	960	800	640										
								250								225	200	175	150	125	100										365
								500								450	400	350	300	250	200										
								1000								900	800	700	600	500	400										
								1600								1440	1280	1120	960	800	640										
								250								225	200	175	150	125	100										371
								500								450	400	350	300	250	200										
								1000								900	800	700	600	500	400										
								1600								1440	1280	1120	960	800	640										
								250										225		200		175		150							377
								500										450		400		350		300							
								1000										900		800		700		600							
								2000										1800		1600		1400		1200							
								250										225		200		175		150							383
								500										450		400		350		300							
								1000										900		800		700		600							
								2000										1800		1600		1400		1200							
										250									225		200		175		150		125		100		387
										500									450		400		350		300		250		200		
										1250									1125		1000		875		750		625		500		
										2000								1800		1600		1400		1200		1000		800		600	

*2:标准行程内的黑色数字，代表该行程内可使用的最高安全速度。若超过此速度，滑台可能会有严重共振产生。

Written here is the standard storke's maximum safe speed. If over this speed, it may casue serious virbration.

YDC5M 单轴/1-axis

无尘室 Clean Room ▶ 螺杆驱动 Ball Screw Drive

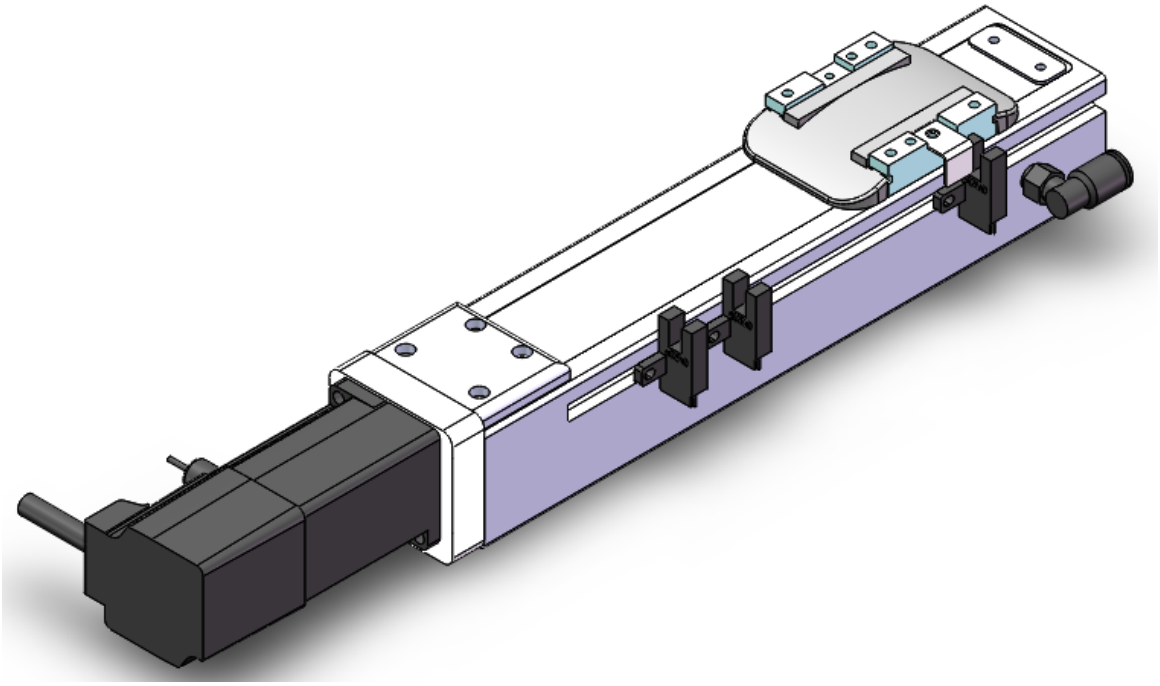

此图仅供参考，出货规格详见尺寸图。
The picture is just for the reference. Please check the the actual dimensions on the drawing.

最大行程 Maximum Stroke	最高速度 Maximum Speed	最大静止转矩 Maximum Static Torque	滚珠螺杆 Ball Screw	直线滑轨 Linear Guide
800mm	166mm/s	0.32 N.m.	Ø12mm	24X8.5-1支

型号表示方式 Ordering Method

YDC5M - L 5 - 50 - BC - 42 M - C 4 - 0001

本体型号 Model

特注式样 Special Order No.

行程 Stroke

50-800mm
50间隔 50 mm Pitch

螺杆导程 Ball Screw Lead

02	2mm
05	5mm
10	10mm
20	20mm

马达位置 Motor Position

BC	马达直连 Motor Exposed
BM	马达下折 Motor Bottom Side
BL	马达左折 Motor Left Side
BR	马达右折 Motor Right Side

马达厂牌、型号 Motor Brand、Model

多摩川 Tamagawa	TS3617N3E8
东 方 Oriental	PK245-01A
三 洋 Sanyo	103H5209-0440

原点感应器 Home Sensor

外挂型 Out Side	
C	马达侧 Motor Side
D	反马达侧 OppoSite Motor Side
无 SENSOR No Sensor	
E	无 SENSOR No Sensor

端点极限感应器 Limit Sensor

外观型 Out Side	
3	1只 1 Pc
4	2只 2 Pc
无 SENSOR No Sensor	
5	无 SENSOR No Sensor

基本仕样 Specification

规格 Spec	位置重复精度 Repeatability (mm)		±0.01			
	螺杆导程 Ball Screw Lead (mm)		2	5	10	20
	最高速度 Maximum Speed (mm/s)		16	41	83	166
	最大可搬运重量 Maximum Payload	水平使用 Horizontal (kg)	10	10	5	3
		垂直使用 Vertical (kg)	7	3	1.5	1.5
	定格推力 Rated Thrust (N)		854	341	170	85
	标准行程 Stroke Pitch (mm)		50-800mm/50间隔 50 mm Pitch			
部品 Parts	激磁最大静止转距 Maximum Static Torque (N.m.)		0.32			
	滚珠螺杆外径 Ball Screw Ø (mm)		C7 ϕ 12			
	高刚性直线滑轨 High Rigidity Linear Guide (mm)		W24XH8.5			
	联轴器 Coupling (mm)		8X5			
	原点感应器 Home Sensor	外挂 Outside	明治PE03NA-W(NPN)			

※马达加减速设定0.2秒。
Acceleration and deacceleration value is set 0.2 second.

感应器接线图<原点及端点> Sensor Layout

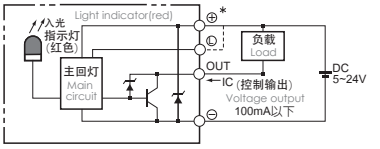

容许负载力距表 Allowable Overhang

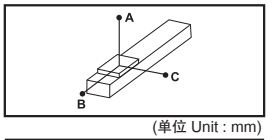

(单位 Unit : mm)

水平安装 Horizontal Installation		A	B	C
導程 2 Lead	5kg	750	32	76
	10kg	350	13	32
導程 5 Lead	5kg	280	24	55
	10kg	120	10	22
導程 10 Lead	3kg	245	40	78
	5kg	140	22	43
導程 20 Lead	2kg	153	50	79
	3kg	99	32	50

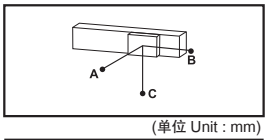

(单位 Unit : mm)

壁挂安装 Wall Installation		A	B	C
導程 2 Lead	5kg	71	30	750
	10kg	30	12	350
導程 5 Lead	5kg	51	30	300
	10kg	20	15	195
導程 10 Lead	3kg	74	37	231
	5kg	40	20	131
導程 20 Lead	2kg	75	48	148
	3kg	48	30	95

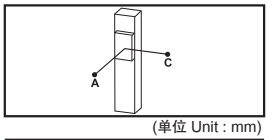

(单位 Unit : mm)

垂直安装 Vertical Installation		A	C
導程 2 Lead	3kg	59	59
	7kg	25	25
導程 5 Lead	1kg	140	140
	3kg	47	47
導程 10 Lead	1kg	125	125
	1.5kg	83	83
導程 20 Lead	1kg	100	100
	1.5kg	66	66

静态容许负载惯量 Static Loading Moment

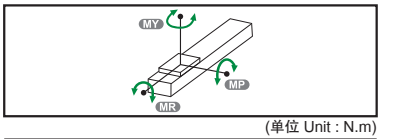

(单位 Unit : N.m)

MY	16
MP	20
MR	19

※力距表所表示的数据，代表重心。
The torque value in the chart indicate the center of gravity.
※符合型录规范的正常使用下，保证寿命为5000公里。
Operation life is 5,000km when the product is using under the specified conditions.
※倒吊使用无法套用标准规范，如有需求请咨询我司业务。
Data information is not for ceiling-mount inverse use. Contact us for the details if you want to apply ceiling-mount inverse usage.

搭配步进马达一览表 Options of Stepper Motors

厂牌 Brand	激磁最大静止转距 Maximum Static Torque	电源电压 AC-Voltage	步进马达型号 Stepper Motor Model	驱动器型号 Driver Model
多摩川 Tamagawa	0.32	DC24V	2相- TS3617N3E8	CD-2D34M 解析度200/400/800/1600
东方 Oriental	0.32	单相100V	2相-PK245-01A	UDK2112 解析度200/400/800/1600/3200
三洋 Sanyo	0.32	DC24V	2相-103H5209-0440	US1D200P10 解析度200/400/800/1600/3200

马达直连/马达下折
Motor Exposed / Motor Bottom Side

BC 马达直连 Motor Exposed

单位 Unit : mm

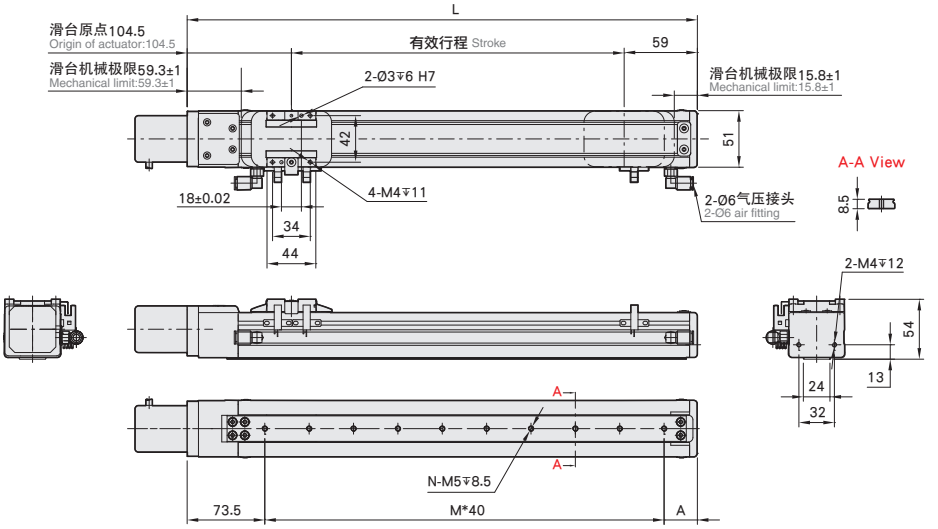

有效行程 stroke	50	100	150	200	250	300	350	400	450	500	550	600	650	700	750	800
L	213.5	263.5	313.5	363.5	413.5	463.5	513.5	563.5	613.5	663.5	713.5	763.5	813.5	863.5	913.5	963.5
A	60	30	40	50	60	30	40	50	60	30	40	50	60	30	40	50
M	2	4	5	6	7	9	10	11	12	14	15	16	17	19	20	21
N	3	5	6	7	8	10	11	12	13	15	16	17	18	20	21	22
KG	1.56	1.71	1.85	2	2.14	2.29	2.44	2.58	2.73	2.87	3.02	3.17	3.31	3.46	3.6	3.75

BM 马达下折 Motor Bottom Side

单位 Unit : mm

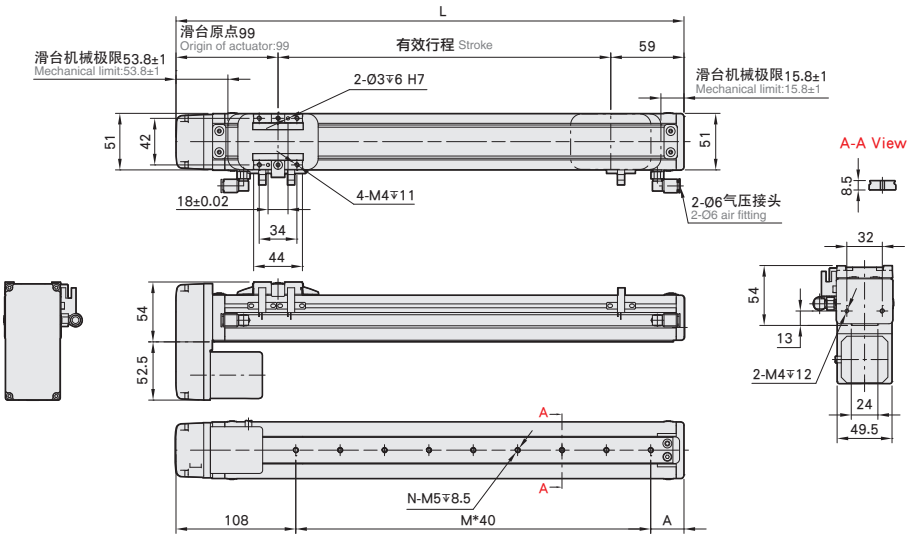

有效行程 stroke	50	100	150	200	250	300	350	400	450	500	550	600	650	700	750	800
L	208	258	308	358	408	458	508	558	608	658	708	758	808	858	908	958
A	60	30	40	50	60	30	40	50	60	30	40	50	60	30	40	50
M	1	3	4	5	6	8	9	10	11	13	14	15	16	18	19	20
N	2	4	5	6	7	9	10	11	12	14	15	16	17	19	20	21
KG	1.66	1.81	1.95	2.1	2.24	2.39	2.54	2.68	2.83	2.97	3.12	3.27	3.41	3.56	3.7	3.85

马达左折/马达右折

Motor Left Side / Motor Right Side

单位 Unit : mm

BL 马达左折 Motor Left Side

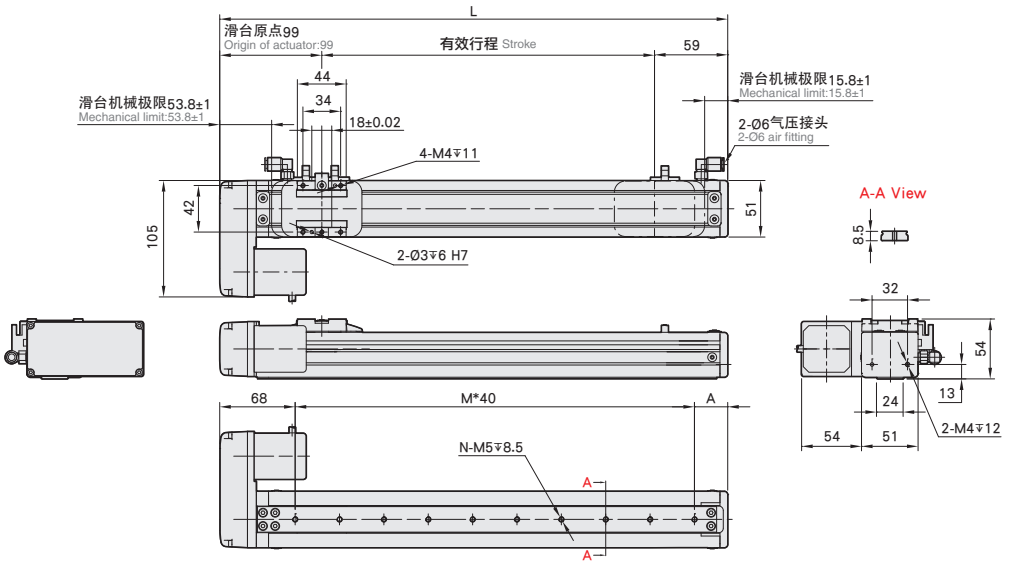

有效行程 stroke	50	100	150	200	250	300	350	400	450	500	550	600	650	700	750	800
L	208	258	308	358	408	458	508	558	608	658	708	758	808	858	908	958
A	60	30	40	50	60	30	40	50	60	30	40	50	60	30	40	50
M	2	4	5	6	7	9	10	11	12	14	15	16	17	19	20	21
N	3	5	6	7	8	10	11	12	13	15	16	17	18	20	21	22
KG	1.66	1.81	1.95	2.1	2.24	2.39	2.54	2.68	2.83	2.97	3.12	3.27	3.41	3.56	3.7	3.85

单位 Unit : mm

BR 马达右折 Motor Right Side

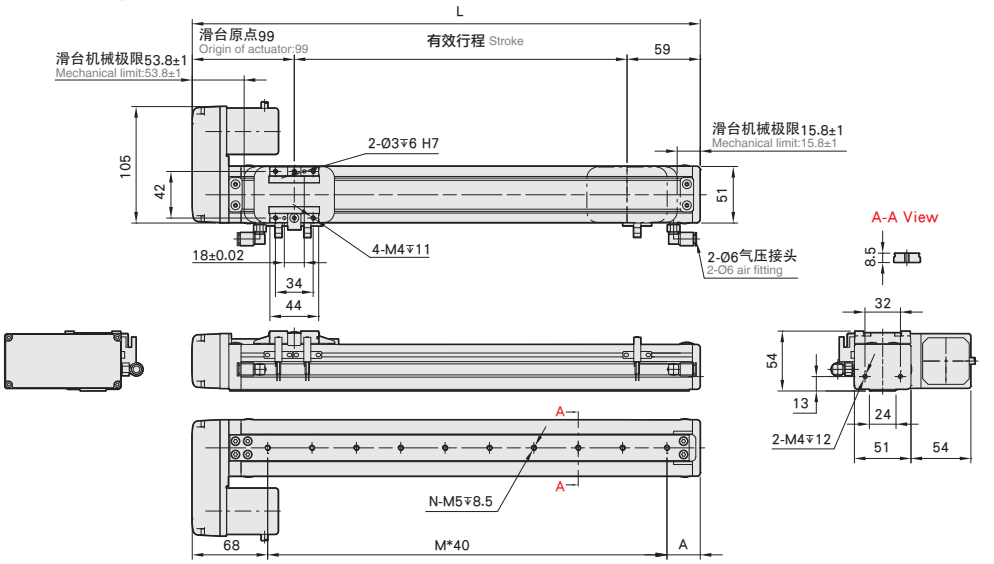

有效行程 stroke	50	100	150	200	250	300	350	400	450	500	550	600	650	700	750	800
L	208	258	308	358	408	458	508	558	608	658	708	758	808	858	908	958
A	60	30	40	50	60	30	40	50	60	30	40	50	60	30	40	50
M	2	4	5	6	7	9	10	11	12	14	15	16	17	19	20	21
N	3	5	6	7	8	10	11	12	13	15	16	17	18	20	21	22
KG	1.66	1.81	1.95	2.1	2.24	2.39	2.54	2.68	2.83	2.97	3.12	3.27	3.41	3.56	3.7	3.85

YDC5M 单轴/1-axis

无尘室 Clean Room ▶ 螺杆驱动 Ball Screw Drive

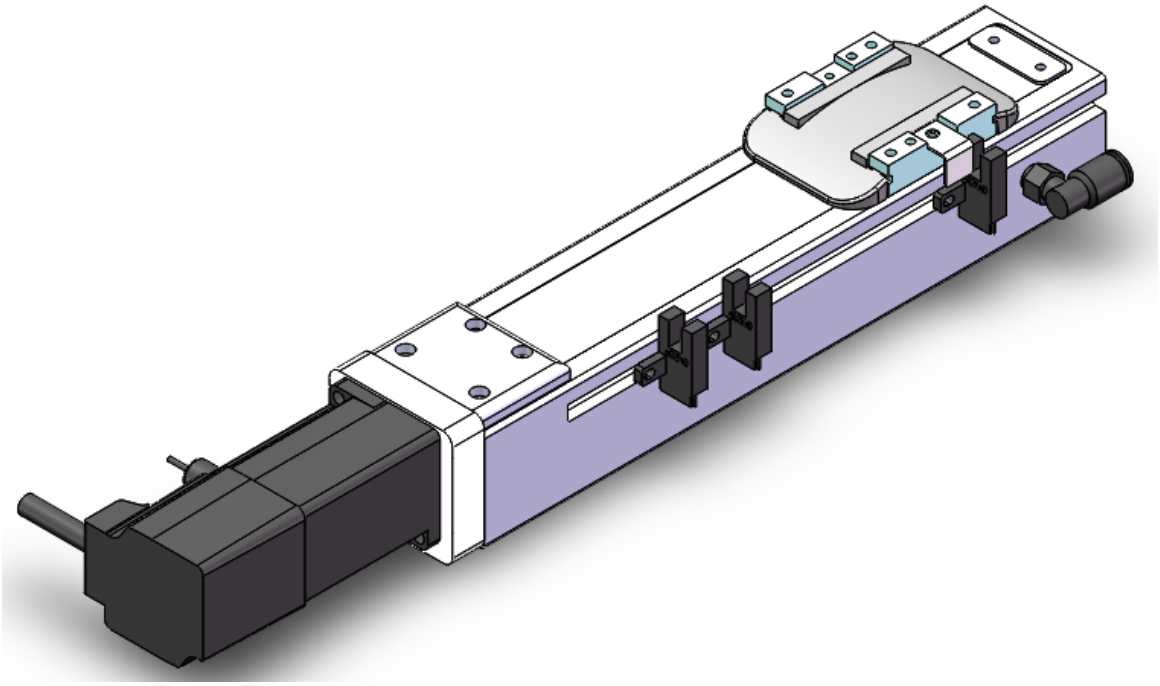

此图仅供参考，出货规格请详见尺寸图。
The picture is just for the reference. Please check the the actual dimensions on the drawing.

最大行程 Maximum Stroke	最高速度 Maximum Speed	马达容量 Motor Output	滚珠螺杆 Ball Screw	直线滑轨 Linear Guide
800mm	1000mm/s	100W	Ø12mm	24X8.5-1支

型号表示方式 Ordering Method

YDC5M - L 5 - 50 - BC - M10B - C 4 - 0001

本体型号 Model

特注式样 Special Order No.

行程 Stroke

50-800mm
50间隔 50 mm Pitch

螺杆导程 Ball Screw Lead

02	2mm
05	5mm
10	10mm
20	20mm

马达位置 Motor Position

BC	马达直连 Motor Exposed
BM	马达下折 Motor Bottom Side
BL	马达左折 Motor Left Side
BR	马达右折 Motor Right Side

马达厂牌、功率 Motor Brand、Power Output

M	三菱 Mitsubishi	10	100W	B
P	松下 Panasonic	20	-	
Y	安川 Yaskawa	40	-	
T	台达 Delta	75	-	

※若无刹车则不表示。※If No Brake,No Description.

原点感器器 Home Sensor

外挂型 Out Side	
C	马达侧 Motor Side
D	反马达侧 OpposIte Motor Side
无 SENSOR No Sensor	
E	无 SENSOR No Sensor

端点几下感应器 Limit Sensor

外挂型 Out Side	
3	1只 1 Pc
4	2只 2 Pc
无 SENSOR No Sensor	
5	无 SENSOR No Sensor

基本仕样 Specification

规格 Spec	位置重复精度 Repeatability (mm)		±0.01			
	螺杆导程 Ball Screw Lead (mm)		2	5	10	20
	最高速度 Maximum Speed (mm/s)		100	250	500	1000
	最大可搬重量 Maximum Payload	水平使用 Horizontal (kg)	10	10	5	3
		垂直使用 Vertical (kg)	7	3	1.5	1.5
	定格推力 Rated Thrust (N)		854	341	170	85
	标准行程 Stroke Pitch (mm)		50-800mm/50间隔 50 mm Pitch			
部品 Parts	AC伺服马达重量 AC Servo Motor Output (W)		100			
	滚珠螺杆外径 Ball Screw Ø (mm)		C7 ϕ 12			
	高刚性直线滑轨 High Rigidity Linear Guide (mm)		W24XH8.5			
	联轴器 Coupling (mm)		8X8			
	原点感应器 Home Sensor	外观 Outside	明治PE03NA-W(NPN)			

※行程超过600时，会产生螺杆偏摆，此时请将速度调降。
When the stroke is over 600mm, the run-out of the ballscrew will occur. We recommend to low down the working speed under this circumstances.

※马达加减速设定0.2秒。
Acceleration and deacceleration value is set 0.2 second.

感应器接线图<原点及端点> Sensor Layout

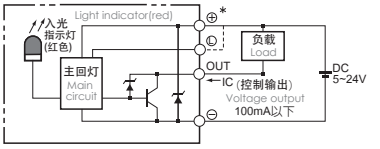

容许负载力距表 Allowable Overhang

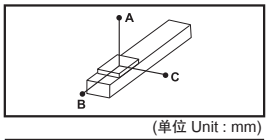

(单位 Unit : mm)

水平安装 Horizontal Installation		A	B	C
導程 2 Lead	5kg	750	32	76
	10kg	350	13	32
導程 5 Lead	5kg	280	24	55
	10kg	120	10	22
導程 10 Lead	3kg	245	40	78
	5kg	140	22	43
導程 20 Lead	2kg	153	50	79
	3kg	99	32	50

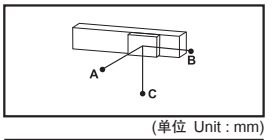

(单位 Unit : mm)

壁挂安装 Wall Installation		A	B	C
導程 2 Lead	5kg	71	30	750
	10kg	30	12	350
導程 5 Lead	5kg	51	30	300
	10kg	20	15	195
導程 10 Lead	3kg	74	37	231
	5kg	40	20	131
導程 20 Lead	2kg	75	48	148
	3kg	48	30	95

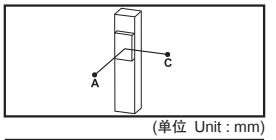

(单位 Unit : mm)

垂直安装 Vertical Installation		A	C
導程 2 Lead	3kg	59	59
	7kg	25	25
導程 5 Lead	1kg	140	140
	3kg	47	47
導程 10 Lead	1kg	125	125
	1.5kg	83	83
導程 20 Lead	1kg	100	100
	1.5kg	66	66

静态容许负载慣量 Static Loading Moment

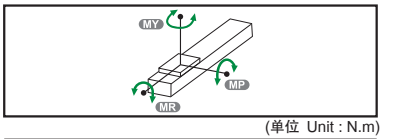

(单位 Unit : N.m)

MY	16
MP	20
MR	19

※力距表所表示的数据，代表重心。
The torque value in the chart indicate the center of gravity.

※符合型录规范的正常使用下，保证寿命为5000公里。
Operation life is 5,000km when the product is using under the specified conditions.

※倒吊使用无法套用标准规范，如有需求请咨询我司业务。
Data information is not for ceiling-mount inverse use. Contact us for the details if you want to apply ceiling-mount inverse usage.

搭配伺服马达一览表 Suitable Motor Brand

厂牌 Brand	马达记号 Mark	刹车有无 Brake	马达容量 Watt	电源电压 AC-Voltage	伺服马达型号 Motor Model	驱动器型号 Driver Model
三菱 Mitsubishi	M	无刹车(水平仕样) No Brake (Horizontal Type)	100	220	HG-KR13	MR-J4-10A
		有刹车(垂直仕样) With Brake (Vertical Type)	100	220	HG-KR13B	MR-J4-10A
松下 Panasonic	P	无刹车(水平仕样) No Brake (Horizontal Type)	100	220	MSMD012G1U	MADHT1505
		有刹车(垂直仕样) With Brake (Vertical Type)	100	220	MSMD012G1V	MADHT1505
台达 Delta	T	无刹车(水平仕样) No Brake (Horizontal Type)	100	220	ECMA-C20401ES	ASD-B20121-B
		有刹车(垂直仕样) With Brake (Vertical Type)	100	220	ECMA-C20401FS	ASD-B20121-B

马达直连/马达下折
Motor Exposed / Motor Bottom Side

单位 Unit : mm

BC 马达直连 Motor Exposed

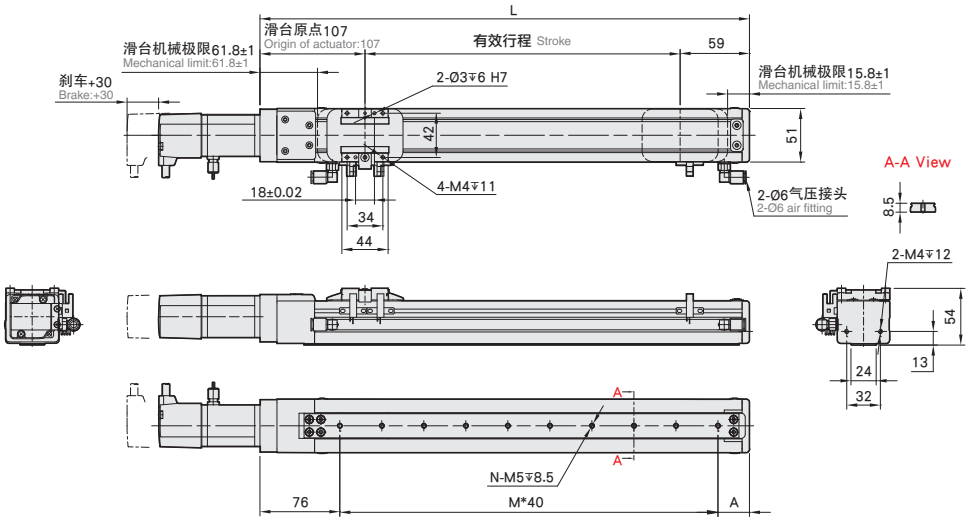

有效行程 stroke	50	100	150	200	250	300	350	400	450	500	550	600	650	700	750	800
L	216	266	316	366	416	466	516	566	616	666	716	766	816	866	916	966
A	60	30	40	50	60	30	40	50	60	30	40	50	60	30	40	50
M	2	4	5	6	7	9	10	11	12	14	15	16	17	19	20	21
N	3	5	6	7	8	10	11	12	13	15	16	17	18	20	21	22
KG	1.56	1.71	1.85	2	2.14	2.29	2.44	2.58	2.73	2.87	3.02	3.17	3.31	3.46	3.6	3.75

单位 Unit : mm

BM 马达下折 Motor Bottom Side

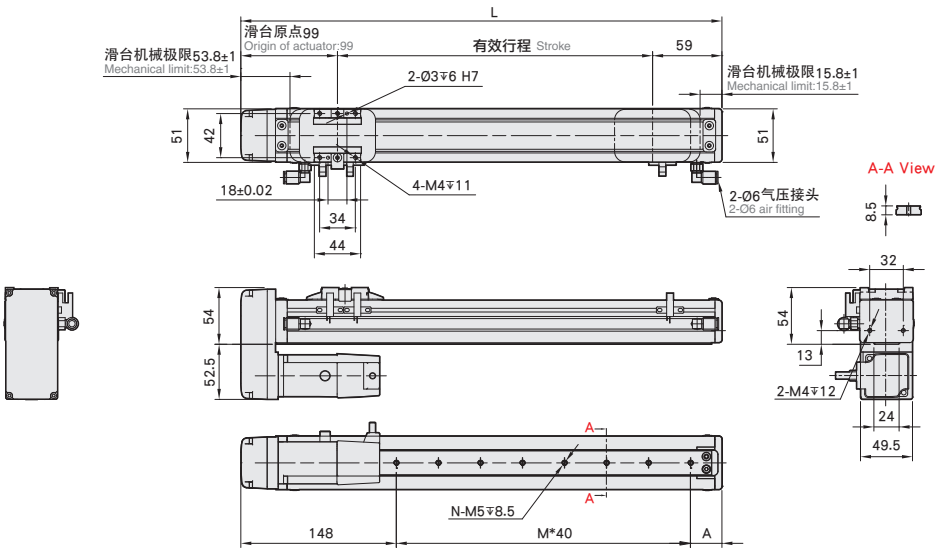

有效行程 stroke	50	100	150	200	250	300	350	400	450	500	550	600	650	700	750	800
L	208	258	308	358	408	458	508	558	608	658	708	758	808	858	908	958
A	60	30	40	50	60	30	40	50	60	30	40	50	60	30	40	50
M	0	2	3	4	5	7	8	9	10	12	13	14	15	17	18	19
N	1	3	4	5	6	8	9	10	11	13	14	15	16	18	19	20
KG	1.66	1.81	1.95	2.1	2.24	2.39	2.54	2.68	2.83	2.97	3.12	3.27	3.41	3.56	3.7	3.85

马达左折/马达右折

Motor Left Side / Motor Right Side

单位 Unit : mm

BL 马达左折 Motor Left Side

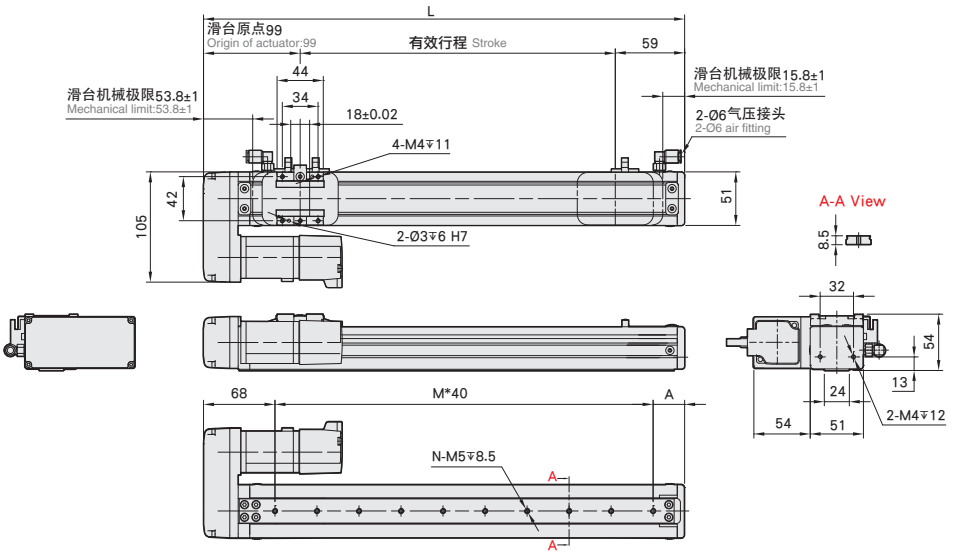

有效行程 stroke	50	100	150	200	250	300	350	400	450	500	550	600	650	700	750	800
L	208	258	308	358	408	458	508	558	608	658	708	758	808	858	908	958
A	60	30	40	50	60	30	40	50	60	30	40	50	60	30	40	50
M	2	4	5	6	7	9	10	11	12	14	15	16	17	19	20	21
N	3	5	6	7	8	10	11	12	13	15	16	17	18	20	21	22
KG	1.66	1.81	1.95	2.1	2.24	2.39	2.54	2.68	2.83	2.97	3.12	3.27	3.41	3.56	3.7	3.85

单位 Unit : mm

BR 马达右折 Motor Right Side

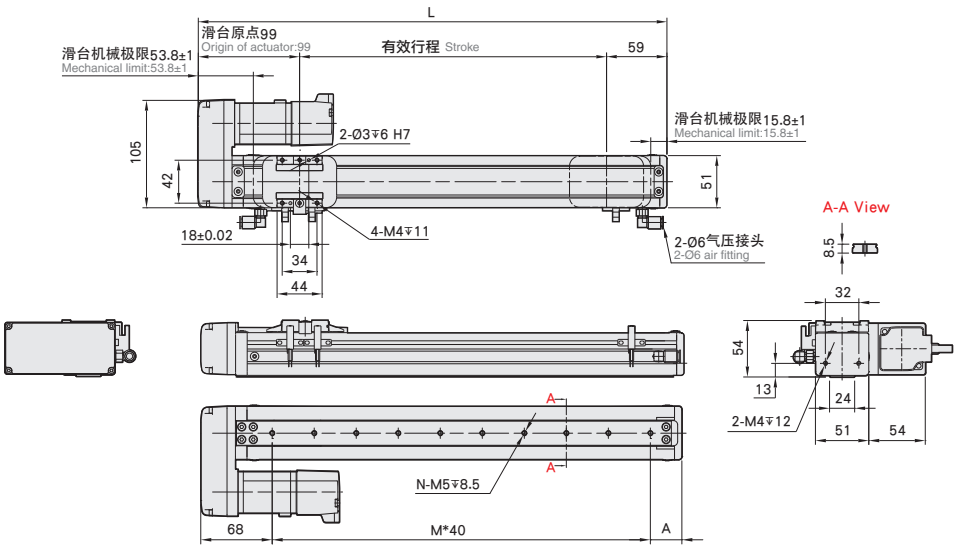

有效行程 stroke	50	100	150	200	250	300	350	400	450	500	550	600	650	700	750	800
L	208	258	308	358	408	458	508	558	608	658	708	758	808	858	908	958
A	60	30	40	50	60	30	40	50	60	30	40	50	60	30	40	50
M	2	4	5	6	7	9	10	11	12	14	15	16	17	19	20	21
N	3	5	6	7	8	10	11	12	13	15	16	17	18	20	21	22
KG	1.66	1.81	1.95	2.1	2.24	2.39	2.54	2.68	2.83	2.97	3.12	3.27	3.41	3.56	3.7	3.85

YDC6M 单轴/1-axis

无尘室 Clean Room ▶ 螺杆驱动 Ball Screw Drive

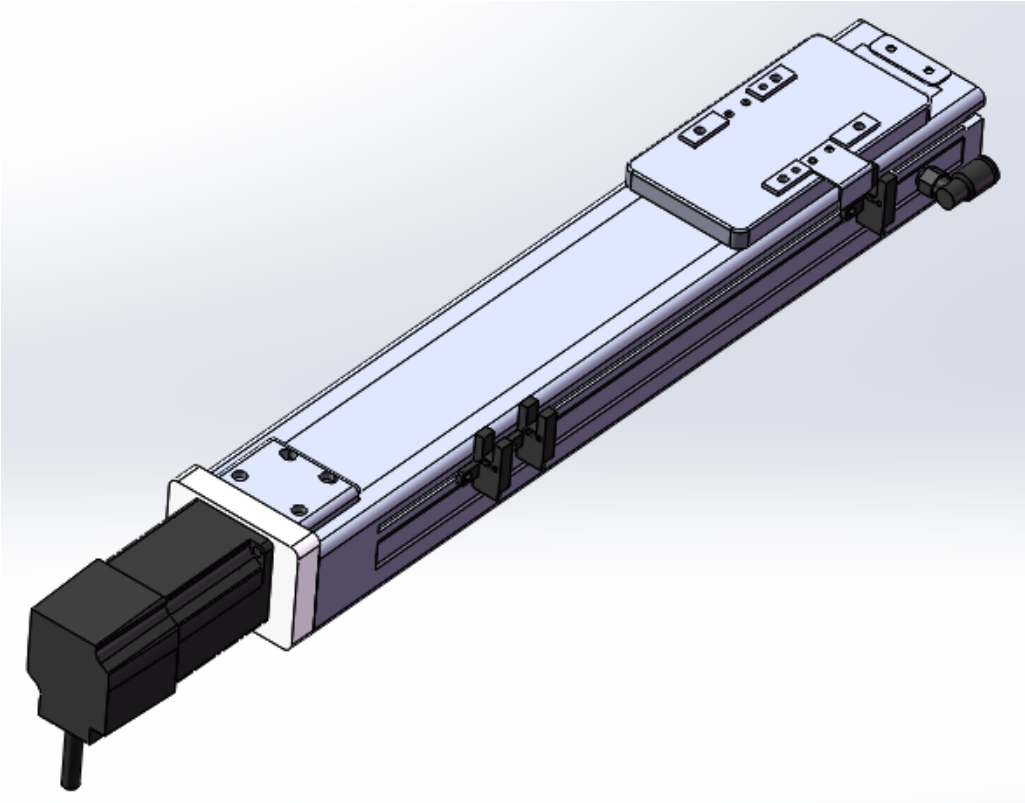

此图仅供参考，出货规格详见尺寸图。
The picture is just for the reference. Please check the the actual dimensions on the drawing.

最大行程 Maximum Stroke	最高速度 Maximum Speed	最大静止转矩 Maximum Static Torque	滚珠螺杆 Ball Screw	直线滑轨 Linear Guide
800mm	166mm/s	0.39 N.m.	Ø12mm	42X9.5-1支

型号表示方式 Ordering Method

YDC6M - L 5 - 50 - BC - 57 M - C4 - M5 - 0001

本体型号 Model

特注式样 Special Order No.

行程 Stroke

50-800mm	
50间隔	50 mm Pitch

本体固定孔 Installation Hole

下锁式 Install On Bottom	M5
上锁式 Install On Internal	-

※行程50限定只能选用M5下锁式。
※Stroke 50 is limited to M5 only.

螺杆驱动 Ball Screw Lead

02	2mm
05	5mm
10	10mm
20	20mm

马达位置 Motor Position

BC	马达直连 Motor Exposed
BM	马达下折 Motor Bottom Side
BL	马达左折 Motor Left Side
BR	马达右折 Motor Right Side

马达厂牌、型号 Motor Brand、Model

多摩川 Tamagawa	TS3653N1E2
东 方 Oriental	PK264-02A
三 洋 Sanyo	103H7121-0140

原点感应器 Home Sensor

外挂型 Out Side	
C	马达侧 Motor Side
D	反马达侧 OppoSite Motor Side
无 SENSOR No Sensor	
E	无 SENSOR No Sensor

端点极限感器器 Limit Sensor

外挂型 Out Side	
3	1只 1 Pc
4	2只 2 Pc
无 SENSOR No Sensor	
5	无 SENSOR No Sensor

基本仕样 Specification

规格 Spec	位置重复精度 Repeatability (mm)		±0.01			
	螺杆导程 Ball Screw Lead (mm)		2	5	10	20
	最高速度 Maximum Speed (mm/s)		16	41	83	166
	最大可搬重量 Maximum Payload	水平使用 Horizontal (kg)	30	30	15	10
		垂直使用 Vertical (kg)	15	10	5	2
	定格推力 Rated Thrust (N)		1225	490	245	85
	标准行程 Stroke Pitch (mm)		50-800mm/50间隔 50 mm Pitch			
部品 Parts	激磁最大静止转距 Maximum Static Torque (N.m.)		0.39			
	滚珠螺杆外径 Ball Screw Ø (mm)		C7 ϕ 12			
	高刚性直线滑轨 High Rigidity Linear Guide (mm)		W42XH9.5			
	联轴器 Coupling (mm)		8X6.35			
	原点感应器 Home Sensor	外挂 Outside	明治PE03NA-W(NPN)			

※马达加减速设定0.2秒。
Acceleration and deacceleration value is set 0.2 second.

感应器接线图<原点及端点> Sensor Layout

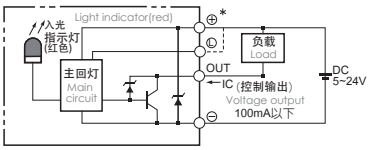

容许负载力矩表 Allowable Overhang

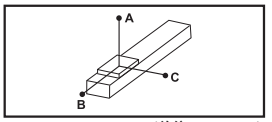

(单位 Unit : mm)

水平安装 Horizontal Installation		A	B	C
導程 2 Lead	10kg	600	55	147
	30kg	160	13	36
	-	-	-	-
導程 5 Lead	10kg	500	43	107
	30kg	125	10	24
	-	-	-	-
導程 10 Lead	3kg	790	145	310
	8kg	280	49	107
	15kg	135	23	50
導程 20 Lead	3kg	325	119	198
	6kg	156	55	93
	10kg	87	30	52

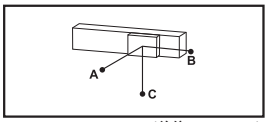

(单位 Unit : mm)

壁挂安装 Wall Installation		A	B	C
導程 2 Lead	15kg	90	34	580
	30kg	35	13	160
	-	-	-	-
導程 5 Lead	15kg	63	25	304
	30kg	22	9	119
	-	-	-	-
導程 10 Lead	3kg	304	140	776
	8kg	104	48	273
	15kg	48	22	131
導程 20 Lead	3kg	193	116	321
	6kg	91	54	153
	10kg	50	30	86

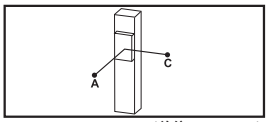

(单位 Unit : mm)

垂直安装 Vertical Installation		A	C
導程 2 Lead	5kg	125	125
	15kg	42	42
	-	-	-
導程 5 Lead	2kg	250	250
	4kg	125	125
	10kg	50	50
導程 10 Lead	1kg	446	446
	2kg	223	223
	5kg	89	89
導程 20 Lead	1kg	353	353
	2kg	177	177
	-	-	-

静态容许负载惯量 Static Loading Moment

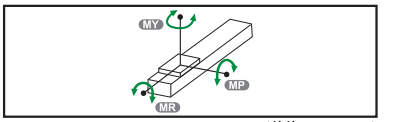

(单位 Unit : N.m)

MY	70
MP	80
MR	75

※力距表所表示的数据，代表重心。
The torque value in the chart indicate the center of gravity.
※符合型录规范的正常使用下，保证寿命为5000公里。
Operation life is 5,000km when the product is using under the specified conditions.
※倒吊使用无法套用标准规范，如有需求请咨询我司业务。
Data information is not for ceiling-mount inverse use. Contact us for the details if you want to apply ceiling-mount inverse usage.

搭配步进马达一览表 Options of Stepper Motors

厂牌 Brand	激磁最大静止转距 Maximum Static Torque	电源电压 AC-Voltage	步进马达型号 Stepper Motor Model	驱动器型号 Driver Model
多摩川 Tamagawa	0.39	DC24V	2相-TS3653N1E2	CD-2D34M 解析度200/400/800/1600
东方 Oriental	0.39	单相100V	2相-PK264-02A	UDK2112 解析度200/400/800/1600/3200
三洋 Sanyo	0.39	DC24V	2相-103H7121-0140	US1D200P10 解析度200/400/800/1600/3200

马达直连/马达下折
Motor Exposed / Motor Bottom Side

BC 马达直连 Motor Exposed

单位 Unit : mm

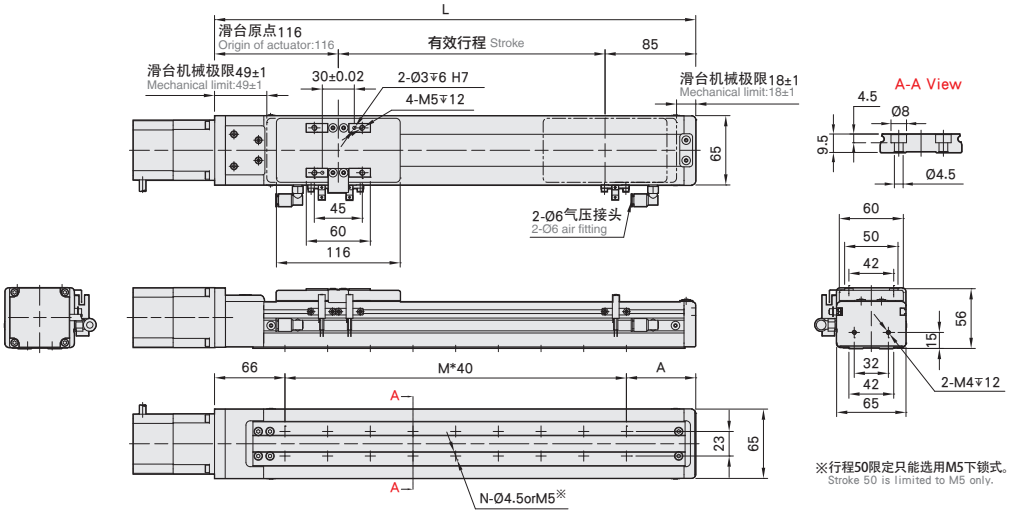

※行程50限定只能选用M5下锁式。
Stroke 50 is limited to M5 only.

有效行程 stroke	50	100	150	200	250	300	350	400	450	500	550	600	650	700	750	800
L	251	301	351	401	451	501	551	601	651	701	751	801	851	901	951	1001
A	65	35	45	55	65	35	45	55	65	35	45	55	65	35	45	55
M	4	5	6	7	8	10	11	12	13	15	16	17	18	20	21	22
N	10	12	14	16	18	22	24	26	28	32	34	36	38	42	44	46
KG	2.59	2.82	3.05	3.27	3.5	3.72	3.94	4.17	4.39	4.62	4.84	5.06	5.29	5.51	5.74	5.94

BM 马达下折 Motor Bottom Side

单位 Unit : mm

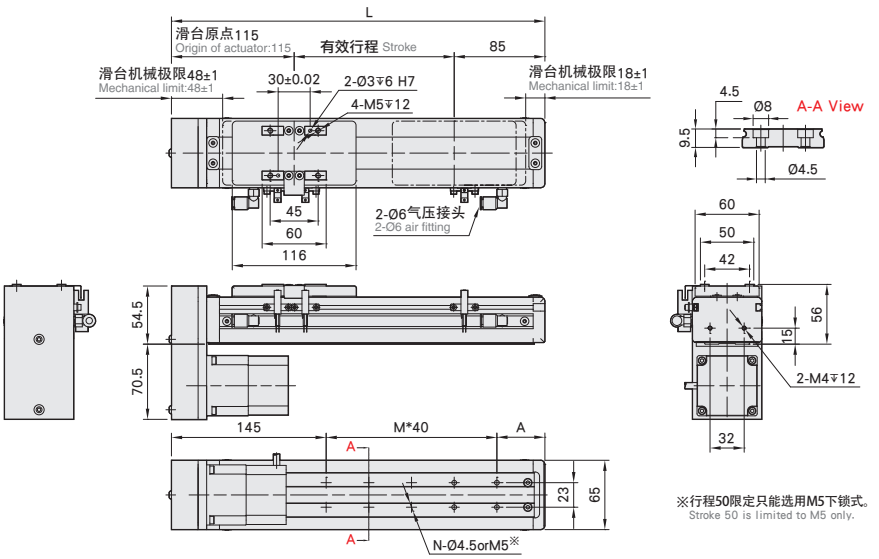

※行程50限定只能选用M5下锁式。
Stroke 50 is limited to M5 only.

有效行程 stroke	50	100	150	200	250	300	350	400	450	500	550	600	650	700	750	800
L	250	300	350	400	450	500	550	600	650	700	750	800	850	900	950	1000
A	65	35	45	55	65	35	45	55	65	35	45	55	65	35	45	55
M	2	3	4	5	6	8	9	10	11	13	14	15	16	18	19	20
N	6	8	10	12	14	18	20	22	24	28	30	32	34	38	40	42
KG	2.63	2.86	3.09	3.31	3.54	3.77	3.99	4.22	4.44	4.67	4.9	5.12	5.35	5.57	5.80	5.99

马达左折/马达右折

Motor Left Side / Motor Right Side

单位Unit : mm

BL 马达左折 Motor Left Side

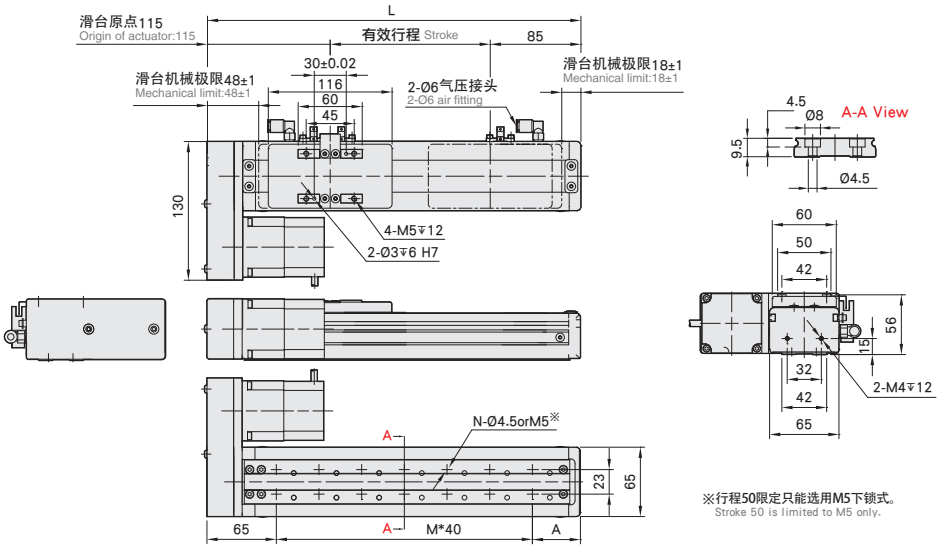

※行程50限定只能选用M5下锁式。
Stroke 50 is limited to M5 only.

有效行程 stroke	50	100	150	200	250	300	350	400	450	500	550	600	650	700	750	800
L	250	300	350	400	450	500	550	600	650	700	750	800	850	900	950	1000
A	65	35	45	55	65	35	45	55	65	35	45	55	65	35	45	55
M	4	5	6	7	8	10	11	12	13	15	16	17	18	20	21	22
N	10	12	14	16	18	22	24	26	28	32	34	36	38	42	44	46
KG	2.63	2.86	3.09	3.31	3.54	3.77	3.99	4.22	4.44	4.67	4.9	5.12	5.35	5.57	5.8	5.99

单位 Unit : mm

BR 马达右折 Motor Right Side

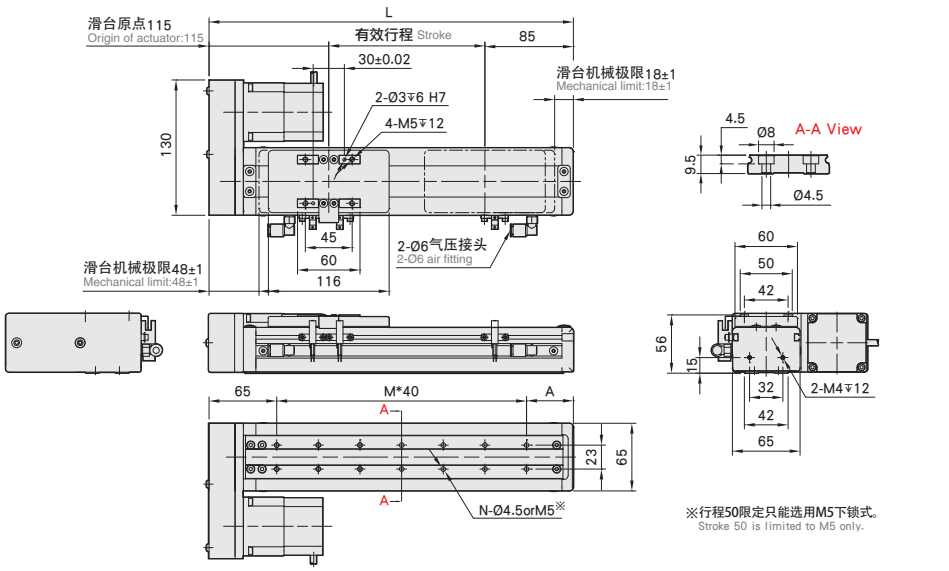

※行程50限定只能选用M5下锁式。
Stroke 50 is limited to M5 only.

有效行程 stroke	50	100	150	200	250	300	350	400	450	500	550	600	650	700	750	800
L	250	300	350	400	450	500	550	600	650	700	750	800	850	900	950	1000
A	65	35	45	55	65	35	45	55	65	35	45	55	65	35	45	55
M	4	5	6	7	8	10	11	12	13	15	16	17	18	20	21	22
N	10	12	14	16	18	22	24	26	28	32	34	36	38	42	44	46
KG	2.63	2.86	3.09	3.31	3.54	3.77	3.99	4.22	4.44	4.67	4.9	5.12	5.35	5.57	5.8	5.99

YDC6M 单轴/1-axis

无尘室 Clean Room ▶ 螺杆驱动 Ball Screw Drive

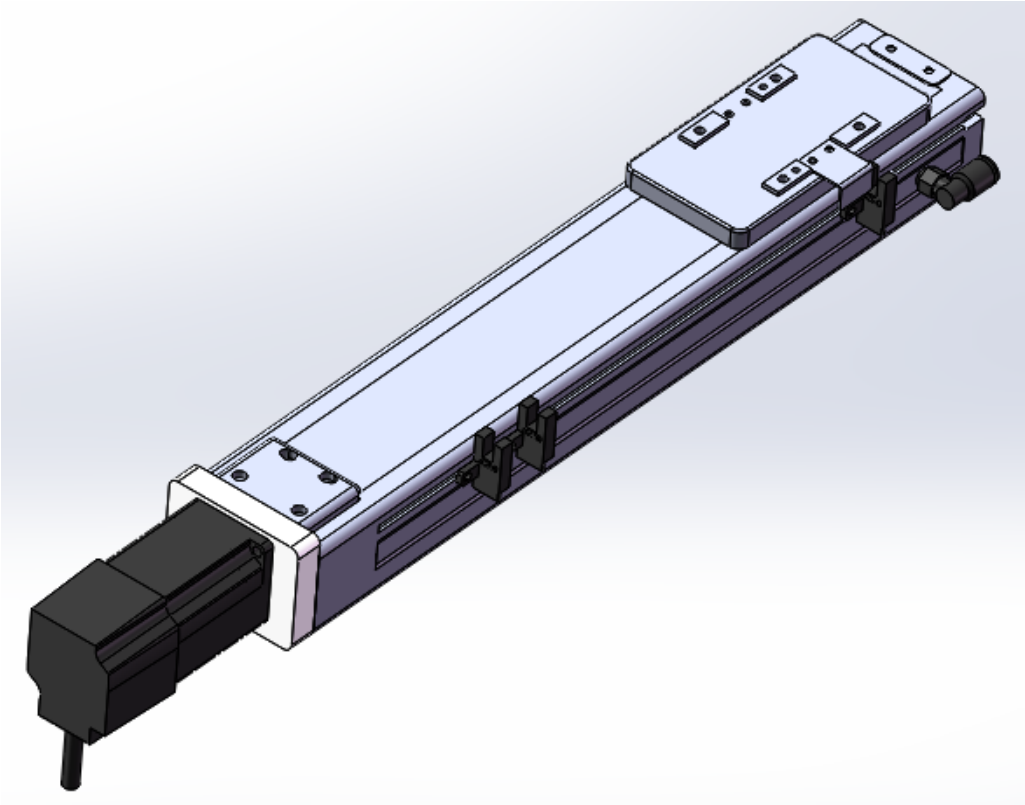

此图仅供参考，出货规格请详看尺寸图。
The picture is just for the reference. Please check the the actual dimensions on the drawing.

最大行程 Maximum Stroke	最高速度 Maximum Speed	马达容量 Motor Output	滚珠螺杆 Ball Screw	直线滑轨 Linear Guide
800mm	1000mm/s	100W	Ø12mm	42X9.5-1支

型号表示方式 Ordering Method

YDC6M - L5 - 50 - BC - M10B - C 4 - M5 - 0001

本体型号 Model

行程 Stroke

50-800mm	
50间隔	50 mm Pitch

螺杆导程 Ball Screw Lead

02	2mm
05	5mm
10	10mm
20	20mm

马达位置 Motor Position

BC	马达外露 Motor Exposed
BM	马达下折 Motor Bottom Side
BL	马达左折 Motor Left Side
BR	马达右折 Motor Right Side

马达厂牌、功率 Motor Brand、Power Output

M	三菱 Mitsubishi	10	100W	B
P	松下 Panasonic	20	-	
Y	安川 Yaskawa	40	-	
T	台达 Delta	75	-	

※若无刹车则不表示。※If No Brake,No Description.

原点感应器 Home Sensor

外挂型 Out Side	
C	马达侧 Motor Side
D	反马达侧 OppoSite Motor Side
无 SENSOR No Sensor	
E	无 SENSOR No Sensor

本体固定孔 Installation Hole

下锁式 Install On Bottom	M5
上锁式 Install On Internal	-

※行程50限定只能选用M5下锁式。
※Stroke 50 is limited to M5 only.

特注式样 Special Order No.

端点极限感应器 Limit Sensor

外挂型 Out Side	
3	1只 1 Pc
4	2只 2 Pc
无 SENSOR No Sensor	
5	无 SENSOR No Sensor

基本仕样 Specification

规格 Spec	位置重复精度 Repeatability (mm)		±0.01			
	螺杆导程 Ball Screw Lead (mm)		2	5	10	20
	最高速度 Maximum Speed (mm/s)		100	250	500	1000
	最大可搬重量 Maximum Payload	水平使用 Horizontal (kg)	30	30	15	10
		垂直使用 Vertical (kg)	15	10	5	2
	定格推力 Rated Thrust (N)		1225	490	245	85
	标准行程 Stroke Pitch (mm)		50-800mm/50间隔 50 mm Pitch			
部品 Parts	AC伺服马达容量 AC Servo Motor Output (W)		100			
	滚珠螺杆外径 Ball Screw Ø (mm)		C7 ϕ 12			
	高刚性直线滑轨 High Rigidity Linear Guide (mm)		W42XH9.5			
	联轴器 Coupling (mm)		8X8			
	原点感应器 Home Sensor	外挂 Outside	明治PE03NA-W(NPN)			

※行程超过600时，会产生螺杆偏摆，此时请将速度调降。
When the stroke is over 600mm, the run-out of the ballscrew will occur. We recommend to low down the working speed under this circumstances.

※马达加减速设定0.2秒。
Acceleration and deacceleration value is set 0.2 second.

感应器接线图<原点及端点> Sensor Layout

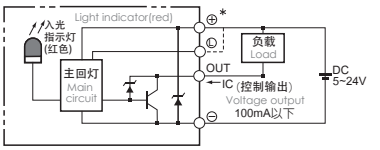

容许负载力距表 Allowable Overhang

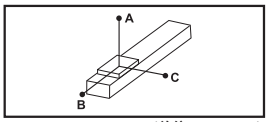

(单位 Unit : mm)

水平安装 Horizontal Installation		A	B	C
導程 2 Lead	10kg	600	55	147
	30kg	160	13	36
	-	-	-	-
導程 5 Lead	10kg	500	43	107
	30kg	125	10	24
	-	-	-	-
導程 10 Lead	3kg	790	145	310
	8kg	280	49	107
	15kg	135	23	50
導程 20 Lead	3kg	325	119	198
	6kg	156	55	93
	10kg	87	30	52

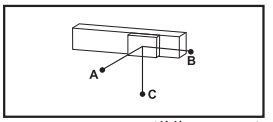

(单位 Unit : mm)

壁挂安装 Wall Installation		A	B	C
導程 2 Lead	15kg	90	34	580
	30kg	35	13	160
	-	-	-	-
導程 5 Lead	15kg	63	25	304
	30kg	22	9	119
	-	-	-	-
導程 10 Lead	3kg	304	140	776
	8kg	104	48	273
	15kg	48	22	131
導程 20 Lead	3kg	193	116	321
	6kg	91	54	153
	10kg	50	30	86

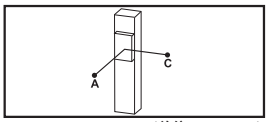

(单位 Unit : mm)

垂直安装 Vertical Installation		A	C
導程 2 Lead	5kg	125	125
	15kg	42	42
	-	-	-
導程 5 Lead	2kg	250	250
	4kg	125	125
	10kg	50	50
導程 10 Lead	1kg	446	446
	2kg	223	223
	5kg	89	89
導程 20 Lead	1kg	353	353
	2kg	177	177
	-	-	-

静态容许负载惯量 Static Loading Moment

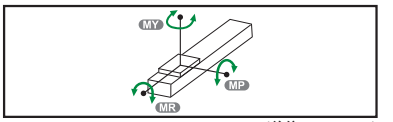

(单位 Unit : N.m)

MY	70
MP	80
MR	75

※力距表所表示的数据，代表重心。
The torque value in the chart indicate the center of gravity.

※符合型录规范的正常使用下，保证寿命为5000公里。
Operation life is 5,000km when the product is using under the specified conditions.

※倒吊使用无法套用标准规范，如有需求请咨询我司业务。
Data information is not for ceiling-mount inverse use. Contact us for the details if you want to apply ceiling-mount inverse usage.

搭配伺服马达一览表 Suitable Motor Brand

厂牌 Brand	马达记号 Mark	刹车有无 Brake	马达容量 Watt	电源电压 AC-Voltage	伺服马达型号 Motor Model	驱动器型号 Driver Model
三菱 Mitsubishi	M	无刹车(水平仕样) No Brake (Horizontal Type)	100	220	HG-KR13	MR-J4-10A
		有刹车(垂直仕样) With Brake (Vertical Type)	100	220	HG-KR13B	MR-J4-10A
松下 Panasonic	P	无刹车(水平仕样) No Brake (Horizontal Type)	100	220	MSMD012G1U	MADHT1505
		有刹车(垂直仕样) With Brake (Vertical Type)	100	220	MSMD012G1V	MADHT1505
台达 Delta	T	无刹车(水平仕样) No Brake (Horizontal Type)	100	220	ECMA-C20401ES	ASD-B20121-B
		有刹车(垂直仕样) With Brake (Vertical Type)	100	220	ECMA-C20401FS	ASD-B20121-B

马达直连/马达下折
Motor Exposed / Motor Bottom Side

BC 马达直连 Motor Exposed

单位 Unit : mm

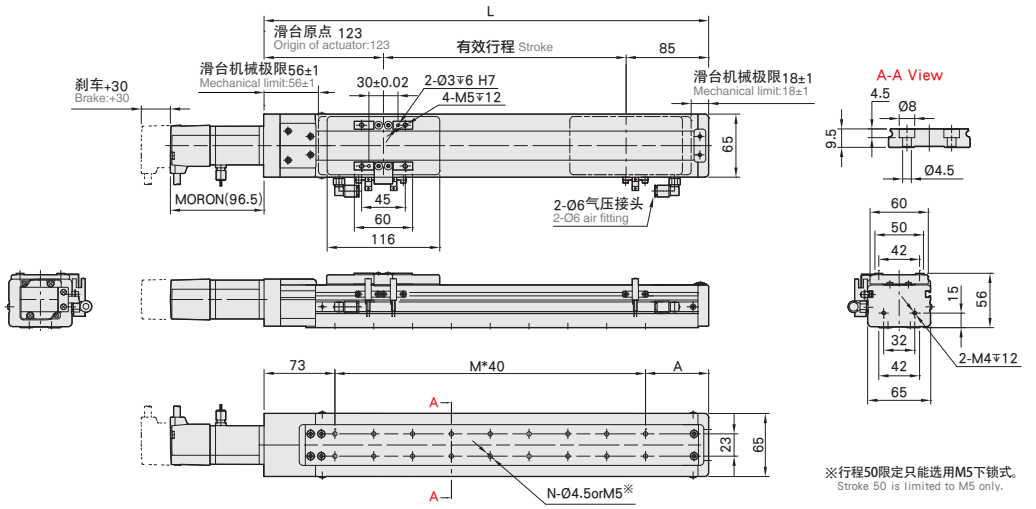

※行程50限定只能选用M5下锁式。
Stroke 50 is limited to M5 only.

有效行程 stroke	50	100	150	200	250	300	350	400	450	500	550	600	650	700	750	800
L	258	308	358	408	458	508	558	608	658	708	758	808	858	908	958	1008
A	65	35	45	55	65	35	45	55	65	35	45	55	65	35	45	55
M	4	5	6	7	8	10	11	12	13	15	16	17	18	20	21	22
N	10	12	14	16	18	22	24	26	28	32	34	36	38	42	44	46
KG	2.59	2.82	3.05	3.27	3.5	3.72	3.94	4.17	4.39	4.62	4.84	5.06	5.29	5.51	5.74	5.94

BM 马达下折 Motor Bottom Side

单位 Unit : mm

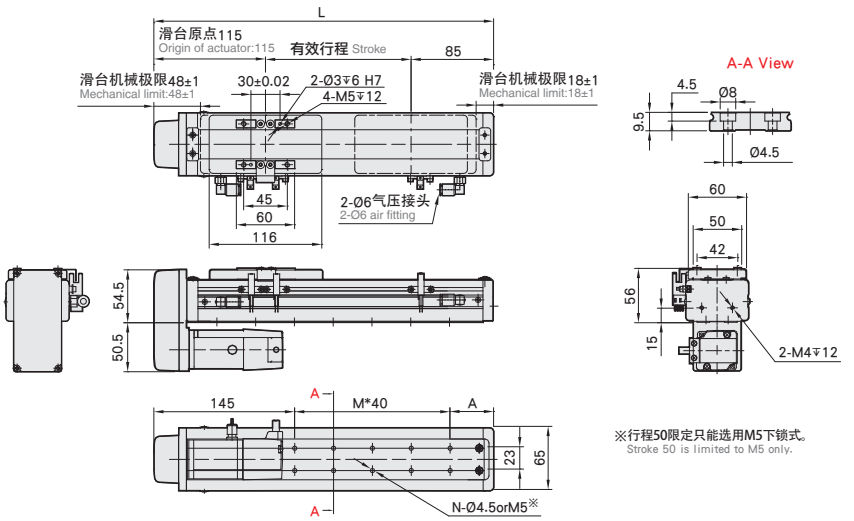

※行程50限定只能选用M5下锁式。
Stroke 50 is limited to M5 only.

有效行程 stroke	50	100	150	200	250	300	350	400	450	500	550	600	650	700	750	800
L	250	300	350	400	450	500	550	600	650	700	750	800	850	900	950	1000
A	65	35	45	55	65	35	45	55	65	35	45	55	65	35	45	55
M	2	3	4	5	6	8	9	10	11	13	14	15	16	18	19	20
N	6	8	10	12	14	18	20	22	24	28	30	32	34	38	40	42
KG	2.63	2.86	3.09	3.31	3.54	3.77	3.99	4.22	4.44	4.67	4.9	5.12	5.35	5.57	5.8	5.99

马达左折/马达右折

Motor Left Side / Motor Right Side

单位 Unit : mm

BL 马达左折 Motor Left Side

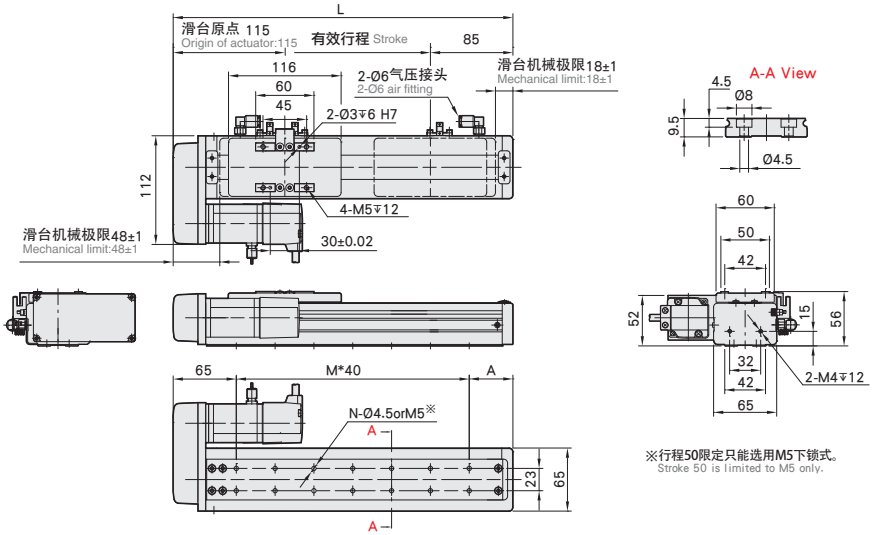

有效行程 stroke	50	100	150	200	250	300	350	400	450	500	550	600	650	700	750	800
L	250	300	350	400	450	500	550	600	650	700	750	800	850	900	950	1000
A	65	35	45	55	65	35	45	55	65	35	45	55	65	35	45	55
M	4	5	6	7	8	10	11	12	13	15	16	17	18	20	21	22
N	10	12	14	16	18	22	24	26	28	32	34	36	38	42	44	46
KG	2.63	2.86	3.09	3.31	3.54	3.77	3.99	4.22	4.44	4.67	4.9	5.12	5.35	5.57	5.8	5.99

单位 Unit : mm

BR 马达右折 Motor Right Side

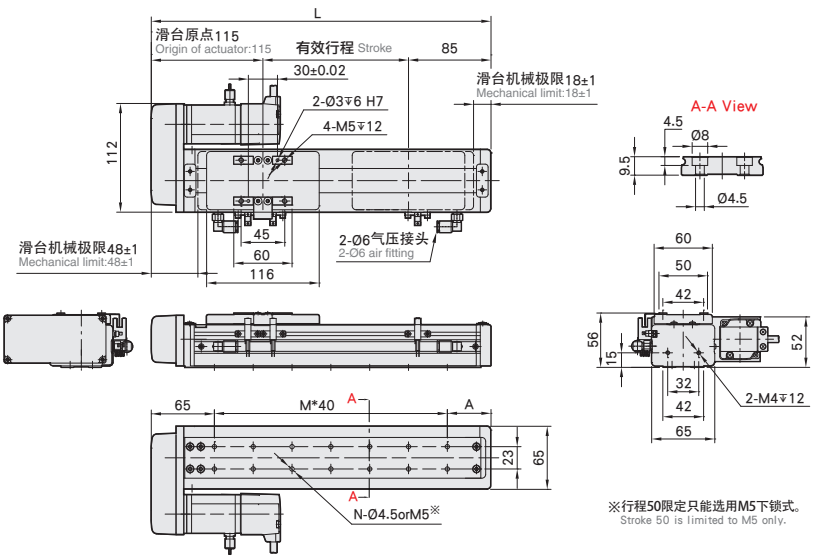

有效行程 stroke	50	100	150	200	250	300	350	400	450	500	550	600	650	700	750	800
L	250	300	350	400	450	500	550	600	650	700	750	800	850	900	950	1000
A	65	35	45	55	65	35	45	55	65	35	45	55	65	35	45	55
M	4	5	6	7	8	10	11	12	13	15	16	17	18	20	21	22
N	10	12	14	16	18	22	24	26	28	32	34	36	38	42	44	46
KG	2.63	2.86	3.09	3.31	3.54	3.77	3.99	4.22	4.44	4.67	4.9	5.12	5.35	5.57	5.8	5.99

YDC10 单轴/1-axis

无尘室 Clean Room ▶ 螺杆驱动 Ball Screw Drive

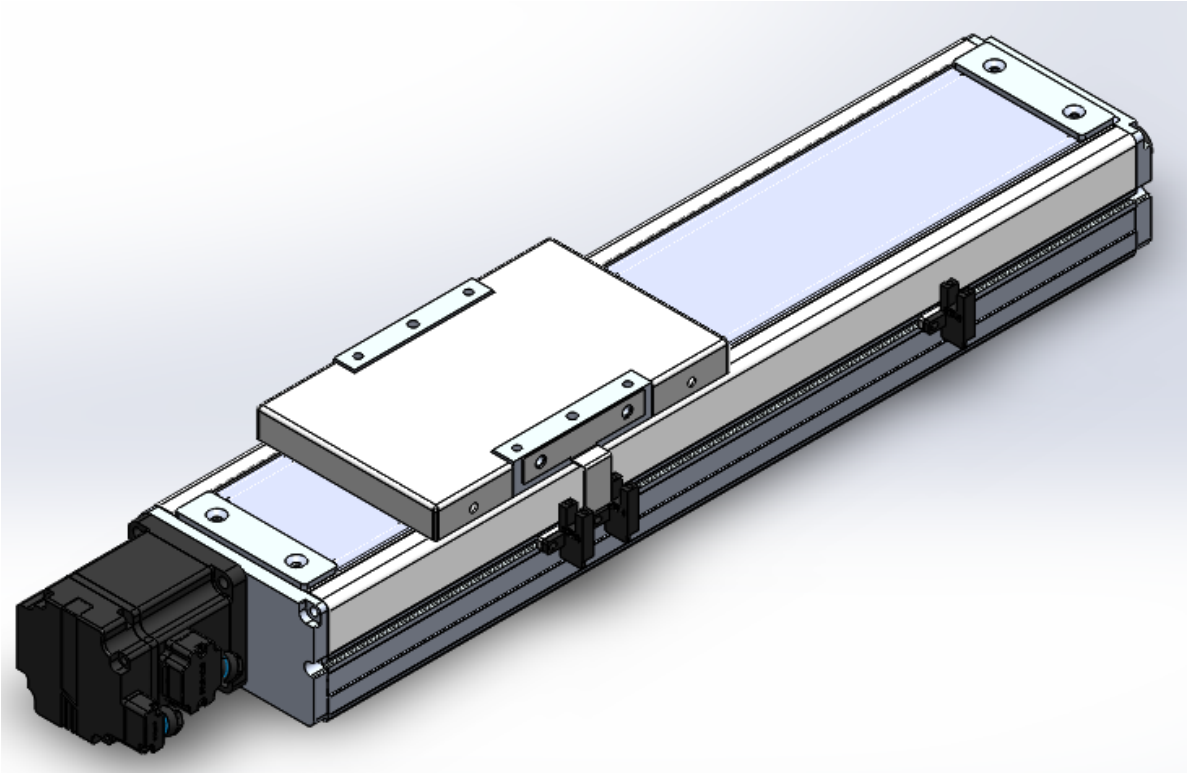

此图仅供参考，出货规格请详见尺寸图。
The picture is just for the reference. Please check the the actual dimensions on the drawing.

最大行程 Maximum Stroke	最高速度 Maximum Speed	马达容量 Motor Output	滚珠螺杆 Ball Screw	直线滑轨 Linear Guide
1050mm	1600mm/s	100W	Ø16mm	20X18-1支

型号表示方式 Ordering Method

YDC10 - L 5 - 50 - M - M10B - C 4 - 0001

本体型号 Model

特注式样 Special Order No.

行程 Stroke

50-1050mm
50间隔 50 mm Pitch

螺杆导程 Ball Screw Lead

05	05mm
10	10mm
20	20mm
32	32mm

马达位置 Motor Position

M	马达内置 Motor Hidden In
BC	马达直连 Motor Exposed
BL	马达左折 Motor Left Side
BR	马达右折 Motor Right Side
BM	马达下折 Motor Bottom Side

马达厂牌、功率 Motor Brand、Power Output

M	三菱 Mitsubishi	10	100W	B
P	松下 Panasonic	20	-	
Y	安川 Yaskawa	40	-	
T	台达 Delta	75	-	

※若无刹车车则不表示。※If No Brake,No Description.

原点感应器 Home Sensor

内置型 In Side	
A	马达侧 Motor Side
B	反马达侧 OppoSite Motor Side
外挂型 Out Side	
C	马达侧 Motor Side
D	反马达侧 OppoSite Motor Side
无 SENSOR No Sensor	
E	无 SENSOR No Sensor

※YDC10，无法选用B2。
※B2 is unavailable while YDC10.

端点极限感应器 Limit Sensor

内置型 In Side	
1	1只 1 Pc
2	2只 2 Pc
外挂型 Out Side	
3	1只 1 Pc
4	2只 2 Pc
无 SENSOR No Sensor	
5	无 SENSOR No Sensor

基本仕样 Specification

规格 Spec	位置重复精度 Repeatability (mm)		±0.01			
	螺杆导程 Ball Screw Lead (mm)		5	10	20	32
	最高速度 Maximum Speed (mm/s)		250	500	1000	1600
	可最大搬运重量 Maximum Payload	水平使用 Horizontal (kg)	50	30	18	5
		垂直使用 Vertical (kg)	12	8	3	-
	定格推力 Rated Thrust (N)		341	170	85	53
	标准行程 Stroke Pitch (mm)		50-1050mm/50间隔 50 mm Pitch			
部品 Parts	AC伺服马达容量 AC Servo Motor Output (W)		100			
	滚珠螺杆外径 Ball Screw Ø (mm)		C7 ϕ 16			
	高刚性直线滑轨 High Rigidity Linear Guide (mm)		W20XH18			
	联轴器 Coupling (mm)		10X8			
	原点感应器 Home Sensor	外挂 Outside	明治PE03NA-W(NPN)			
		内置 Built-In	明治PE07NA-W(NPN)			

※行程超过750时，会产生螺杆偏摆，此时请将速度调降。
When the stroke is over 750mm, the run-out of the ballscrew will occur.
We recommend to low down the working speed under this circumstances.

※马达加减速设定0.2秒。
Acceleration and deacceleration value is set 0.2 second.

感应器接线图<原点及端点> Sensor Layout

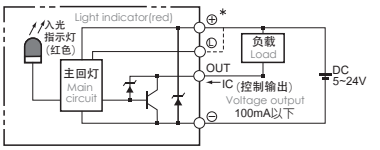

容许负载力距表 Allowable Overhang

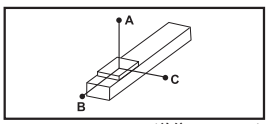

(单位 Unit : mm)

水平安装 Horizontal Installation		A	B	C
導程 5 Lead	30kg	547	42	42
	40kg	391	29	29
	50kg	298	22	21
導程 10 Lead	15kg	521	84	80
	25kg	298	47	44
	30kg	242	37	35
導程 20 Lead	5kg	675	224	193
	10kg	330	107	93
	18kg	175	55	48
導程 32 Lead	3kg	486	259	198
	5kg	288	152	116
	-	-	-	-

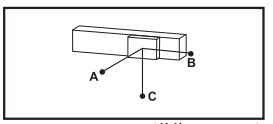

(单位 Unit : mm)

壁挂安装 Wall Installation		A	B	C
導程 5 Lead	25kg	52	53	670
	35kg	35	35	455
	50kg	21	22	298
導程 10 Lead	10kg	124	131	770
	20kg	58	61	382
	30kg	35	37	242
導程 20 Lead	6kg	160	185	562
	12kg	76	88	272
	18kg	48	55	175
導程 32 Lead	2kg	300	393	733
	5kg	116	152	288
	-	-	-	-

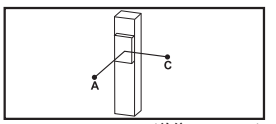

(单位 Unit : mm)

垂直安装 Vertical Installation		A	C
導程 5 Lead	5kg	310	310
	8kg	192	192
	12kg	129	129
導程 10 Lead	4kg	344	344
	8kg	172	172
	-	-	-
導程 20 Lead	2kg	546	546
	3kg	364	364
	-	-	-

静态容許负载惯量 Static Loading Moment

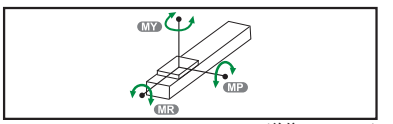

(单位 Unit : N.m)

MY	110
MP	110
MR	120

※力距表所表示的数据，代表重心。
The torque value in the chart indicate the center of gravity.

※符合型录规范的正常使用下，保证寿命为10000公里。
Operation life is 10,000km when the product is using under the specified conditions.

※倒吊使用无法套用标准规范，如有需求请咨询我司业务。
Data information is not for ceiling-mount inverse use.
Contact us for the details if you want to apply ceiling-mount inverse usage.

搭配伺服马达一览表 Suitable Moter Brand

厂牌 Brand	马达记号 Mark	刹车有无 Brake	马达容量 Watt	电源电压 AC-Voltage	伺服马达型号 Motor Model	驱动器型号 Driver Model
三菱 Mitsubishi	M	无刹车(水平仕样 No Brake (Horizontal Type)	100	220	HG-KR13	MR-J4-10A
		有刹车(垂直仕样) With Brake (Vertical Type)	100	220	HG-KR13B	MR-J4-10A
松下 Panasonic	P	无刹车(水平仕样) No Brake (Horizontal Type)	100	220	MSMD012G1U	MADHT1505
		有刹车(垂直仕样) With Brake (Vertical Type)	100	220	MSMD012G1V	MADHT1505
台达 Delta	T	无刹车(水平仕样) No Brake (Horizontal Type)	100	220	ECMA-C20401ES	ASD-B20121-B
		有刹车(垂直仕样) With Brake (Vertical Type)	100	220	ECMA-C20401FS	ASD-B20121-B

马达内置/马达直连
Motor Hidden In / Motor Exposed

M 马达内置 Motor Hidden In

单位 Unit : mm

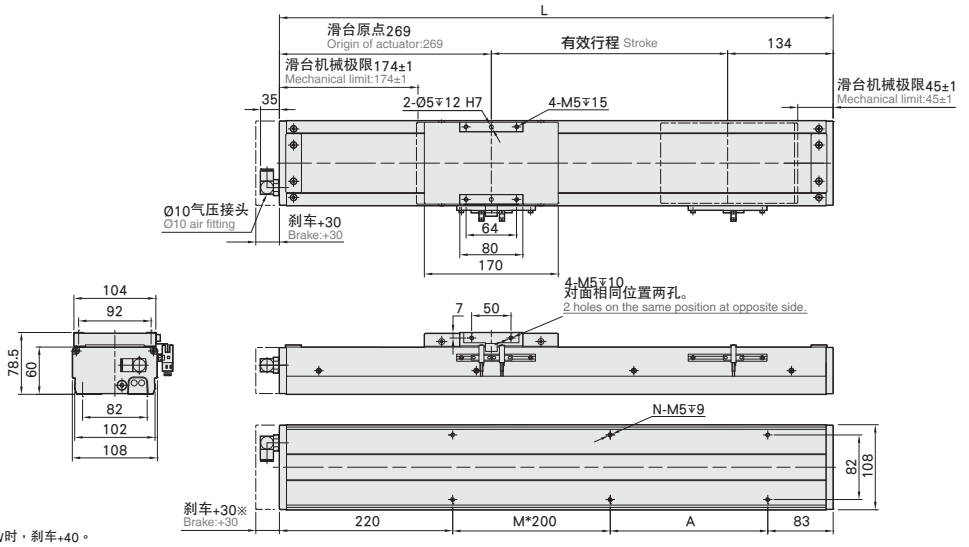

※台达100W时，刹车+40。
Length will be added 40mm while using Delta 400w

有效行程 stroke	50	100	150	200	250	300	350	400	450	500	550	600	650	700	750	800	850	900	950	1000	1050
L	453	503	553	603	653	703	753	803	853	903	953	1003	1053	1103	1153	1203	1253	1303	1353	1403	1453
A	150	200	50	100	150	200	50	100	150	200	50	100	150	200	50	100	150	200	50	100	150
M	0	0	1	1	1	1	2	2	2	2	3	3	3	3	4	4	4	4	5	5	5
N	4	4	6	6	6	6	8	8	8	8	10	10	10	10	12	12	12	12	14	14	14
KG	5.57	5.98	6.39	6.81	7.22	7.63	8.05	8.46	8.87	9.28	9.7	10.11	10.25	10.94	11.35	11.76	12.17	12.58	13	13.41	13.82

BC 马达直连 Motor Exposed

单位 Unit : mm

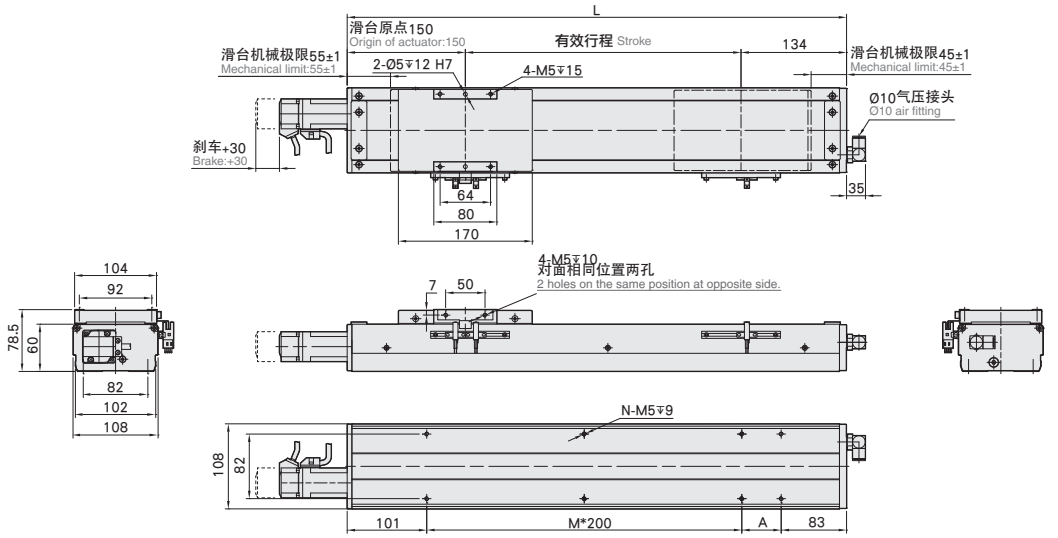

有效行程 stroke	50	100	150	200	250	300	350	400	450	500	550	600	650	700	750	800	850	900	950	1000	1050
L	334	384	434	484	534	584	634	684	734	784	834	884	934	984	1034	1084	1134	1184	1234	1284	1334
A	150	200	50	100	150	200	50	100	150	200	50	100	150	200	50	100	150	200	50	100	150
M	0	0	1	1	1	1	2	2	2	2	3	3	3	3	4	4	4	4	5	5	5
N	4	4	6	6	6	6	8	8	8	8	10	10	10	10	12	12	12	12	14	14	14
KG	5.07	5.49	5.91	6.33	6.75	7.17	7.59	8.02	8.44	8.86	9.28	9.7	10.12	10.54	10.96	11.38	11.8	12.22	12.64	13.06	13.48

马达左折/马达右折

Motor Left Side / Motor Right Side

单位 Unit : mm

BL 马达左折 Motor Left Side

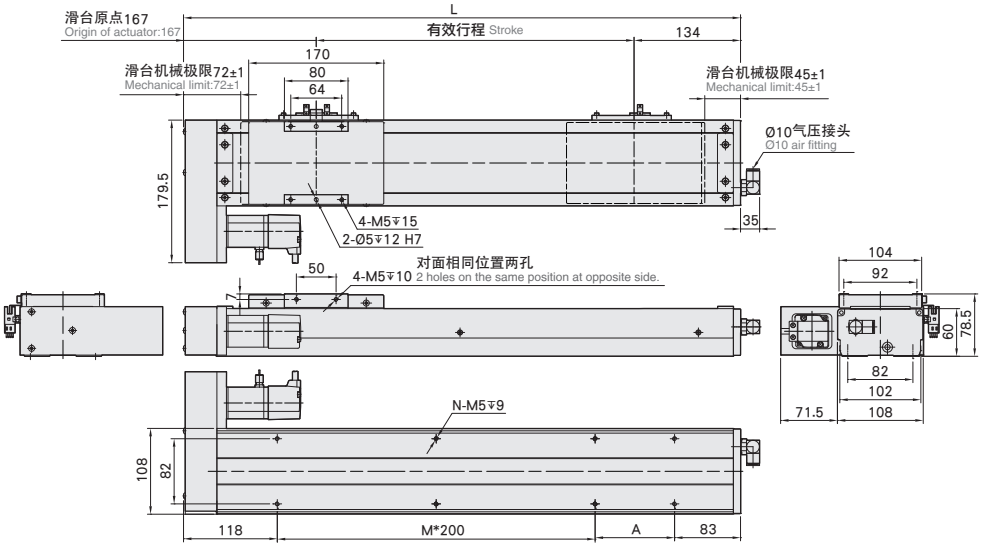

有效行程 stroke	50	100	150	200	250	300	350	400	450	500	550	600	650	700	750	800	850	900	950	1000	1050
L	351	401	451	501	551	601	651	701	751	801	851	901	951	1001	1051	1101	1151	1201	1251	1301	1351
A	150	200	50	100	150	200	50	100	150	200	50	100	150	200	50	100	150	200	50	100	150
M	0	0	1	1	1	1	2	2	2	2	3	3	3	3	4	4	4	4	5	5	5
N	4	4	6	6	6	6	8	8	8	8	10	10	10	10	12	12	12	12	14	14	14
KG	5.49	5.9	6.31	6.72	7.13	7.55	7.96	8.37	8.78	9.19	9.61	10.02	10.43	10.84	11.25	11.67	12.08	12.49	12.91	13.32	13.73

单位 Unit : mm

BR 马达右折 Motor Right Side

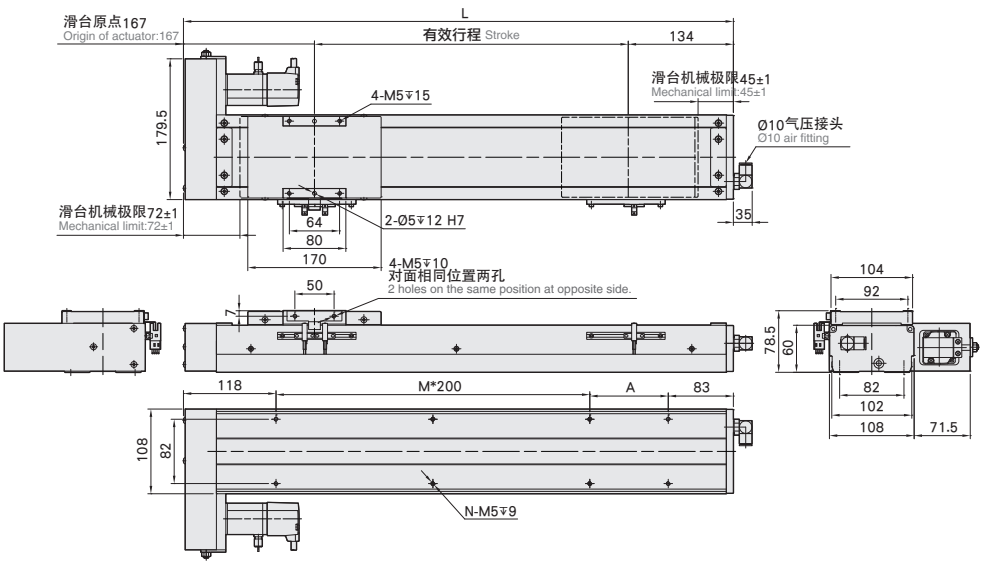

有效行程 stroke	50	100	150	200	250	300	350	400	450	500	550	600	650	700	750	800	850	900	950	1000	1050
L	351	401	451	501	551	601	651	701	751	801	851	901	951	1001	1051	1101	1151	1201	1251	1301	1351
A	150	200	50	100	150	200	50	100	150	200	50	100	150	200	50	100	150	200	50	100	150
M	0	0	1	1	1	1	2	2	2	2	3	3	3	3	4	4	4	4	5	5	5
N	4	4	6	6	6	6	8	8	8	8	10	10	10	10	12	12	12	12	14	14	14
KG	5.49	5.9	6.31	6.72	7.13	7.55	7.96	8.37	8.78	9.19	9.61	10.02	10.43	10.84	11.25	11.67	12.08	12.49	12.91	13.32	13.73

马达下折
Motor Bottom Side

单位 Unit : mm

BM 马达下折 Motor Bottom Side

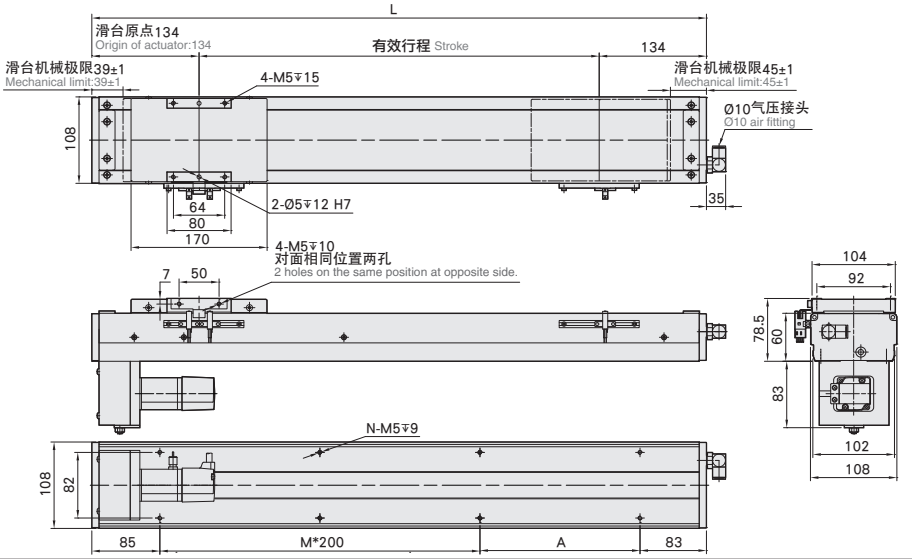

有效行程 stroke	50	100	150	200	250	300	350	400	450	500	550	600	650	700	750	800	850	900	950	1000	1050
L	318	368	418	468	518	568	618	668	718	768	818	868	918	968	1018	1068	1118	1168	1218	1268	1318
A	150	200	50	100	150	200	50	100	150	200	50	100	150	200	50	100	150	200	50	100	150
M	0	0	1	1	1	1	2	2	2	2	3	3	3	3	4	4	4	4	5	5	5
N	4	4	6	6	6	6	8	8	8	8	10	10	10	10	12	12	12	12	14	14	14
KG	5.49	5.9	6.31	6.72	7.13	7.55	7.96	8.37	8.78	9.19	9.61	10.02	10.43	10.84	11.25	11.67	12.08	12.49	12.91	13.32	13.73

YDC10 单轴/1-axis

无尘室 Clean Room ▶ 螺杆驱动 Ball Screw Drive

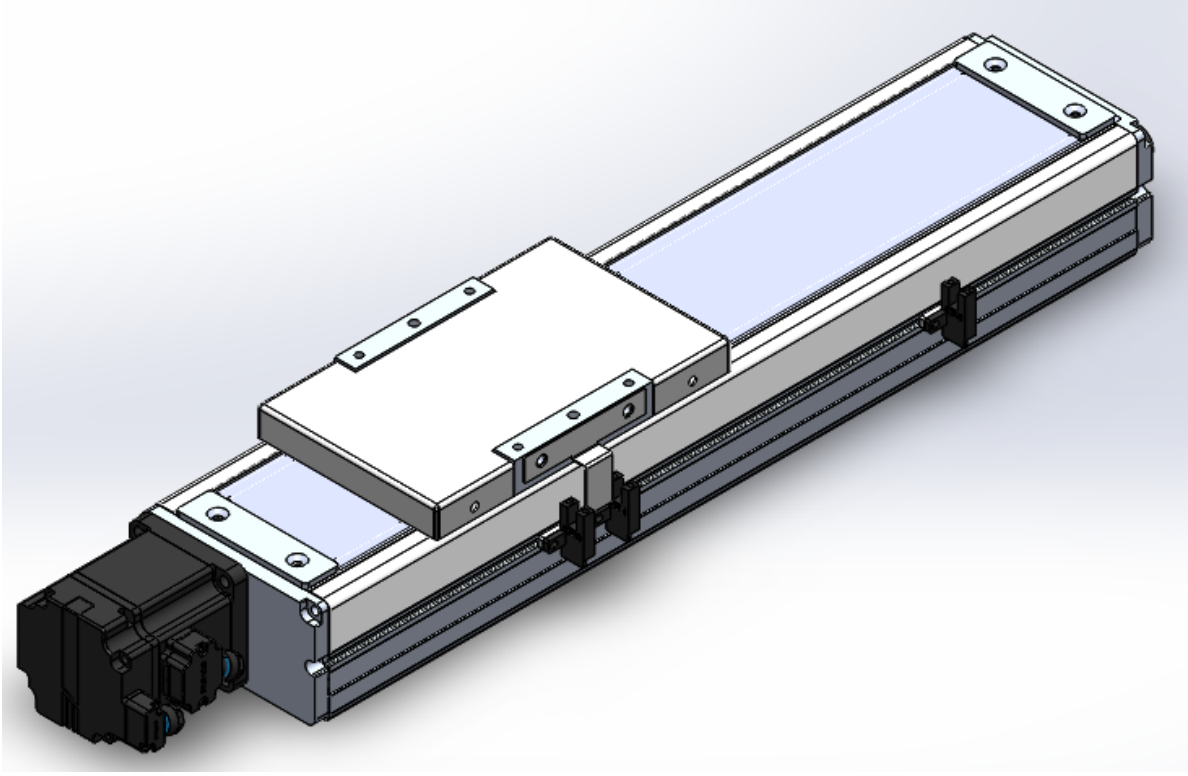

此图仅供参考，出货规格详见尺寸图。
The picture is just for the reference. Please check the the actual dimensions on the drawing.

最大行程 Maximum Stroke	最高速度 Maximum Speed	马达容量 Motor Output	滚珠螺杆 Ball Screw	直线滑轨 Linear Guide
1050mm	1600mm/s	200W	Ø16mm	20X18-1支

型号表示方式 Ordering Method

YDC10 - L 5 - 50 - BC - M20B - C 4 - 0001

本体型号 Model

特注式样 Special Order No.

行程 Stroke

50-1050mm
50间隔 50 mm Pitch

螺杆导程 Ball Screw Lead

05	05mm
10	10mm
20	20mm
32	32mm

马达位置 Motor Position

BC	马达直连 Motor Exposed
BM	马达下折 Motor Bottom Side
BL	马达左折 Motor Left Side
BR	马达右折 Motor Right Side

马达厂牌、功率 Motor Brand、Power Output

M	三菱 Mitsubishi	10	-	B
P	松下 Panasonic	20	200W	
Y	安川 Yaskawa	40	-	
T	台达 Delta	75	-	

※若无刹车则不表示。※If No Brake,No Description.

原点感应器 Home Sensor

内置型 In Side	
A	马达侧 Motor Side
B	反马达侧 OppoSite Motor Side
外挂型 Out Side	
C	马达侧 Motor Side
D	反马达侧 OppoSite Motor Side
无 SENSOR No Sensor	
E	无 SENSOR No Sensor

※YDC10，无法选用B2。
※B2 is unavailable while YDC10.

端点极限感应器 Limit Sensor

内置型 In Side	
1	1只 1 Pc
2	2只 2 Pc
外挂型 Out Side	
3	1只 1 Pc
4	2只 2 Pc
无 SENSOR No Sensor	
5	无 SENSOR No Sensor

基本仕样 Specification

规格 Spec	位置重复精度 Repeatability (mm)		±0.01			
	螺杆导程 Ball Screw Lead (mm)		5	10	20	32
	最高速度 Maximum Speed (mm/s)		250	500	1000	1600
	最大可搬重量 Maximum Payload	水平使用 Horizontal (kg)	50	30	18	5
		垂直使用 Vertical (kg)	12	8	3	-
	定格推力 Rated Thrust (N)		683	341	174	107
	标准行程 Stroke Pitch (mm)		50-1050mm/50间隔 50 mm Pitch			
部品 Parts	AC伺服马达容量 AC Servo Motor Output (W)		200			
	滚珠螺杆外径 Ball Screw Ø (mm)		C7 ϕ 16			
	高刚性直线滑轨 High Rigidity Linear Guide (mm)		W20XH18			
	联轴器 Coupling (mm)		10X14/11 (注1)			
	原点感应器 Home Sensor	外挂 Outside	明治PE03NA-W(NPN)			

※行程超过750时，会产生螺桿偏摆，此时请将速度调降。
When the stroke is over 750mm, the run-out of the ballscrew will occur. We recommend to low down the working speed under this circumstances.

※马达加减速设定0.2秒。
Acceleration and deacceleration value is set 0.2 second.

注1:使用Panasonic 200W马达时，马达轴心φ11；其他厂牌，马达轴心为φ14。
Motor (200W) Shaft Diameter: Panasonic: 11mm; Other: 14mm.

感应器接线图<原点及端点> Sensor Layout

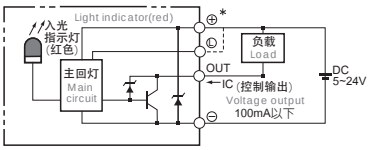

容许负载力距表 Allowable Overhang

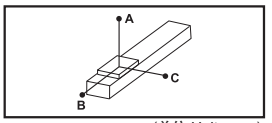

(单位 Unit : mm)

水平安装 Horizontal Installation		A	B	C
導程 5 Lead	30kg	547	42	42
	40kg	391	29	29
	50kg	298	22	21
導程 10 Lead	15kg	521	84	80
	25kg	298	47	44
	30kg	242	37	35
導程 20 Lead	5kg	675	224	193
	10kg	330	107	93
	18kg	175	55	48
導程 32 Lead	3kg	486	259	198
	5kg	288	152	116
	-	-	-	-

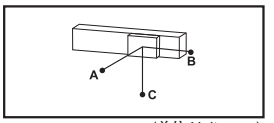

(单位 Unit : mm)

壁挂安装 Wall Installation		A	B	C
導程 5 Lead	25kg	52	53	670
	35kg	35	35	455
	50kg	21	22	298
導程 10 Lead	10kg	124	131	770
	20kg	58	61	382
	30kg	35	37	242
導程 20 Lead	6kg	160	185	562
	12kg	76	88	272
	18kg	48	55	175
導程 32 Lead	2kg	300	393	733
	5kg	116	152	288
	-	-	-	-

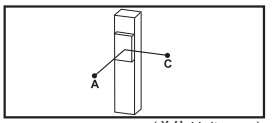

(单位 Unit : mm)

垂直安装 Vertical Installation		A	C
導程 5 Lead	5kg	310	310
	8kg	192	192
	12kg	129	129
導程 10 Lead	4kg	344	344
	8kg	172	172
	-	-	-
導程 20 Lead	2kg	546	546
	3kg	364	364
	-	-	-

静态容许负载惯量 Static Loading Moment

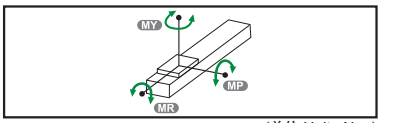

(单位 Unit : N.m)

MY	110
MP	110
MR	120

※力距表所表示的数据，代表重心。
The torque value in the chart indicate the center of gravity.

※符合型录规范的正常使用下，保证寿命为10000公里。
Operation life is 10,000km when the product is using under the specified conditions.

※倒吊使用无法套用标准规范，如有需求请联系我司业务。
Data information is not for ceiling-mount inverse use. Contact us for the details if you want to apply ceiling-mount inverse usage.

搭配伺服马达一览表 Suitable Moter Brand

厂牌 Brand	马达记号 Mark	刹车有无 Brake	马达容量 Watt	电源电压 AC-Voltage	伺服马达型号 Motor Model	驱动器型号 Driver Model
三菱 Mitsubishi	M	无刹车(水平仕样) No Brake (Horizontal Type)	200	220	HG-KR23	MR-J4-20A
		有刹车(垂直仕样) With Brake (Vertical Type)	200	220	HG-KR23B	MR-J4-20A
松下 Panasonic	P	无刹车(水平仕样) No Brake (Horizontal Type)	200	220	MHMD022P1S	MADDT1207
		有刹车(垂直仕样) With Brake (Vertical Type)	200	220	MHMD022P1T	MADDT1207
台达 Delta	T	无刹车(水平仕样) No Brake (Horizontal Type)	200	220	ECMA-C20602ES	ASD-B20221-B
		有刹车(垂直仕样) With Brake (Vertical Type)	200	220	ECMA-C20602FS	ASD-B20221-B

马达直连/马达下折
Motor Exposed / Motor Bottom Side

BC 马达直连 Motor Exposed

单位 Unit : mm

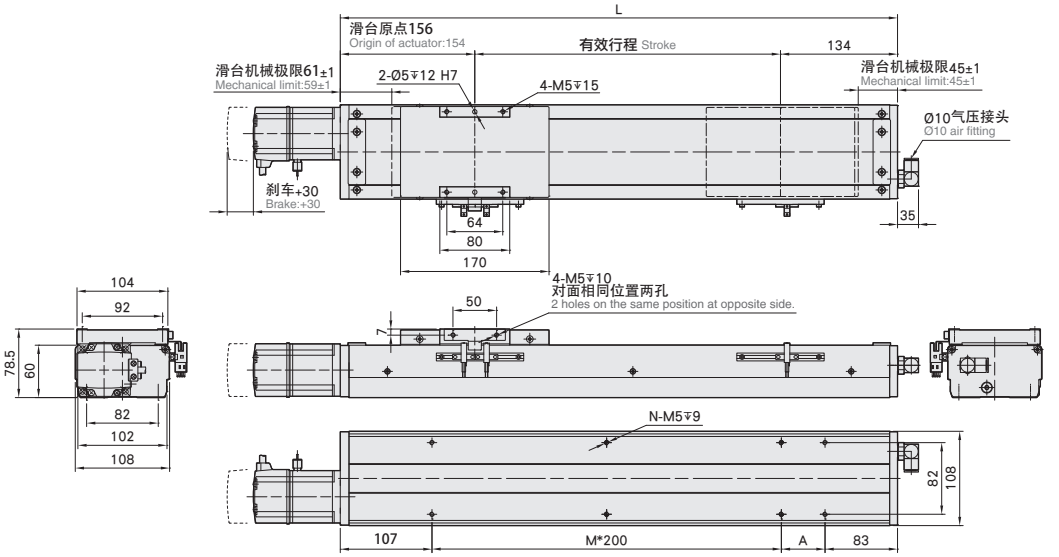

有效行程 stroke	50	100	150	200	250	300	350	400	450	500	550	600	650	700	750	800	850	900	950	1000	1050
L	338	388	438	488	538	588	638	688	738	788	838	888	938	988	1038	1088	1138	1188	1238	1288	1338
A	150	200	50	100	150	200	50	100	150	200	50	100	150	200	50	100	150	200	50	100	150
M	0	0	1	1	1	1	2	2	2	2	3	3	3	3	4	4	4	4	5	5	5
N	4	4	6	6	6	6	8	8	8	8	10	10	10	10	12	12	12	12	14	14	14
KG	5.67	6.09	6.51	6.93	7.35	7.77	8.19	8.61	9.03	9.45	9.87	10.29	10.71	11.13	11.55	11.97	12.39	12.81	13.23	13.65	14.07

BM 马达下折 Motor Bottom Side

单位 Unit : mm

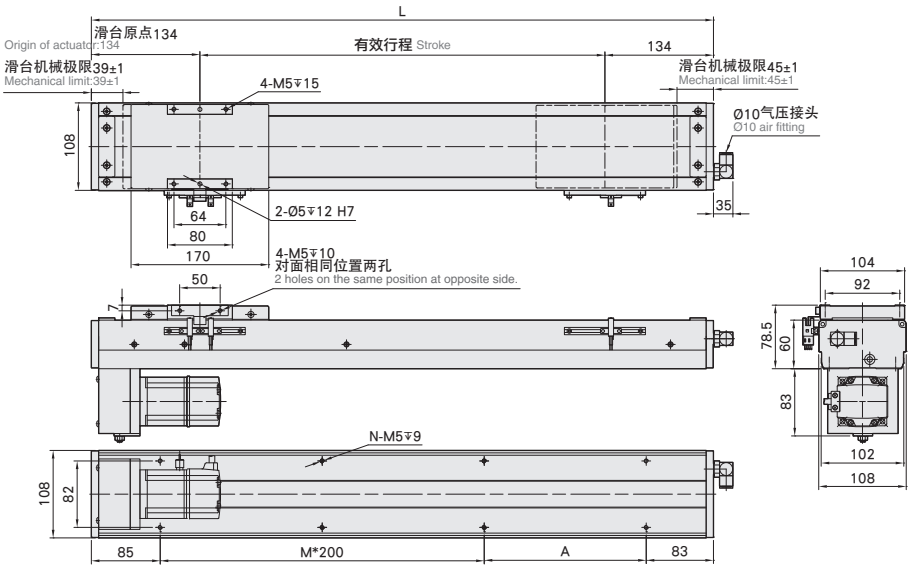

有效行程 stroke	50	100	150	200	250	300	350	400	450	500	550	600	650	700	750	800	850	900	950	1000	1050
L	318	368	418	468	518	568	618	668	718	768	818	868	918	968	1018	1068	1118	1168	1218	1268	1318
A	150	200	50	100	150	200	50	100	150	200	50	100	150	200	50	100	150	200	50	100	150
M	0	0	1	1	1	1	2	2	2	2	3	3	3	3	4	4	4	4	5	5	5
N	4	4	6	6	6	6	8	8	8	8	10	10	10	10	12	12	12	12	14	14	14
KG	5.99	6.4	6.81	7.22	7.63	8.04	8.45	8.86	9.27	9.68	10.09	10.5	10.91	11.32	11.73	12.14	12.55	12.96	13.37	13.78	14.19

马达左折/马达右折Motor
Left Side / Motor Right Side

单位Unit : mm

BL 马达左折 Motor Left Side

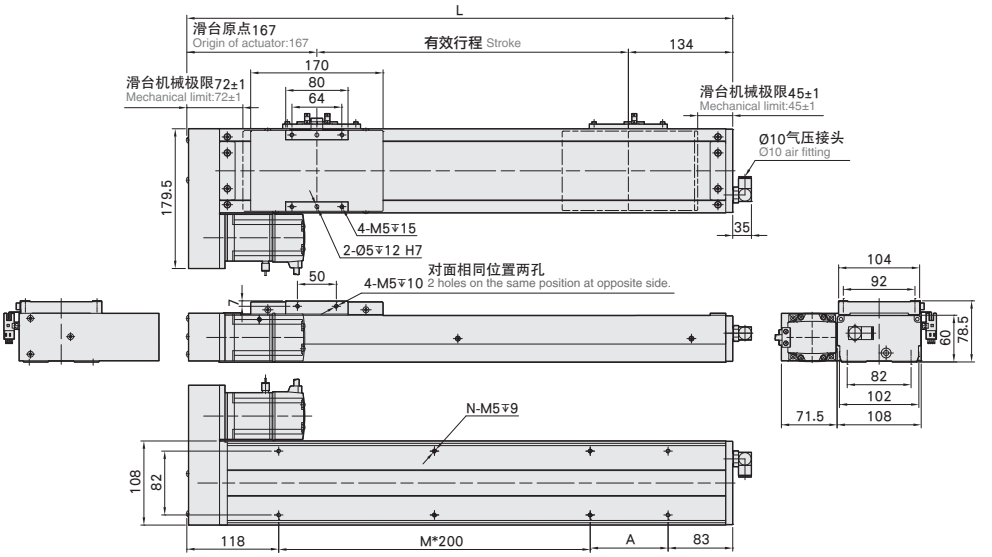

有效行程 stroke	50	100	150	200	250	300	350	400	450	500	550	600	650	700	750	800	850	900	950	1000	1050
L	351	401	451	501	551	601	651	701	751	801	851	901	951	1001	1051	1101	1151	1201	1251	1301	1351
A	150	200	50	100	150	200	50	100	150	200	50	100	150	200	50	100	150	200	50	100	150
M	0	0	1	1	1	1	2	2	2	2	3	3	3	3	4	4	4	4	5	5	5
N	4	4	6	6	6	6	8	8	8	8	10	10	10	10	12	12	12	12	14	14	14
KG	5.99	6.4	6.81	7.22	7.63	8.04	8.45	8.86	9.27	9.68	10.09	10.5	10.91	11.32	11.73	12.14	12.55	12.96	13.37	13.78	14.19

单位 Unit : mm

BR 马达右折 Motor Right Side

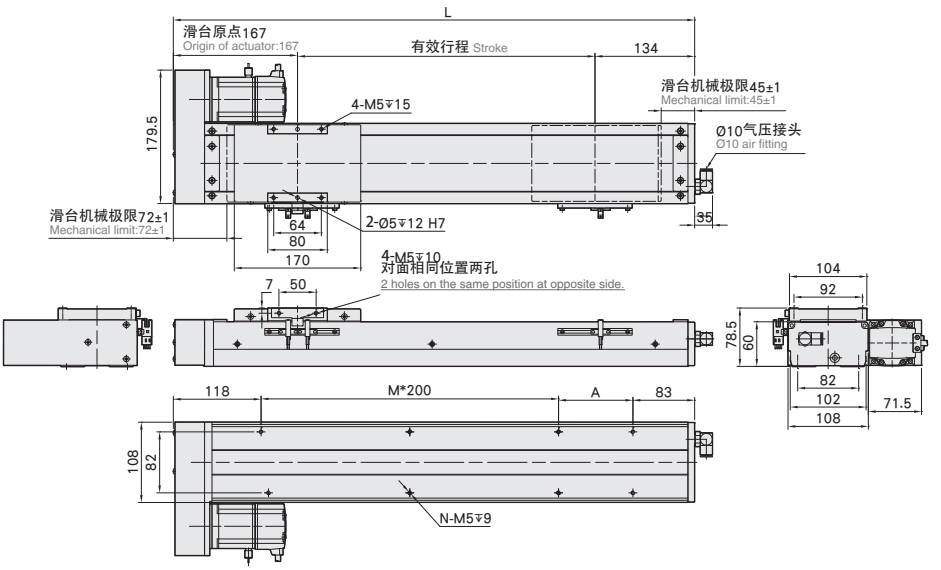

有效行程 stroke	50	100	150	200	250	300	350	400	450	500	550	600	650	700	750	800	850	900	950	1000	1050
L	351	401	451	501	551	601	651	701	751	801	851	901	951	1001	1051	1101	1151	1201	1251	1301	1351
A	150	200	50	100	150	200	50	100	150	200	50	100	150	200	50	100	150	200	50	100	150
M	0	0	1	1	1	1	2	2	2	2	3	3	3	3	4	4	4	4	5	5	5
N	4	4	6	6	6	6	8	8	8	8	10	10	10	10	12	12	12	12	14	14	14
KG	5.99	6.4	6.81	7.22	7.63	8.04	8.45	8.86	9.27	9.68	10.09	10.5	10.91	11.32	11.73	12.14	12.55	12.96	13.37	13.78	14.19

YDC12 单轴/1-axis

无尘室 Clean Room ▶ 螺杆驱动 Ball Screw Drive

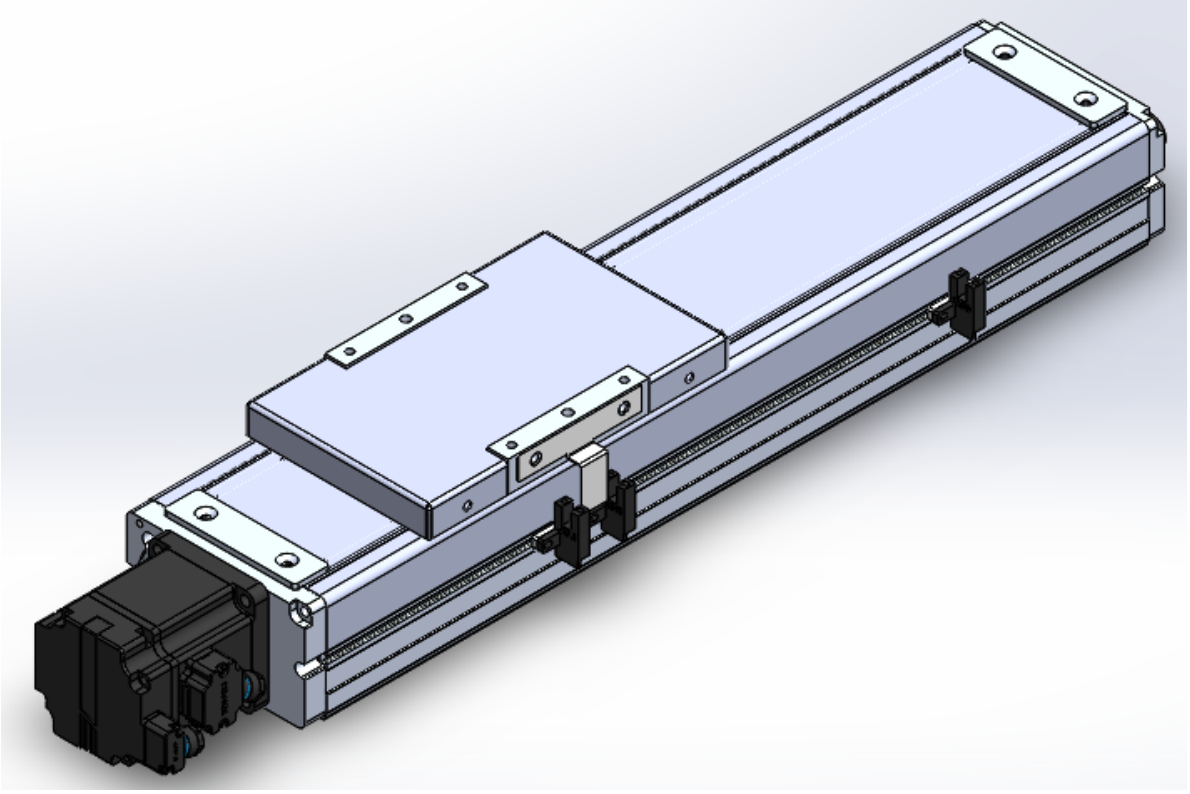

此图仅供参考，出货规格详见尺寸图。
The picture is just for the reference. Please check the the actual dimensions on the drawing.

最大行程 Maximum Stroke	最高速度 Maximum Speed	马达容量 Motor Output	滚珠丝杆 Ball Screw	直线导轨 Linear Guide
1050mm	1600mm/s	100W	Ø16mm	12X7.5-2支

型号表示方式 Ordering Method

YDC12 - L 5 - 50 - M - M10B - C 4 - 0001

本体型号 Model

特注式样 Special Order No.

行程 Stroke

50-1050mm
50间隔 50 mm Pitch

螺杆导程 Ball Screw Lead

05	05mm
10	10mm
20	20mm
32	32mm

马达位置 Motor Position

M	马达内置 Motor Hidden In
BC	马达直连 Motor Exposed
BL	马达左折 Motor Left Side
BR	马达右折 Motor Right Side
BM	马达下折 Motor Bottom Side

马达厂牌、功率 Motor Brand、Power Output

M	三菱 Mitsubishi	10	100W	B
P	松下 Panasonic	20	-	
Y	安川 Yaskawa	40	-	
T	台达 Delta	75	-	

※若无刹车则不表示。※If No Brake,No Description.

原点感应器 Home Sensor

内置型 In Side	
A	马达侧 Motor Side
B	反马达侧 OppoSite Motor Side
外挂型 Out Side	
C	马达侧 Motor Side
D	反马达侧 OppoSite Motor Side
无 SENSOR No Sensor	
E	无 SENSOR No Sensor

端点极限感应器 Limit Sensor

内置型 In Side	
1	1只 1 Pc
2	2只 2 Pc
外挂型 Out Side	
3	1只 1 Pc
4	2只 2 Pc
无 SENSOR No Sensor	
5	无 SENSOR No Sensor

基本仕样 Specification

规格 Spec	位置重复精度 Repeatability (mm)		±0.01			
	螺杆导程 Ball Screw Lead (mm)		5	10	20	32
	最高速度 Maximum Speed (mm/s)		250	500	1000	1600
	最大可搬重量 Maximum Payload	水平使用 Horizontal (kg)	50	30	18	5
		垂直使用 Vertical (kg)	12	8	3	-
	定格推力 Rated Thrust (N)		341	170	85	53
	标准行程 Stroke Pitch (mm)		50-1050mm/50间隔 50 mm Pitch			
部品 Parts	AC伺服马达容量 AC Servo Motor Output (W)		100			
	滚珠螺杆外径 Ball Screw Ø (mm)		C7 ϕ 16			
	高刚性直线滑轨 High Rigidity Linear Guide (mm)		W12XH7.5			
	联轴器 Coupling (mm)		10X8			
	原点感应器 Home Sensor	外挂 Outside	明治PE03NA-W(NPN)			
		内置 Built-In	明治PE07NA-W(NPN)			

※行程超过750时，会产生螺杆偏摆，此时请将速度调降。
When the stroke is over 750mm, the run-out of the ballscrew will occur.
We recommend to low down the working speed under this circumstances.

※马达加减速设定0.2秒。
Acceleration and deacceleration value is set 0.2 second.

感应器接线图<原点及端点> Sensor Layout

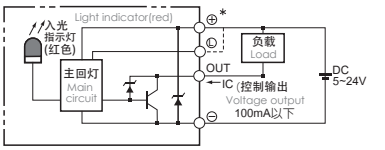

容许负载力距表 Allowable Overhang

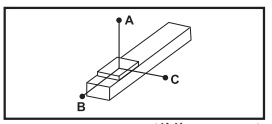

(单位 Unit : mm)

水平安装 Horizontal Installation		A	B	C
導程 5 Lead	30kg	882	65	78
	40kg	606	43	51
	50kg	437	29	35
導程 10 Lead	15kg	875	138	157
	25kg	485	73	83
	30kg	386	56	64
導程 20 Lead	5kg	1160	384	386
	10kg	561	180	181
	18kg	288	88	89
導程 32 Lead	3kg	822	444	385
	5kg	492	255	224
	-	-	-	-

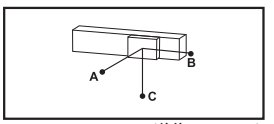

(单位 Unit : mm)

壁挂安装 Wall Installation		A	B	C
導程 5 Lead	25kg	100	84	1102
	35kg	63	52	725
	50kg	35	29	433
導程 10 Lead	10kg	250	221	1311
	20kg	110	97	633
	30kg	64	56	385
導程 20 Lead	6kg	317	316	955
	12kg	147	144	455
	18kg	89	88	288
導程 32 Lead	2kg	591	682	1256
	5kg	224	255	488
	-	-	-	-

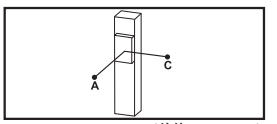

(单位 Unit : mm)

垂直安装 Vertical Installation		A	C
導程 5 Lead	5kg	544	544
	8kg	341	341
	12kg	227	227
導程 10 Lead	4kg	606	606
	8kg	303	303
	-	-	-
導程 20 Lead	2kg	961	961
	3kg	639	639
	-	-	-

静态容许负载惯量 Static Loading Moment

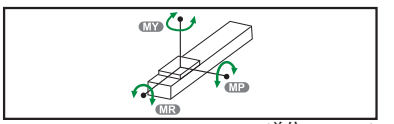

(单位Unit : N.m)

MY	150
MP	150
MR	130

※力距表所表示的数据，代表重心。
The torque value in the chart indicate the center of gravity.

※符合型录规范的正常使用下，保证寿命为10000公里。
Operation life is 10,000km when the product is using under the specified conditions.

※倒吊使用无法套用标准规范，如有需求请咨询我司业务。
Data information is not for ceiling-mount inverse use.
Contact us for the details if you want to apply ceiling-mount inverse usage.

搭配伺服马达一览表 Suitable Motor Brand

厂牌 Brand	马达记号 Mark	刹车有无 Brake	马达容量 Watt	电源电压 AC-Voltage	伺服马达型号 Motor Model	驱动器型号 Driver Model
三菱 Mitsubishi	M	无刹车(水平仕样) No Brake (Horizontal Type)	100	220	HG-KR13	MR-J4-10A
		有刹车(垂直仕样) With Brake (Vertical Type)	100	220	HG-KR13B	MR-J4-10A
松下 Panasonic	P	无刹车(水平仕样) No Brake (Horizontal Type)	100	220	MSMD012G1U	MADHT1505
		有刹车(垂直仕样) With Brake (Vertical Type)	100	220	MSMD012G1V	MADHT1505
台达 Delta	T	无刹车(水平仕样) No Brake (Horizontal Type)	100	220	ECMA-C20401ES	ASD-B20121-B
		有刹车(垂直仕样) With Brake (Vertical Type)	100	220	ECMA-C20401FS	ASD-B20121-B

马达内置/马达直连Motor
Hidden In / Motor Exposed

M 马达内置 Motor Hidden In

单位 Unit : mm

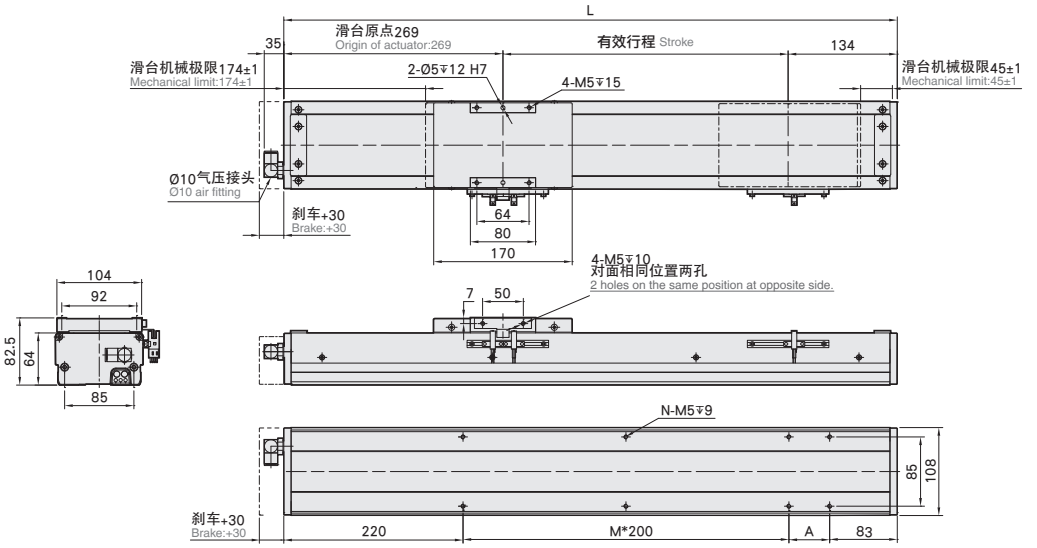

有效行程 stroke	50	100	150	200	250	300	350	400	450	500	550	600	650	700	750	800	850	900	950	1000	1050
L	453	503	553	603	653	703	753	803	853	903	953	1003	1053	1103	1153	1203	1253	1303	1353	1403	1453
A	150	200	50	100	150	200	50	100	150	200	50	100	150	200	50	100	150	200	50	100	150
M	0	0	1	1	1	1	2	2	2	2	3	3	3	3	4	4	4	4	5	5	5
N	4	4	6	6	6	6	8	8	8	8	10	10	10	10	12	12	12	12	14	14	14
KG	6.32	6.75	7.18	7.6	8.03	8.45	8.88	9.3	9.73	10.15	10.58	11	11.43	11.85	12.28	12.7	13.13	13.55	13.98	14.4	14.83

BC 马达直连 Motor Exposed

单位 Unit : mm

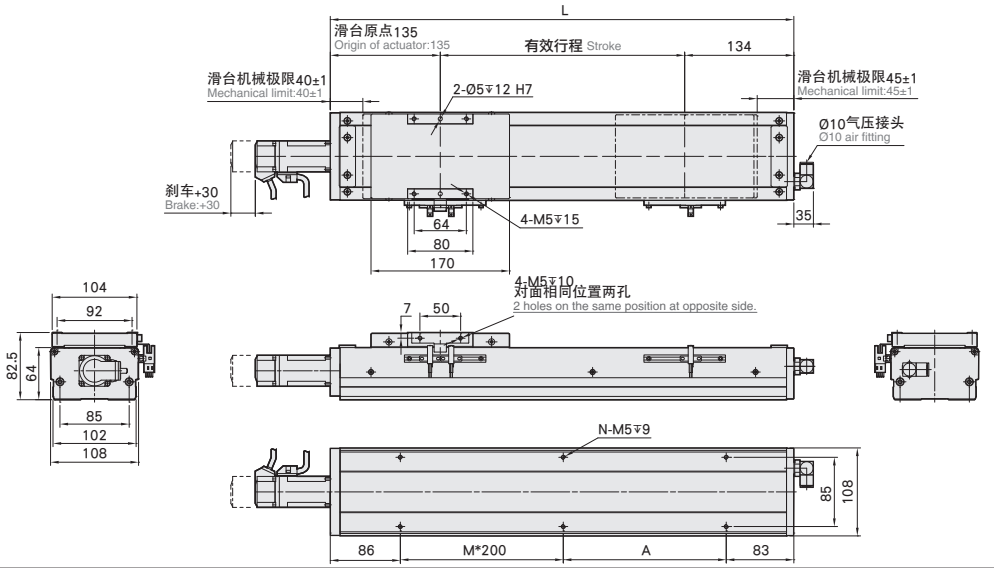

有效行程 stroke	50	100	150	200	250	300	350	400	450	500	550	600	650	700	750	800	850	900	950	1000	1050
L	319	369	419	469	519	569	619	669	719	769	819	869	919	969	1019	1069	1119	1169	1219	1269	1319
A	150	200	50	100	150	200	50	100	150	200	50	100	150	200	50	100	150	200	50	100	150
M	0	0	1	1	1	1	2	2	2	2	3	3	3	3	4	4	4	4	5	5	5
N	4	4	6	6	6	6	8	8	8	8	10	10	10	10	12	12	12	12	14	14	14
KG	5.59	6.02	6.45	6.87	7.3	7.72	8.15	8.57	9	9.42	9.85	10.27	10.7	11.12	11.55	11.97	12.4	12.82	13.25	13.67	14.1

马达左折/马达右折

Motor Left Side / Motor Right Side

单位 Unit : mm

BL 马达左折 Motor Left Side

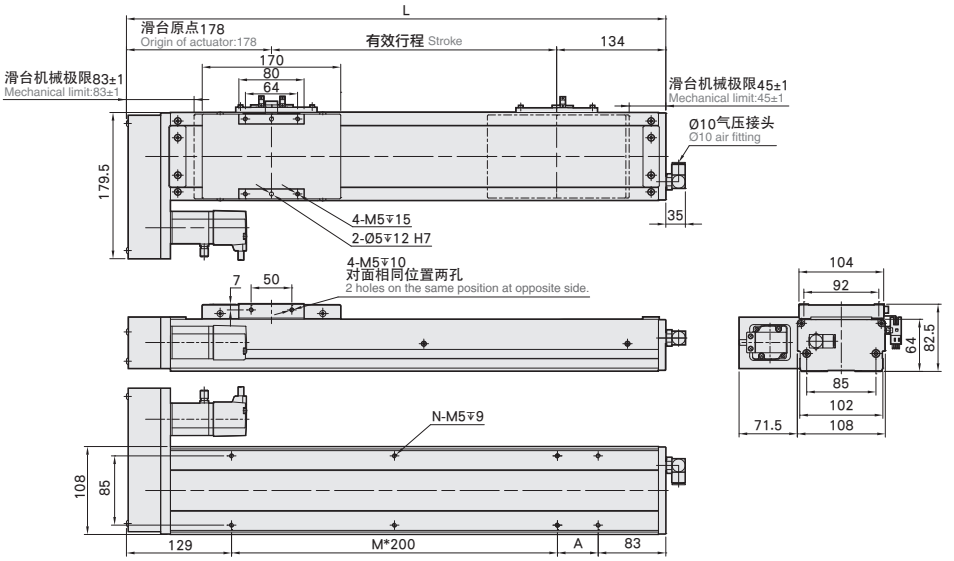

有效行程 stroke	50	100	150	200	250	300	350	400	450	500	550	600	650	700	750	800	850	900	950	1000	1050
L	362	412	462	512	562	612	662	712	762	812	862	912	962	1012	1062	1112	1162	1212	1262	1312	1362
A	150	200	50	100	150	200	50	100	150	200	50	100	150	200	50	100	150	200	50	100	150
M	0	0	1	1	1	1	2	2	2	2	3	3	3	3	4	4	4	4	5	5	5
N	4	4	6	6	6	6	8	8	8	8	10	10	10	10	12	12	12	12	14	14	14
KG	6.42	6.85	7.28	7.7	8.13	8.55	8.98	9.4	9.83	10.25	10.68	11.1	11.53	11.95	12.38	12.8	13.23	13.65	14.08	14.5	14.93

单位 Unit : mm

BR 马达右折 Motor Right Side

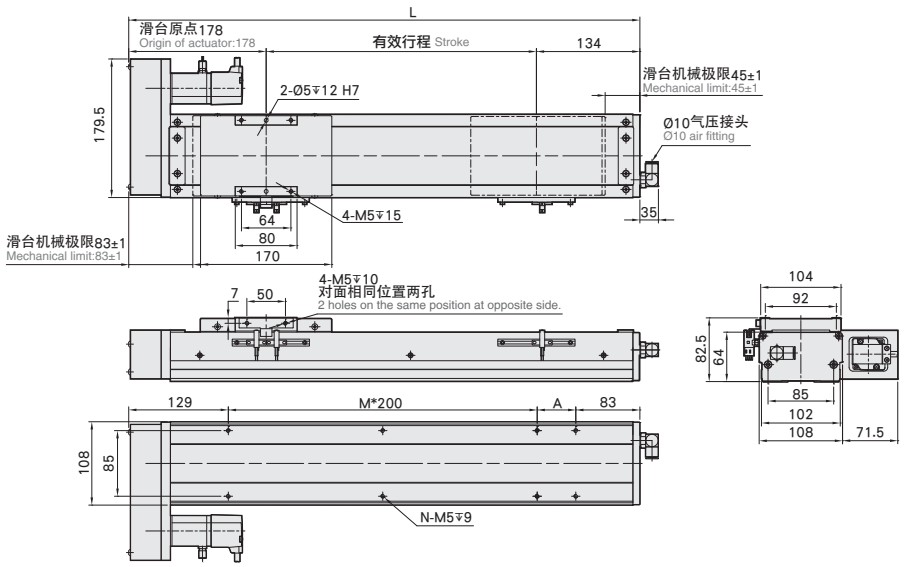

有效行程 stroke	50	100	150	200	250	300	350	400	450	500	550	600	650	700	750	800	850	900	950	1000	1050
L	362	412	462	512	562	612	662	712	762	812	862	912	962	1012	1062	1112	1162	1212	1262	1312	1362
A	150	200	50	100	150	200	50	100	150	200	50	100	150	200	50	100	150	200	50	100	150
M	0	0	1	1	1	1	2	2	2	2	3	3	3	3	4	4	4	4	5	5	5
N	4	4	6	6	6	6	8	8	8	8	10	10	10	10	12	12	12	12	14	14	14
KG	6.42	6.85	7.28	7.7	8.13	8.55	8.98	9.4	9.83	10.25	10.68	11.1	11.53	11.95	12.38	12.8	13.23	13.65	14.08	14.5	14.93

马达下折
Motor Bottom Side

单位 Unit : mm

BM 马达下折 Motor Bottom Side

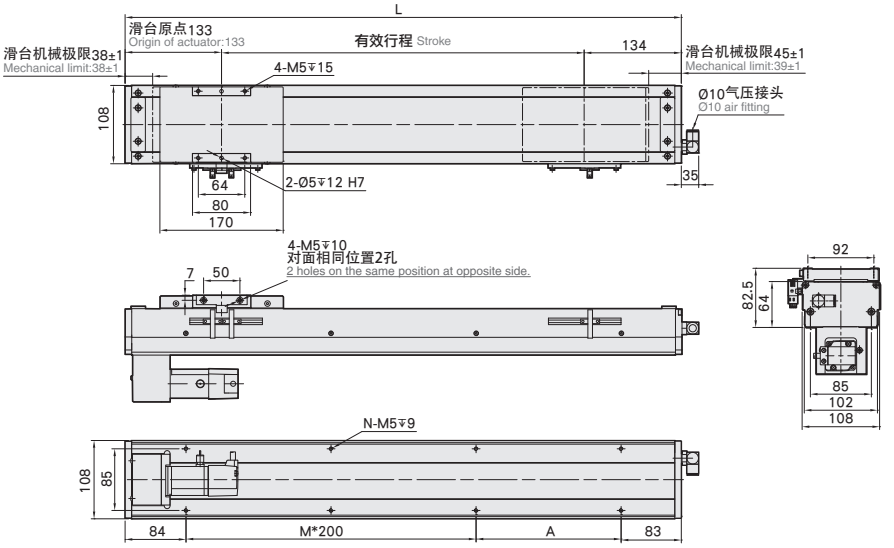

有效行程 stroke	50	100	150	200	250	300	350	400	450	500	550	600	650	700	750	800	850	900	950	1000	1050
L	317	367	417	467	517	567	617	667	717	767	817	867	917	967	1017	1067	1117	1167	1217	1267	1317
A	150	200	50	100	150	200	50	100	150	200	50	100	150	200	50	100	150	200	50	100	150
M	0	0	1	1	1	1	2	2	2	2	3	3	3	3	4	4	4	4	5	5	5
N	4	4	6	6	6	6	8	8	8	8	10	10	10	10	12	12	12	12	14	14	14
KG	6.42	6.85	7.28	7.7	8.13	8.55	8.98	9.4	9.83	10.25	10.68	11.1	11.53	11.95	12.38	12.8	13.23	13.65	14.08	14.5	14.93

YDC12 单轴/1-axis

无尘室 Clean Room ▶ 螺杆驱动 Ball Screw Drive

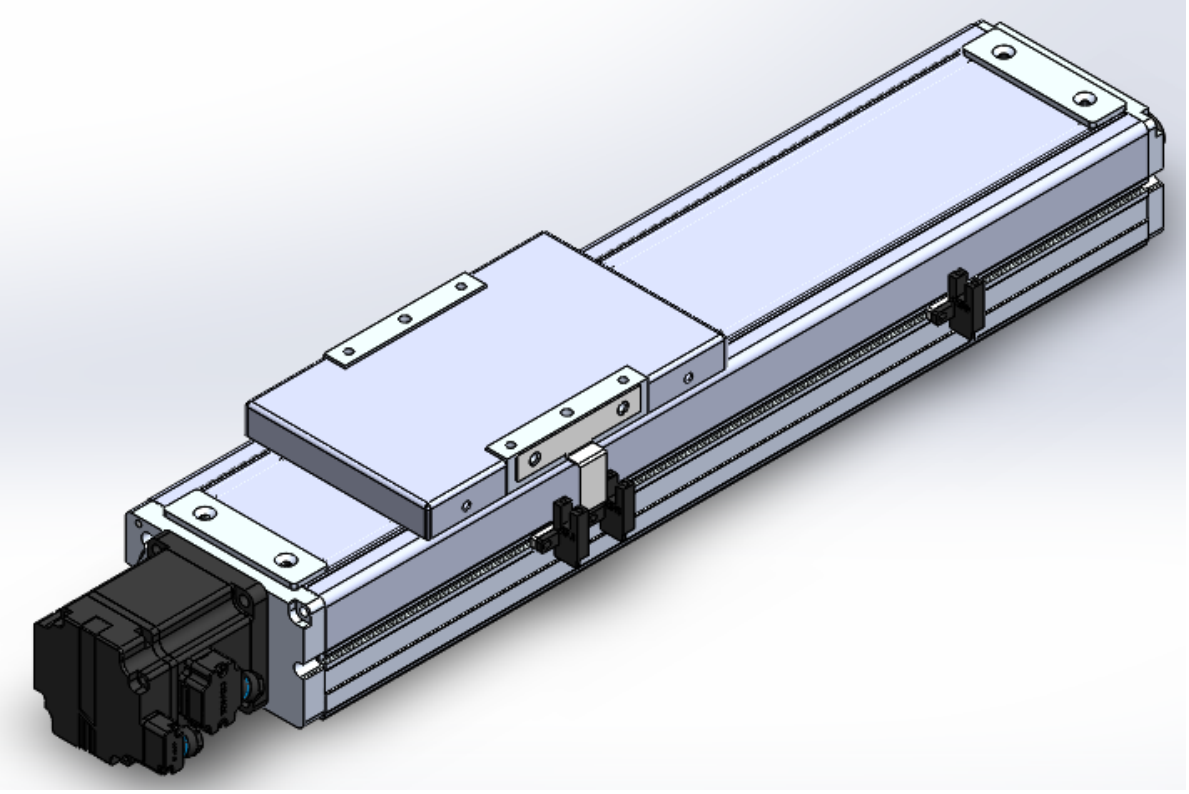

此图仅供参考，出货规格详见尺寸图。
The picture is just for the reference. Please check the the actual dimensions on the drawing.

最大行程 Maximum Stroke	最高速度 Maximum Speed	马大容量 Motor Output	滚珠螺杆 Ball Screw	直线滑轨 Linear Guide
1050mm	1600mm/s	200W	Ø16mm	12X7.5-2支

型号表示方式 Ordering Method

YDC12 - L 5 - 50 - BC - M20B - C 4 - 0001

本体型号 Model

特注式样 Special Order No.

行程 Stroke

50-1050mm
50间隔 50 mm Pitch

螺杆导程 Ball Screw Lead

05	05mm
10	10mm
20	20mm
32	32mm

马达位置 Motor Position

BC	马达直连 Motor Exposed
BM	马达下折 Motor Bottom Side
BL	马达左折 Motor Left Side
BR	马达右折 Motor Right Side

马达厂牌、功率 Motor Brand、Power Output

M	三菱 Mitsubishi	10	-	B
P	松下 Panasonic	20	200W	
Y	安川 Yaskawa	40	-	
T	台达 Delta	75	-	

※若无刹车则不表示。※If No Brake,No Description.

原点感应器 Home Sensor

内置型 In Side	
A	马达侧 Motor Side
B	反马达侧 OppoSite Motor Side
外挂型 Out Side	
C	马达侧 Motor Side
D	反马达侧 OppoSite Motor Side
无 SENSOR No Sensor	
E	无 SENSOR No Sensor

端点极限感应器 Limit Sensor

内置型 In Side	
1	1只 1 Pc
2	2只 2 Pc
外挂型 Out Side	
3	1只 1 Pc
4	2只 2 Pc
无 SENSOR No Sensor	
5	无 SENSOR No Sensor

基本仕样 Specification

规格 Spec	位置重复精度 Repeatability (mm)		±0.01			
	螺杆导程 Ball Screw Lead (mm)		5	10	20	32
	最高速度 Maximum Speed (mm/s)		250	500	1000	1600
	最大可搬重量 Maximum Payload	水平使用 Horizontal (kg)	50	30	18	5
		垂直使用 Vertical (kg)	12	8	3	-
	定格推力 Rated Thrust (N)		683	341	174	107
	标准行程 Stroke Pitch (mm)		50-1050mm/50间隔 50 mm Pitch			
部品 Parts	AC伺服马达容量 AC Servo Motor Output (W)		200			
	滚珠螺杆直径 Ball Screw Ø (mm)		C7 ϕ 16			
	高刚性直线滑轨 High Rigidity Linear Guide (mm)		W12XH7.5			
	联轴器 Coupling (mm)		10X14/11 (注1)			
	原点感应器 Home Sensor	外挂 Outside	明治PE03NA-W(NPN)			

※行程超过750时，会产生螺杆偏摆，此时请将速度调降。
When the stroke is over 750mm, the run-out of the ballscrew will occur. We recommend to low down the working speed under this circumstances.

※马达加减速设定0.2秒。
Acceleration and deacceleration value is set 0.2 second.

注1:使用Panasonic 200W马达时，马达轴心为φ11；其他厂牌，马达轴心为φ14。
Motor (200W) Shaft Diameter: Panasonic: 11mm; Other: 14mm.

感应器接线图<原点及端点> Sensor Layout

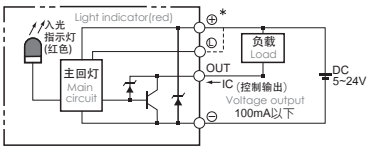

容许负载力距表 Allowable Overhang

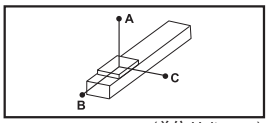

(单位 Unit : mm)

水平安装 Horizontal Installation		A	B	C
導程 5 Lead	30kg	882	65	78
	40kg	606	43	51
	50kg	437	29	35
導程 10 Lead	15kg	875	138	157
	25kg	485	73	83
	30kg	386	56	64
導程 20 Lead	5kg	1160	384	386
	10kg	561	180	181
	18kg	288	88	89
導程 32 Lead	3kg	822	444	385
	5kg	492	255	224
	-	-	-	-

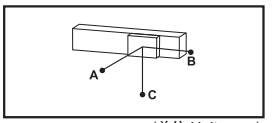

(单位 Unit : mm)

壁挂安装 Wall Installation		A	B	C
導程 5 Lead	25kg	100	84	1102
	35kg	63	52	725
	50kg	35	29	433
導程 10 Lead	10kg	250	221	1311
	20kg	110	97	633
	30kg	64	56	385
導程 20 Lead	6kg	317	316	955
	12kg	147	144	455
	18kg	89	88	288
導程 32 Lead	2kg	591	682	1256
	5kg	224	255	488
	-	-	-	-

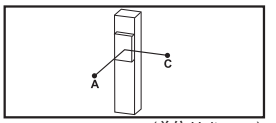

(单位 Unit : mm)

垂直安装 Vertical Installation		A	C
導程 5 Lead	5kg	544	544
	8kg	341	341
	12kg	227	227
導程 10 Lead	4kg	606	606
	8kg	303	303
	-	-	-
導程 20 Lead	2kg	961	961
	3kg	639	639
	-	-	-

静态容许负载惯量 Static Loading Moment

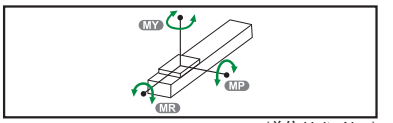

(单位 Unit : N.m)

MY	150
MP	150
MR	130

※力距表所表示的数据，代表重心。
The torque value in the chart indicate the center of gravity.

※符合型录规范的正常使用下，保证寿命为10000公里。
Operation life is 10,000km when the product is using under the specified conditions.

※倒吊使用无法套用标准规范，如有需求请咨询我司业务。
Data information is not for ceiling-mount inverse use. Contact us for the details if you want to apply ceiling-mount inverse usage.

搭配伺服马达一览表 Suitable Motor Brand

厂牌 Brand	马达记号 Mark	刹车有无 Brake	马达容量 Watt	电源电压 AC-Voltage	伺服马达型号 Motor Model	驱动器型号 Driver Model
三菱 Mitsubishi	M	无刹车(水平仕样) No Brake (Horizontal Type)	200	220	HG-KR23	MR-J4-20A
		有刹车(垂直仕样) With Brake (Vertical Type)	200	220	HG-KR23B	MR-J4-20A
松下 Panasonic	P	无刹车(水平仕样) No Brake (Horizontal Type)	200	220	MHMD022P1S	MADDT1207
		有刹车(垂直仕样) With Brake (Vertical Type)	200	220	MHMD022P1T	MADDT1207
台达 Delta	T	无刹车(水平仕样) No Brake (Horizontal Type)	200	220	ECMA-C20602ES	ASD-B20221-B
		有刹车(垂直仕样 With Brake (Vertical Type)	200	220	ECMA-C20602FS	ASD-B20221-B

马达直连/马达下折
Motor Exposed / Motor Bottom Side

BC 马达直连 Motor Exposed

单位 Unit : mm

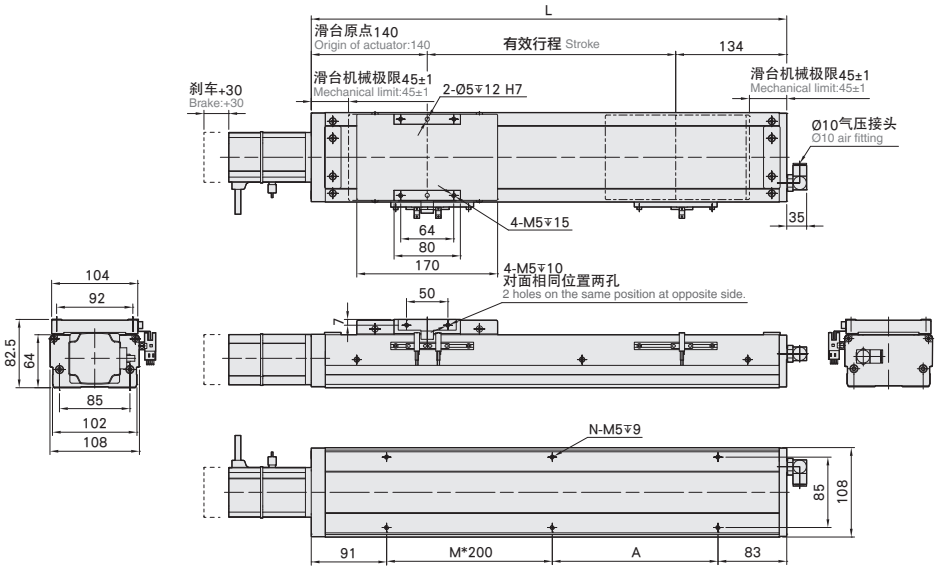

有效行程 stroke	50	100	150	200	250	300	350	400	450	500	550	600	650	700	750	800	850	900	950	1000	1050
L	324	374	424	474	524	574	624	674	724	774	824	874	924	974	1024	1074	1124	1174	1224	1274	1324
A	150	200	50	100	150	200	50	100	150	200	50	100	150	200	50	100	150	200	50	100	150
M	0	0	1	1	1	1	2	2	2	2	3	3	3	3	4	4	4	4	5	5	5
N	4	4	6	6	6	6	8	8	8	8	10	10	10	10	12	12	12	12	14	14	14
KG	6.19	6.62	7.05	7.48	7.91	8.43	8.77	9.2	9.63	10.06	10.49	10.92	11.35	11.78	12.21	12.64	13.07	13.5	13.93	14.36	14.79

BM 马达下折 Motor Bottom Side

单位 Unit : mm

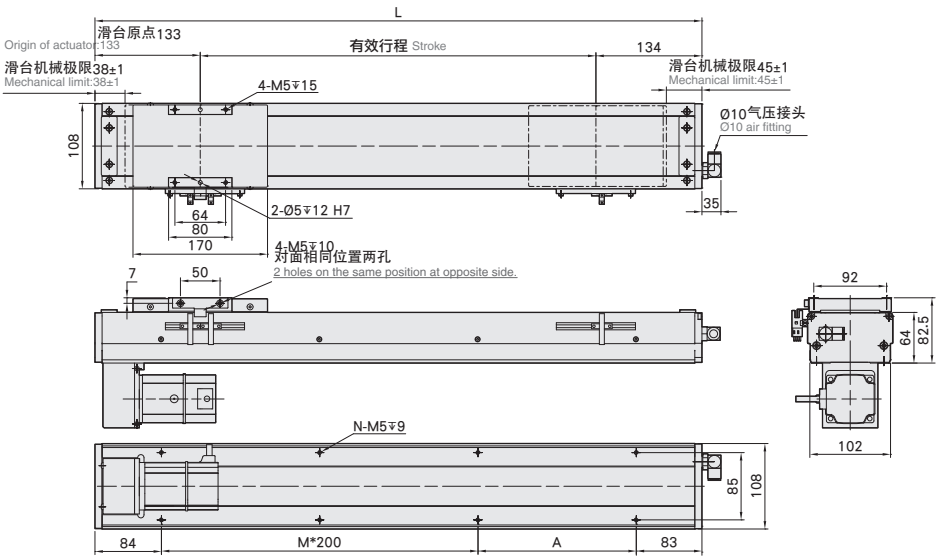

有效行程 stroke	50	100	150	200	250	300	350	400	450	500	550	600	650	700	750	800	850	900	950	1000	1050
L	317	367	417	467	517	567	617	667	717	767	817	867	917	967	1017	1067	1117	1167	1217	1267	1317
A	150	200	50	100	150	200	50	100	150	200	50	100	150	200	50	100	150	200	50	100	150
M	0	0	1	1	1	1	2	2	2	2	3	3	3	3	4	4	4	4	5	5	5
N	4	4	6	6	6	6	8	8	8	8	10	10	10	10	12	12	12	12	14	14	14
KG	7.22	7.65	8.08	8.51	8.94	9.37	9.8	10.23	10.66	11.09	11.52	11.95	12.38	12.81	13.24	13.67	14.1	14.53	14.96	15.39	15.82

马达左折/马达右折

Motor Left Side / Motor Right Side

单位 Unit : mm

BL 马达左折 Motor Left Side

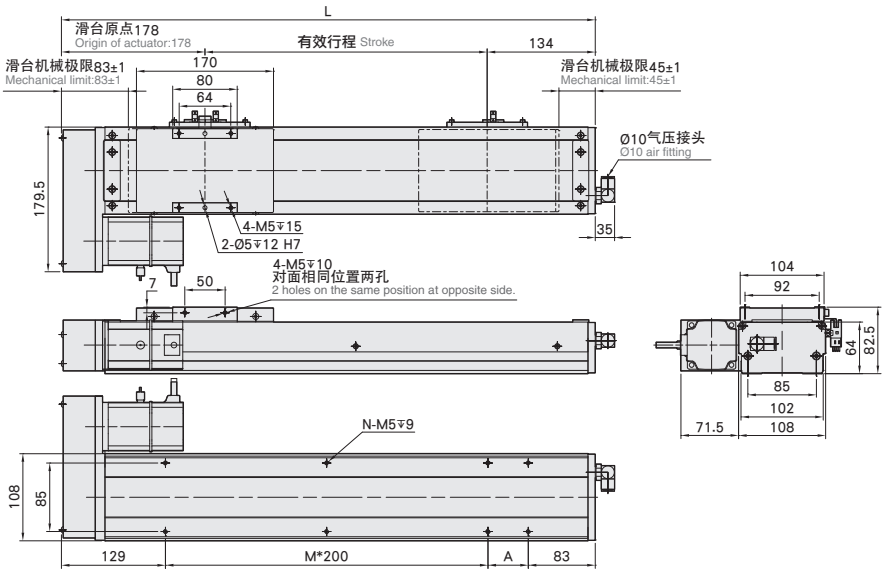

有效行程 stroke	50	100	150	200	250	300	350	400	450	500	550	600	650	700	750	800	850	900	950	1000	1050
L	362	412	462	512	562	612	662	712	762	812	862	912	962	1012	1062	1112	1162	1212	1262	1312	1362
A	150	200	50	100	150	200	50	100	150	200	50	100	150	200	50	100	150	200	50	100	150
M	0	0	1	1	1	1	2	2	2	2	3	3	3	3	4	4	4	4	5	5	5
N	4	4	6	6	6	6	8	8	8	8	10	10	10	10	12	12	12	12	14	14	14
KG	7.02	7.45	7.88	8.31	8.74	9.17	9.6	10.03	10.46	10.89	11.32	11.75	12.18	12.61	13.04	13.47	13.9	14.33	14.76	15.19	15.62

单位 Unit : mm

BR 马达下折 Motor Right Side

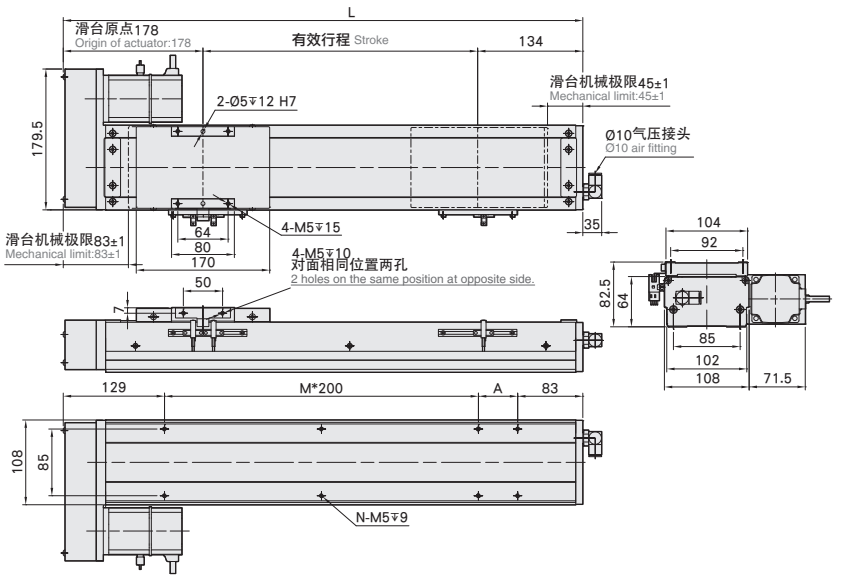

有效行程 stroke	50	100	150	200	250	300	350	400	450	500	550	600	650	700	750	800	850	900	950	1000	1050
L	362	412	462	512	562	612	662	712	762	812	862	912	962	1012	1062	1112	1162	1212	1262	1312	1362
A	150	200	50	100	150	200	50	100	150	200	50	100	150	200	50	100	150	200	50	100	150
M	0	0	1	1	1	1	2	2	2	2	3	3	3	3	4	4	4	4	5	5	5
N	4	4	6	6	6	6	8	8	8	8	10	10	10	10	12	12	12	12	14	14	14
KG	7.02	7.45	7.88	8.31	8.74	9.17	9.6	10.03	10.46	10.89	11.32	11.75	12.18	12.61	13.04	13.47	13.9	14.33	14.76	15.19	15.62

YDC14 单轴/1-axis

无尘室 Clean Room ▶ 螺杆驱动 Ball Screw Drive

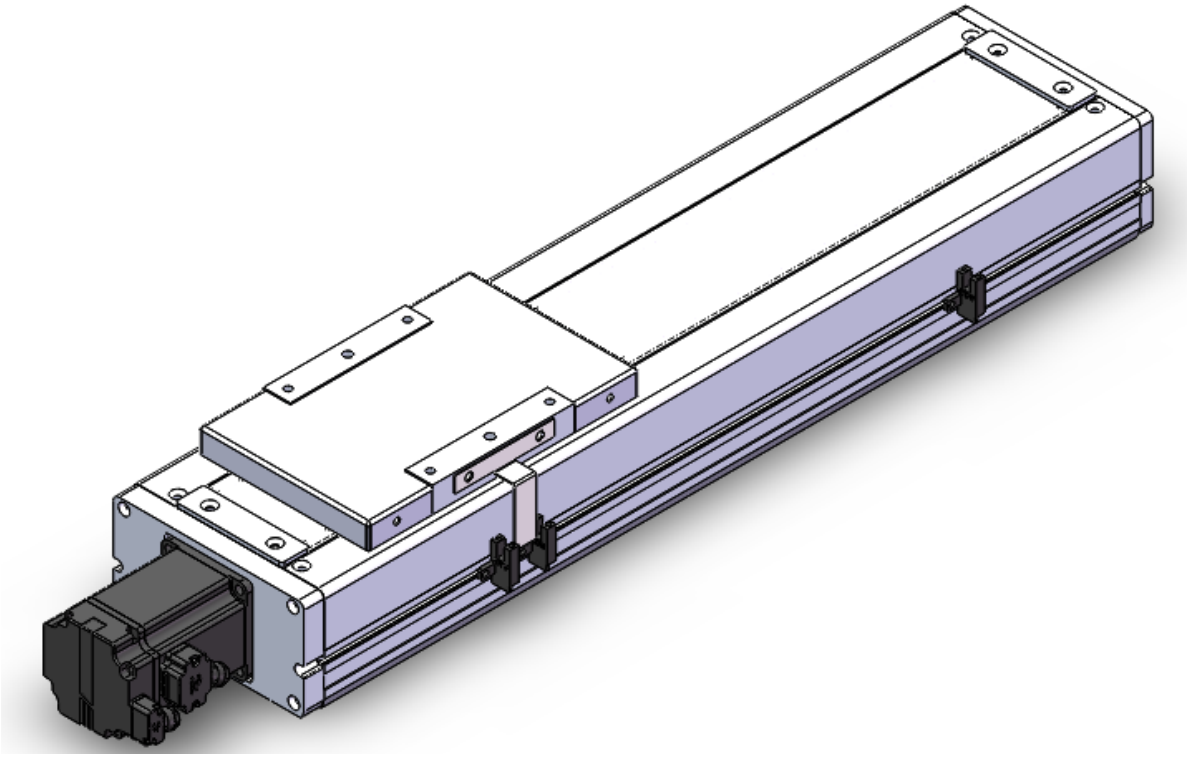

此图仅供参考，出货规格详看尺寸图。
The picture is just for the reference. Please check the the actual dimensions on the drawing.

最大行程 Maximum Stroke	最高速度 Maximum Speed	马达容量 Motor Output	滚珠螺杆 Ball Screw	直线滑轨 Linear Guide
1050mm	1600mm/s	200W	Ø16mm	15X12.5-2支

型号表示方式 Ordering Method

YDC14 - L 5 - 50 - M - M20B - C 4 - 0001

本体型号 Model

特注式样 Special Order No.

行程 Stroke

50-1050mm
50间隔 50 mm Pitch

螺杆导程 Ball Screw Lead

05	05mm
10	10mm
20	20mm
32	32mm

马达位置 Motor Position

M	马达内置 Motor Hidden In
BC	马达直连 Motor Exposed
BL	马达左折 Motor Left Side
BR	马达右折 Motor Right Side
BM	马达下折 Motor Bottom Side

马达厂牌、功率 Motor Brand、Power Output

M	三菱 Mitsubishi	10	-	B
P	松下 Panasonic	20	200W	
Y	安川 Yaskawa	40	-	
T	台达 Delta	75	-	

※若无刹车则不表示。※If No Brake,No Description.

原点感应器 Home Sensor

内置型 In Side	
A	马达侧 Motor Side
B	反马达侧 OppoSite Motor Side
外挂型 Out Side	
C	马达侧 Motor Side
D	反马达侧 OppoSite Motor Side
无 SENSOR No Sensor	
E	无 SENSOR No Sensor

端点极限感应器 Limit Sensor

内置型 In Side	
1	1只 1 Pc
2	2只 2 Pc
外挂型 Out Side	
3	1只 1 Pc
4	2只 2 Pc
无 SENSOR No Sensor	
5	无 SENSOR No Sensor

基本仕样 Specification

规格 Spec	位置重复精度 Repeatability (mm)		±0.01			
	螺杆导程 Ball Screw Lead (mm)		5	10	20	32
	最高速度 Maximum Speed (mm/s)		250	500	1000	1600
	最大可搬重量 Maximum Payload	水平使用 Horizontal (kg)	95	75	35	15
		垂直使用 Vertical (kg)	27	18	7	-
	定格推力 Rated Thrust (N)		683	341	174	107
	标准行程 Stroke Pitch (mm)		50-1050mm/50间隔 50 mm Pitch			
部品 Parts	AC伺服马达容量 AC Servo Motor Output (W)		200			
	滚珠丝杆外径 Ball Screw Ø (mm)		C7 ϕ 16			
	高刚性直线导轨 High Rigidity Linear Guide (mm)		W15XH12.5			
	联轴器 Coupling (mm)		10X14/11 (注1)			
	原点感应器 Home Sensor	外挂 Outside	明治PE03NA-W(NPN)			
		内置 Built-In	明治PE07NA-W(NPN)			

※行程超过750时，会产生螺杆偏摆，此时请将速度调降。
When the stroke is over 750mm, the run-out of the ballscrew will occur.
We recommend to low down the working speed under this circumstances.

※马达加减速设定0.2秒。
Acceleration and deacceleration value is set 0.2 second.

注1:使用Panasonic 200W马达时，马达轴心为φ11；其他厂牌，马达轴心为φ14。
Motor (200W) Shaft Diameter: Panasonic: 11mm; Other: 14mm.

感应器接线图<原点及端点> Sensor Layout

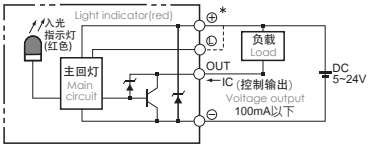

容许负载力距表 Allowable Overhang

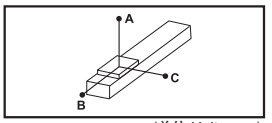

(单位 Unit : mm)

水平安装 Horizontal Installation		A	B	C
導程 5 Lead	60kg	2512	242	232
	80kg	1811	172	164
	95kg	1537	138	133
導程 10 Lead	30kg	2727	470	430
	50kg	1577	266	242
	75kg	1004	164	150
導程 20 Lead	10kg	2304	1222	1028
	22kg	1443	540	451
	35kg	1005	324	271
導程 32 Lead	10kg	1555	840	623
	15kg	1033	545	405
	-	-	-	-

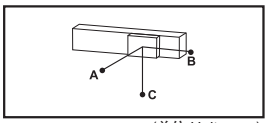

(单位 Unit : mm)

壁挂安装 Wall Installation		A	B	C
導程 5 Lead	55kg	257	269	2883
	75kg	178	186	2000
	95kg	133	138	1537
導程 10 Lead	35kg	363	395	2368
	55kg	218	238	1445
	75kg	150	164	1004
導程 20 Lead	12kg	854	1019	2552
	20kg	500	596	1588
	35kg	271	324	1005
導程 32 Lead	8kg	787	1060	1980
	15kg	405	545	1033
	-	-	-	-

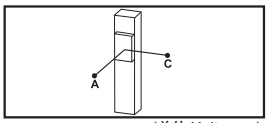

(单位 Unit : mm)

垂直安装 Vertical Installation		A	C
導程 5 Lead	15kg	1118	1118
	22kg	770	770
	27kg	626	626
導程 10 Lead	10kg	1500	1500
	14kg	1072	1072
	18kg	833	833
導程 20 Lead	4kg	2980	2980
	7kg	1700	1700
	-	-	-

静态容许负载惯量 Static Loading Moment

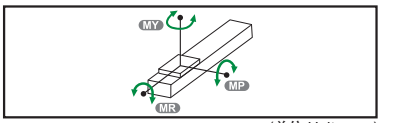

(单位 Unit : mm)

MY	551
MP	552
MR	485

※力距表所表示的数据，代表重心。
The torque value in the chart indicate the center of gravity.

※符合型录规范的正常使用下，保证寿命为10000公里。
Operation life is 10,000km when the product is using under the specified conditions.

※倒吊使用无法套用标准规范，如有需求请咨询我司业务。
Data information is not for ceiling-mount inverse use.
Contact us for the details if you want to apply ceiling-mount inverse usage.

搭配伺服马达一览表 Suitable Motor Brand

厂牌 Brand	马达记号 Mark	刹车有无 Brake	马达容量 Watt	电源电源 AC-Voltage	伺服马达型 Motor Model	驱动器型号 Driver Model
三菱 Mitsubishi	M	无刹车(水平仕样) No Brake (Horizontal Type)	200	220	HG-KR23	MR-J4-20A
		有刹车(垂直仕样) With Brake (Vertical Type)	200	220	HG-KR23B	MR-J4-20A
松下 Panasonic	P	无刹车(水平仕样) No Brake (Horizontal Type)	200	220	MHMD022G1U	MADHT1507
		有刹车(垂直仕样) With Brake (Vertical Type)	200	220	MHMD022G1V	MADHT1507
台达 Delta	T	无刹车(水平仕样) No Brake (Horizontal Type)	200	220	ECMA-C20602ES	ASD-B20221-B
		有刹车(垂直仕样) With Brake (Vertical Type)	200	220	ECMA-C20602FS	ASD-B20221-B

马达内置/马达直连
Motor Hidden In / Motor Exposed

M 马达内置 Motor Hidden In

单位 Unit : mm

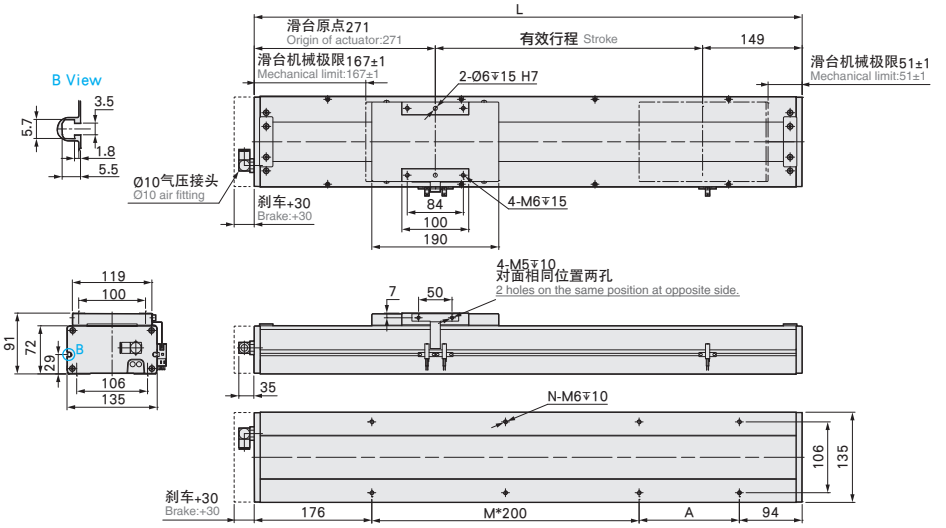

有效行程 stroke	50	100	150	200	250	300	350	400	450	500	550	600	650	700	750	800	850	900	950	1000	1050
L	470	520	570	620	670	720	770	820	870	920	970	1020	1070	1120	1170	1220	1270	1320	1370	1420	1470
A	200	50	100	150	200	50	100	150	200	50	100	150	200	50	100	150	200	50	100	150	200
M	0	1	1	1	1	2	2	2	2	3	3	3	3	4	4	4	4	5	5	5	5
N	4	6	6	6	6	8	8	8	8	10	10	10	10	12	12	12	12	14	14	14	14
KG	11.5	12.1	12.7	13.3	13.9	14.5	15.1	15.7	16.3	16.9	17.5	18.1	18.7	19.3	19.9	20.5	21.1	21.7	22.3	22.9	23.5

BC 马达直连 Motor Exposed

单位 Unit : mm

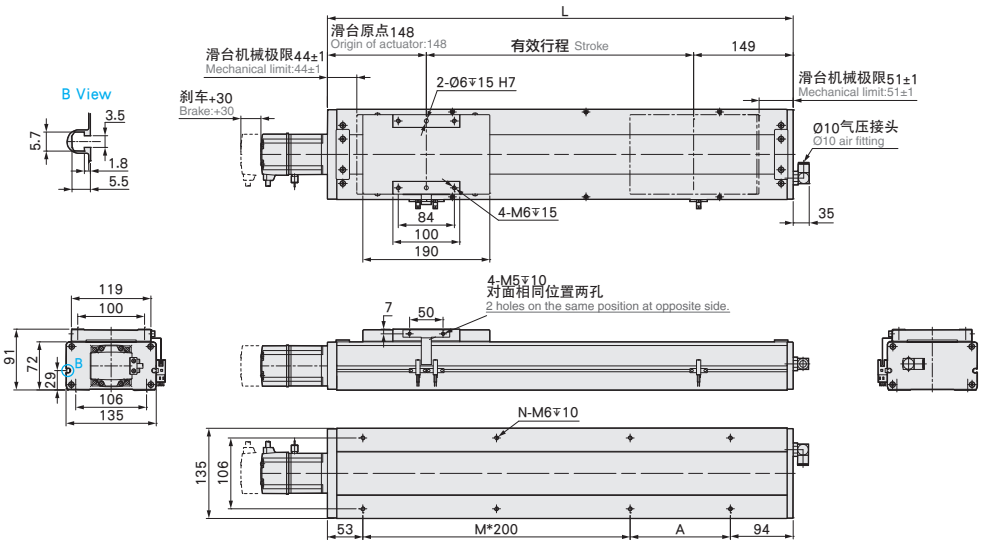

有效行程 stroke	50	100	150	200	250	300	350	400	450	500	550	600	650	700	750	800	850	900	950	1000	1050
L	347	397	447	497	547	597	647	697	747	797	847	897	947	997	1047	1097	1147	1197	1247	1297	1347
A	200	50	100	150	200	50	100	150	200	50	100	150	200	50	100	150	200	50	100	150	200
M	0	1	1	1	1	2	2	2	2	3	3	3	3	4	4	4	4	5	5	5	5
N	4	6	6	6	6	8	8	8	8	10	10	10	10	12	12	12	12	14	14	14	14
KG	10.5	11.1	11.7	12.3	12.9	13.5	14.1	14.7	15.3	15.9	16.5	17.1	17.7	18.3	18.9	19.5	20.1	20.7	21.3	21.9	22.5

马达左折/马达右折

Motor Left Side / Motor Right Side

单位 Unit : mm

BL 马达左折 Motor Left Side

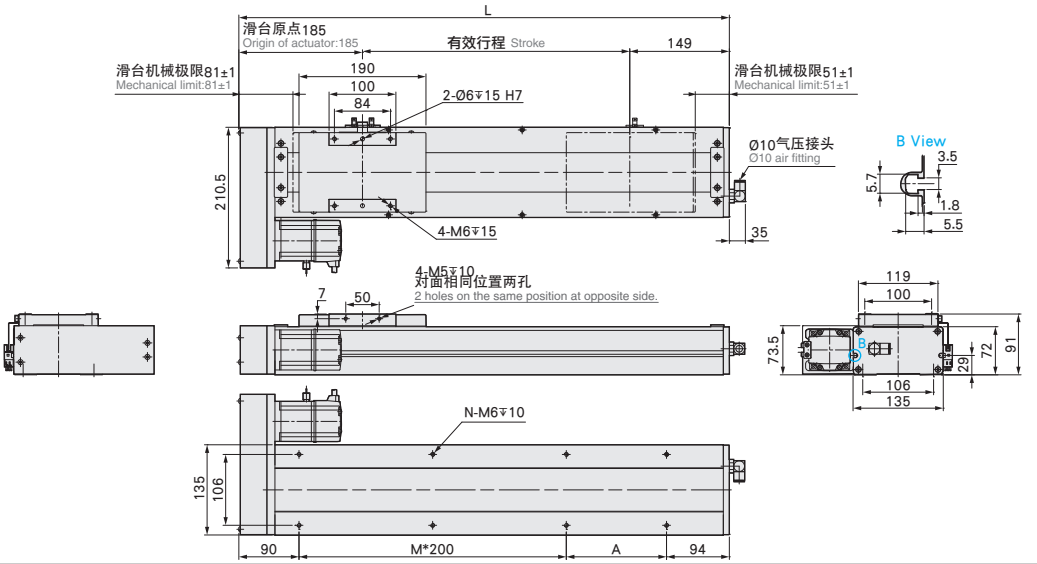

有效行程 stroke	50	100	150	200	250	300	350	400	450	500	550	600	650	700	750	800	850	900	950	1000	1050
L	384	434	484	534	584	634	684	734	784	834	884	934	984	1034	1084	1134	1184	1234	1284	1334	1384
A	200	50	100	150	200	50	100	150	200	50	100	150	200	50	100	150	200	50	100	150	200
M	0	1	1	1	1	2	2	2	2	3	3	3	3	4	4	4	4	5	5	5	5
N	4	6	6	6	6	8	8	8	8	10	10	10	10	12	12	12	12	14	14	14	14
KG	10.9	11.52	12.14	12.76	13.38	14	14.62	15.24	15.86	16.48	17.1	17.72	18.34	18.96	19.58	20.2	20.82	21.44	22.06	22.68	23.3

单位 Unit : mm

BR 马达右折 Motor Right Side

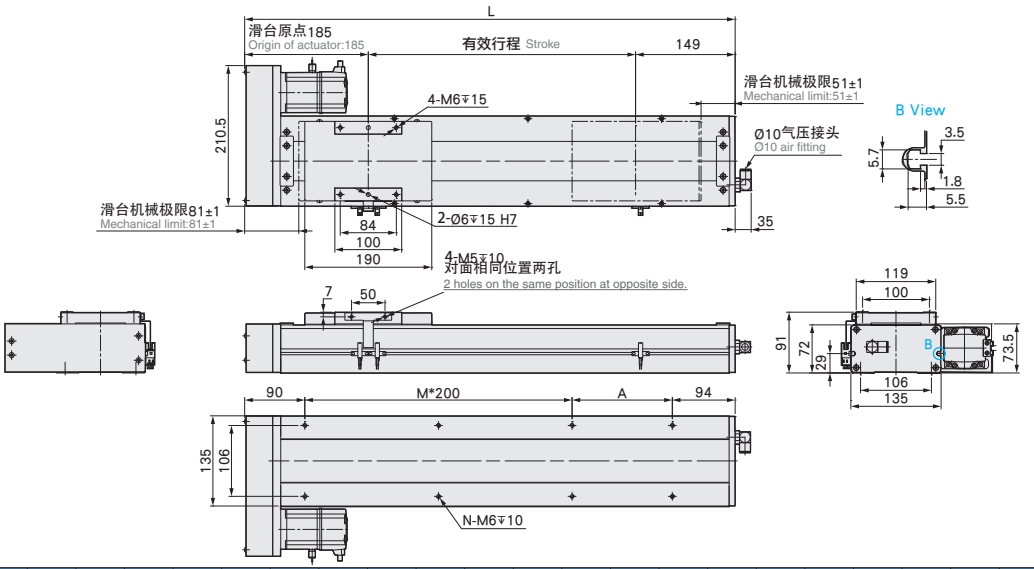

有效行程 stroke	50	100	150	200	250	300	350	400	450	500	550	600	650	700	750	800	850	900	950	1000	1050
L	384	434	484	534	584	634	684	734	784	834	884	934	984	1034	1084	1134	1184	1234	1284	1334	1384
A	200	50	100	150	200	50	100	150	200	50	100	150	200	50	100	150	200	50	100	150	200
M	0	1	1	1	1	2	2	2	2	3	3	3	3	4	4	4	4	5	5	5	5
N	4	6	6	6	6	8	8	8	8	10	10	10	10	12	12	12	12	14	14	14	14
KG	10.9	11.52	12.14	12.76	13.38	14	14.62	15.24	15.86	16.48	17.1	17.72	18.34	18.96	19.58	20.2	20.82	21.44	22.06	22.68	23.3

马达下折
Motor Bottom Side

单位 Unit : mm

BM 马达下折 Motor Bottom Side

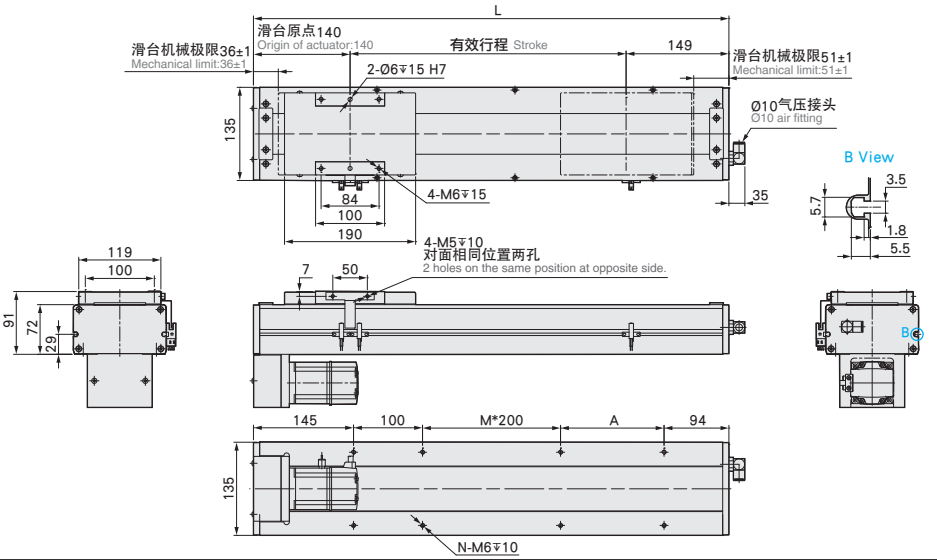

有效行程 stroke	50	100	150	200	250	300	350	400	450	500	550	600	650	700	750	800	850	900	950	1000	1050
L	339	389	439	489	539	589	639	689	739	789	839	889	939	989	1039	1089	1139	1189	1239	1289	1339
A	200	50	100	150	200	50	100	150	200	50	100	150	200	50	100	150	200	50	100	150	200
M	0	0	0	0	0	1	1	1	1	2	2	2	2	3	3	3	3	4	4	4	4
N	4	6	6	6	6	8	8	8	8	10	10	10	10	12	12	12	12	14	14	14	14
KG	10.9	11.52	12.14	12.76	13.38	14	14.62	15.24	15.86	16.48	17.1	17.72	18.34	18.96	19.58	20.2	20.82	21.44	22.06	22.68	23.3

YDC14 单轴/1-axis

无尘室 Clean Room ▶ 螺杆驱动 Ball Screw Drive

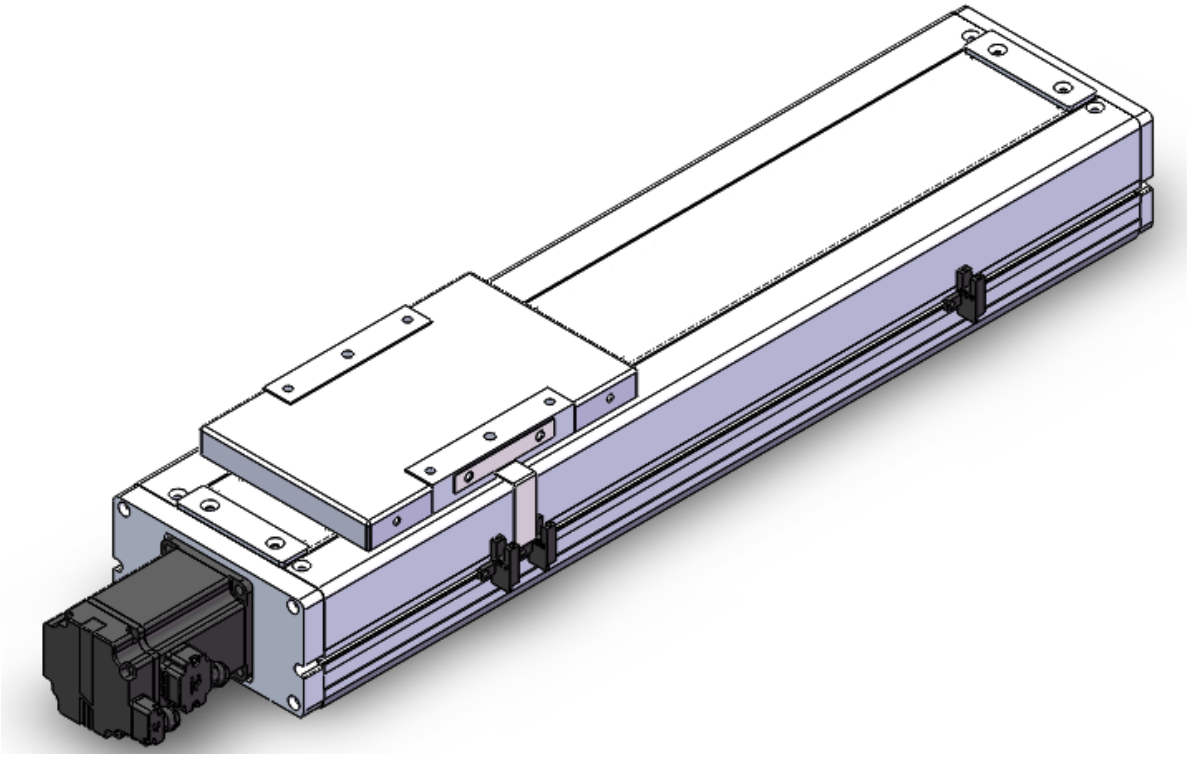

此图仅供参考，出货规格详见尺寸图
The picture is just for the reference. Please check the the actual dimensions on the drawing.

最大行程 Maximum Stroke	最高速度 Maximum Speed	马达容量 Motor Output	滚珠螺杆 Ball Screw	直线滑轨 Linear Guide
1050mm	1600mm/s	400W	Ø16mm	15X12.5-2支

型号表示方式 Ordering Method

YDC14 - L5 - 50 - M - M40B - C 4 - 0001

本体型号 Model

特注式样 Special Order No.

行程 Stroke

50-1050mm
50间隔 50 mm Pitch

螺杆导程 Ball Screw Lead

05	05mm
10	10mm
20	20mm
32	32mm

马达位置 Motor Position

M	马达内置 Motor Hidden In
BC	马达直连 Motor Exposed
BL	马达左折 Motor Left Side
BR	马达右折 Motor Right Side
BM	马达下折 Motor Bottom Side

马达厂牌、功率 Motor Brand、Power Output

M	三菱 Mitsubishi	10	-	B
P	松下 Panasonic	20	-	
Y	安川 Yaskawa	40	400W	
T	台达 Delta	75	-	

※若无刹车则不表示。※If No Brake,No Description.

原点感器器 Home Sensor

内置型 In Side	
A	马达侧 Motor Side
B	反马达侧 OppoSite Motor Side
外挂型 Out Side	
C	马达侧 Motor Side
D	反马达侧 OppoSite Motor Side
无 SENSOR No Sensor	
E	无 SENSOR No Sensor

端点极限感应器 Limit Sensor

内置型 In Side	
1	1只 1 Pc
2	2只 2 Pc
外挂型 Out Side	
3	1只 1 Pc
4	2只 2 Pc
无 SENSOR No Sensor	
5	无 SENSOR No Sensor

基本仕样 Specification

规格 Spec	位置重复精度 Repeatability (mm)		±0.01			
	螺杆导程 Ball Screw Lead (mm)		5	10	20	32
	最高速度 Maximum Speed (mm/s)		250	500	1000	1600
	最大可搬重量 Maximum Payload	水平使用 Horizontal (kg)	110	88	40	30
		垂直使用 Vertical (kg)	33	22	10	8
	定格推力 Rated Thrust (N)		1388	694	347	217
	标准行程 Stroke Pitch (mm)		50-1050mm/50间隔 50 mm Pitch			
部品 Parts	AC伺服马达容量 AC Servo Motor Output (W)		400			
	滚珠螺杆直接 Ball Screw Ø (mm)		C7 ϕ 16			
	高刚性直线滑轨 High Rigidity Linear Guide (mm)		W15XH12.5			
	联轴器 Coupling (mm)		10X14			
	原点感应器 Home Sensor	外挂 Outside	明治PE03NA-W(NPN)			
		内置 Built-In	明治PE07NA-W(NPN)			

※行程超过750时，会产生螺杆偏摆，此时请将速度调降。
When the stroke is over 750mm, the run-out of the ballscrew will occur.
We recommend to low down the working speed under this circumstances.

※马达加减速设定0.2秒。
Acceleration and deacceleration value is set 0.2 second.

感应器接线图<原点及端点> Sensor Layout

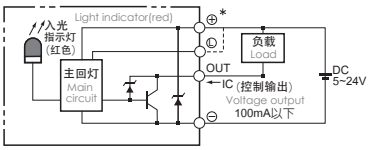

容许负载力距表 Allowable Overhang

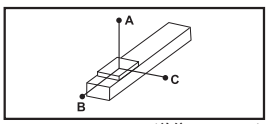

(单位 Unit : mm)

水平安装 Horizontal Installation		A	B	C
導程 5 Lead	60kg	2512	242	232
	80kg	1811	172	164
	110kg	1284	114	108
導程 10 Lead	30kg	2727	470	430
	50kg	1577	266	242
	88kg	854	134	122
導程 20 Lead	10kg	2304	1222	1028
	22kg	1443	540	451
	40kg	860	277	233
導程 32 Lead	15kg	1033	545	405
	25kg	604	311	233
	30kg	495	251	188

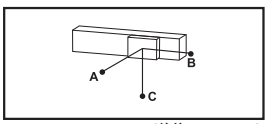

(单位 Unit : mm)

壁挂安装 Wall Installation		A	B	C
導程 5 Lead	55kg	257	269	2883
	75kg	178	186	2000
	110kg	108	114	1284
導程 10 Lead	35kg	363	395	2368
	55kg	218	238	1445
	88kg	123	134	854
導程 20 Lead	12kg	854	1019	2552
	20kg	500	596	1588
	40kg	233	277	860
導程 32 Lead	15kg	405	545	1033
	30kg	188	251	495
	-	-	-	-

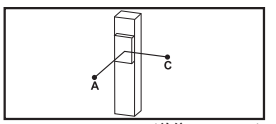

(单位 Unit : mm)

垂直安装 Vertical Installation		A	C
導程 5 Lead	15kg	1118	1118
	22kg	770	770
	33kg	513	513
導程 10 Lead	10kg	1500	1500
	14kg	1072	1072
	22kg	682	682
導程 20 Lead	7kg	1700	1700
	10kg	1188	1188
	-	-	-
導程 32 Lead	5kg	1503	1503
	8kg	944	944
	-	-	-

静态容许负载惯量 Static Loading Moment

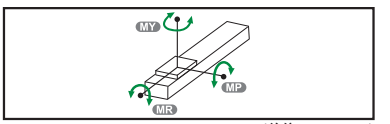

(单位 Unit : N.m)

MY	551
MP	552
MR	485

※力距表所表示的数据，代表重心。
The torque value in the chart indicate the center of gravity.

※符合型录规范的正常使用下，保证寿命为10000公里。
Operation life is 10,000km when the product is using under the specified conditions.

※倒吊使用无法套用标准规范，如有需求请咨询我司业务。
Data information is not for ceiling-mount inverse use.
Contact us for the details if you want to apply ceiling-mount inverse usage.

搭配伺服马达一览表 Suitable Motor Brand

厂牌 Brand	马达记号 Mark	刹车有无 Brake	马达容量 Watt	电源电压 AC-Voltage	伺服马达型号 Motor Model	驱动器型号 Driver Model
三菱 Mitsubishi	M	无刹车(水平仕样) No Brake (Horizontal Type)	400	220	HG-KR43	MR-J4-40A
		有刹车(垂直仕样) With Brake (Vertical Type)	400	220	HG-KR43B	MR-J4-40A
松下 Panasonic	P	无刹车(水平仕样) No Brake (Horizontal Type)	400	220	MHMD042G1U	MBDHT2510
		有刹车(垂直仕样) With Brake (Vertical Type)	400	220	MHMD042G1V	MBDHT2510
台达 Delta	T	无刹车(水平仕样) No Brake (Horizontal Type)	400	220	ECMA-C20604ES	ASD-B20421-B
		有刹车(垂直仕样) With Brake (Vertical Type)	400	220	ECMA-C20604FS	ASD-B20421-B

马达内置/马达直连
Motor Hidden In / Motor Exposed

单位 Unit : mm

M 马达内置 Motor Hidden In

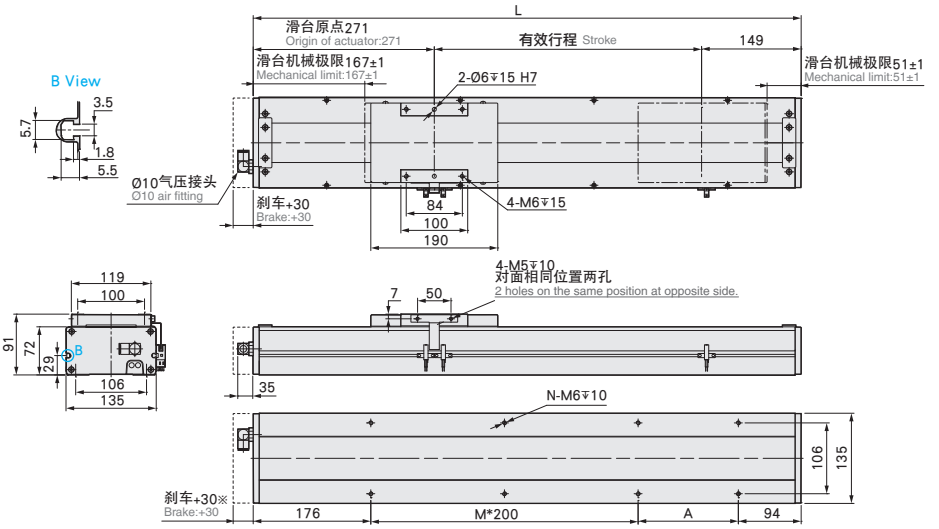

※台达400W时，刹车+40。
Length will be added 40mm while using Delta 400w

有效行程 stroke	50	100	150	200	250	300	350	400	450	500	550	600	650	700	750	800	850	900	950	1000	1050
L	470	520	570	620	670	720	770	820	870	920	970	1020	1070	1120	1170	1220	1270	1320	1370	1420	1470
A	200	50	100	150	200	50	100	150	200	50	100	150	200	50	100	150	200	50	100	150	200
M	0	1	1	1	1	2	2	2	2	3	3	3	3	4	4	4	4	5	5	5	5
N	4	6	6	6	6	8	8	8	8	10	10	10	10	12	12	12	12	14	14	14	14
KG	11.5	12.1	12.7	13.3	13.9	14.5	15.1	15.7	16.3	16.9	17.5	18.1	18.7	19.3	19.9	20.5	21.1	21.7	22.3	22.9	23.5

单位 Unit : mm

BC 马达直连 Motor Exposed

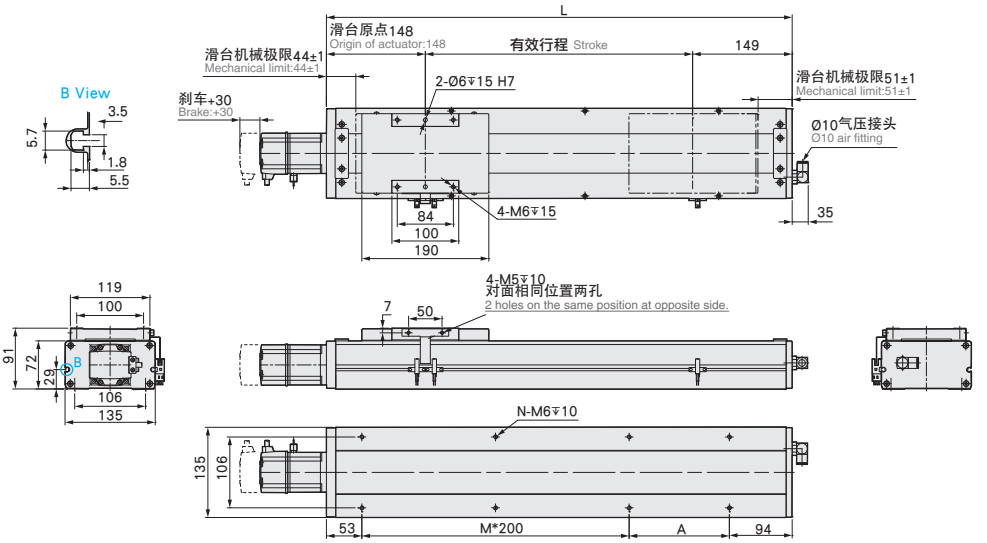

有效行程 stroke	50	100	150	200	250	300	350	400	450	500	550	600	650	700	750	800	850	900	950	1000	1050
L	347	397	447	497	547	597	647	697	747	797	847	897	947	997	1047	1097	1147	1197	1247	1297	1347
A	200	50	100	150	200	50	100	150	200	50	100	150	200	50	100	150	200	50	100	150	200
M	0	1	1	1	1	2	2	2	2	3	3	3	3	4	4	4	4	5	5	5	5
N	4	6	6	6	6	8	8	8	8	10	10	10	10	12	12	12	12	14	14	14	14
KG	10.5	11.1	11.7	12.3	12.9	13.5	14.1	14.7	15.3	15.9	16.5	17.1	17.7	18.3	18.9	19.5	20.1	20.7	21.3	21.9	22.5

马达左折/马达右折

Motor Left Side / Motor Right Side

单位 Unit : mm

BL 马达左折 Motor Left Side

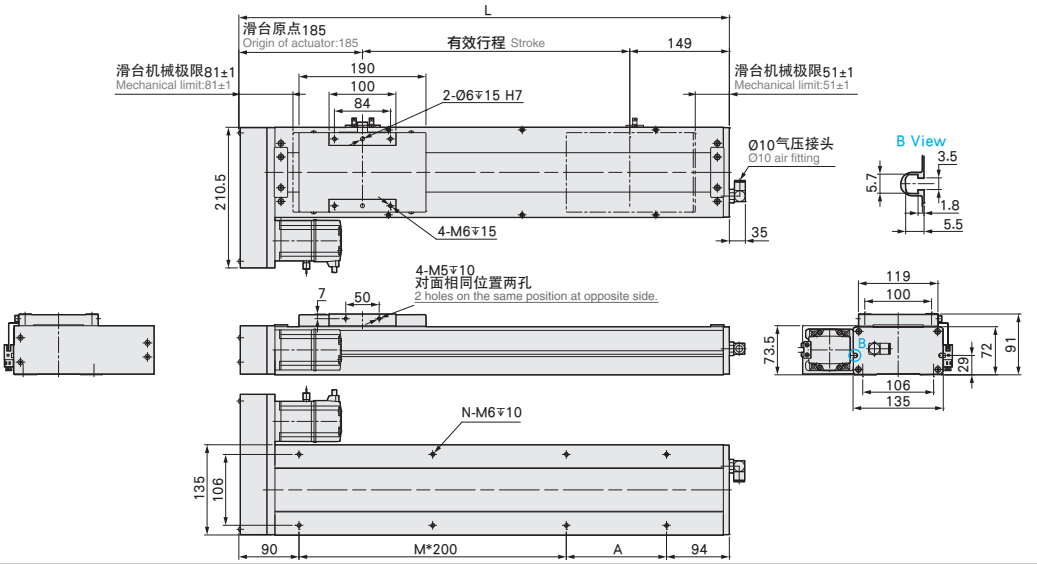

有效行程 stroke	50	100	150	200	250	300	350	400	450	500	550	600	650	700	750	800	850	900	950	1000	1050
L	384	434	484	534	584	634	684	734	784	834	884	934	984	1034	1084	1134	1184	1234	1284	1334	1384
A	200	50	100	150	200	50	100	150	200	50	100	150	200	50	100	150	200	50	100	150	200
M	0	1	1	1	1	2	2	2	2	3	3	3	3	4	4	4	4	5	5	5	5
N	4	6	6	6	6	8	8	8	8	10	10	10	10	12	12	12	12	14	14	14	14
KG	10.9	11.52	12.14	12.76	13.38	14	14.62	15.24	15.86	16.48	17.1	17.72	18.34	18.96	19.58	20.2	20.82	21.44	22.06	22.68	23.3

单位 Unit : mm

BR 马达右折 Motor Right Side

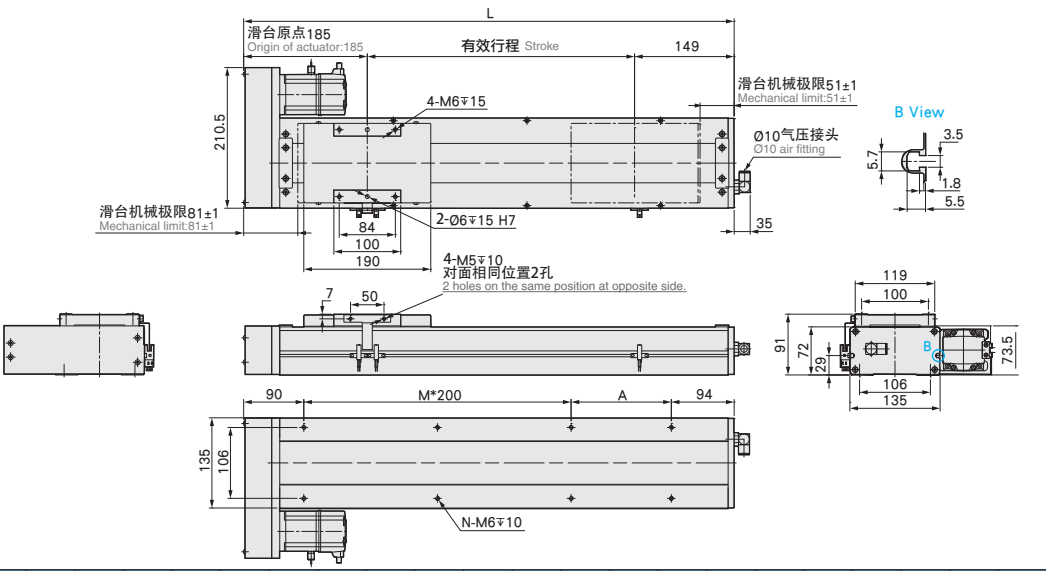

有效行程 stroke	50	100	150	200	250	300	350	400	450	500	550	600	650	700	750	800	850	900	950	1000	1050
L	384	434	484	534	584	634	684	734	784	834	884	934	984	1034	1084	1134	1184	1234	1284	1334	1384
A	200	50	100	150	200	50	100	150	200	50	100	150	200	50	100	150	200	50	100	150	200
M	0	1	1	1	1	2	2	2	2	3	3	3	3	4	4	4	4	5	5	5	5
N	4	6	6	6	6	8	8	8	8	10	10	10	10	12	12	12	12	14	14	14	14
KG	10.9	11.52	12.14	12.76	13.38	14	14.62	15.24	15.86	16.48	17.1	17.72	18.34	18.96	19.58	20.2	20.82	21.44	22.06	22.68	23.3

马达下折
Motor Bottom Side

单位 Unit : mm

BM 马达下折Motor Bottom Side

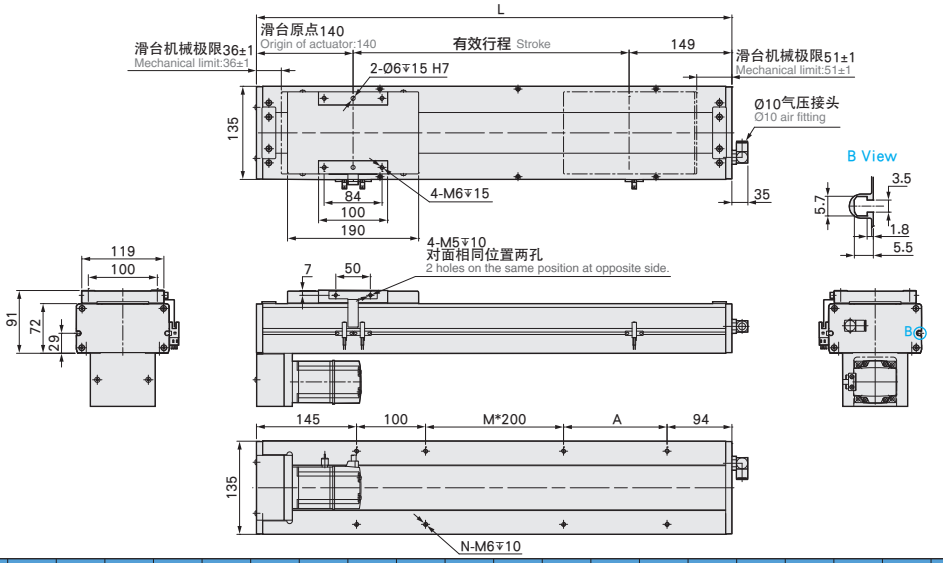

有效行程 stroke	50	100	150	200	250	300	350	400	450	500	550	600	650	700	750	800	850	900	950	1000	1050
L	339	389	439	489	539	589	639	689	739	789	839	889	939	989	1039	1089	1139	1189	1239	1289	1339
A	200	50	100	150	200	50	100	150	200	50	100	150	200	50	100	150	200	50	100	150	200
M	0	0	0	0	0	1	1	1	1	2	2	2	2	3	3	3	3	4	4	4	4
N	4	6	6	6	6	8	8	8	8	10	10	10	10	12	12	12	12	14	14	14	14
KG	10.9	11.52	12.14	12.76	13.38	14	14.62	15.24	15.86	16.48	17.1	17.72	18.34	18.96	19.58	20.2	20.82	21.44	22.06	22.68	23.3

YDC17 单轴/1-axis

无尘室 Clean Room ▶ 螺杆驱动 Ball Screw Drive

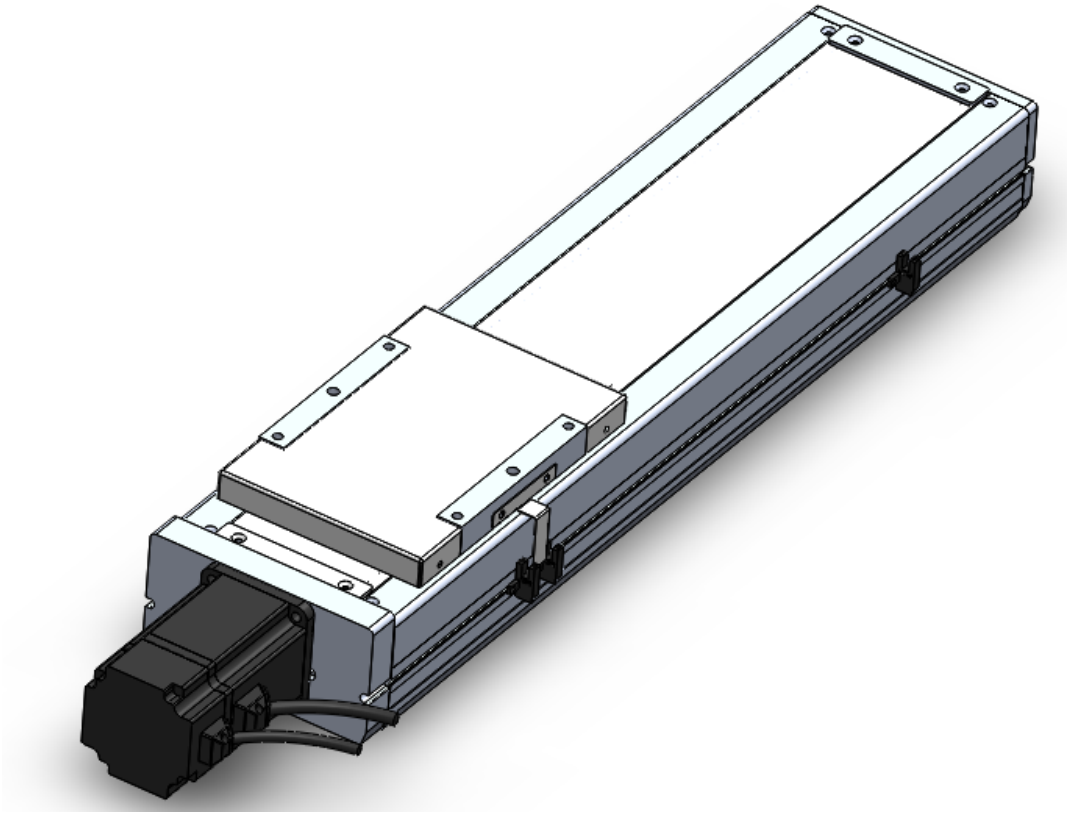

此图仅供参考，出货规格详见尺寸图
The picture is just for the reference. Please check the the actual dimensions on the drawing.

最大行程 Maximum Stroke	最高速度 Maximum Speed	马达容量 Motor Output	滚珠螺杆 Ball Screw	直线滑轨 Linear Guide
1250mm	2000mm/s	400W	Ø20mm	20X15-2支

型号表示方式 Ordering Method

YDC17 - L5 - 50 - M - M40B - C 4 - 0001

本体型号 Model

特注式样 Special Order No.

行程 Stroke

50-1250mm
50间隔 50 mm Pitch

螺杆导程 Ball Screw Lead

05	05mm
10	10mm
20	20mm
40	40mm

马达位置 Motor Position

M	马达内置 Motor Hidden In
BC	马达直连 Motor Exposed
BL	马达左折 Motor Left Side
BR	马达右折 Motor Right Side
BM	马达下折 Motor Bottom Side

马达厂牌、功率 Motor Brand、Power Output

M	三菱 Mitsubishi	10	-	B
P	松下 Panasonic	20	-	
Y	安川 Yaskawa	40	400W	
T	台达 Delta	75	-	

※若无刹车则不表示。※If No Brake,No Description.

原点感应器 Home Sensor

内置型 In Side	
A	马达侧 Motor Side
B	反马达侧 OppoSite Motor Side
外挂型 Out Side	
C	马达侧 Motor Side
D	反马达侧 OppoSite Motor Side
无 SENSOR No Sensor	
E	无 SENSOR No Sensor

端点极限感应器 Limit Sensor

内置型 In Side	
1	1只 1 Pc
2	2只 2 Pc
外挂型 Out Side	
3	1只 1 Pc
4	2只 2 Pc
无 SENSOR No Sensor	
5	无 SENSOR No Sensor

基本仕样 Specification

规格 Spec	位置重复精度 Repeatability (mm)		±0.01			
	螺杆导程 Ball Screw Lead (mm)		5	10	20	40
	最高速度 Maximum Speed (mm/s)		250	500	1000	2000
	最大可搬重量 Maximum Payload	水平使用 Horizontal (kg)	120	110	75	22
		垂直使用 Vertical (kg)	40	30	14	7
	定格推力 Rated Thrust (N)		1388	694	347	174
	标准行程 Stroke Pitch (mm)		50-1250mm/50间隔 50 mm Pitch			
部品 Parts	AC伺服马达容量 AC Servo Motor Output (W)		400			
	滚珠螺杆外径 Ball Screw Ø (mm)		C7 ϕ 20			
	高刚性直线导轨 High Rigidity Linear Guide (mm)		W20XH15			
	联轴器 Coupling (mm)		12X14			
	原点感应器 Home Sensor	外挂 Outside	明治PE03NA-W(NPN)			
		内置 Built-In	明治PE07NA-W(NPN)			

※行程超过850时，会产生螺杆偏摆，此时请将速度调降。
When the stroke is over 850mm, the run-out of the ballscrew will occur.
We recommend to low down the working speed under this circumstances.

※马达加减速设定0.2秒。
Acceleration and deacceleration value is set 0.2 second.

感应器接线图<原点及端点> Sensor Layout

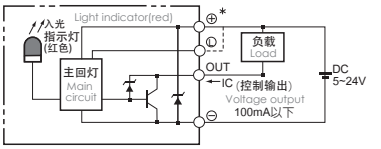

容许负载力距表 Allowable Overhang

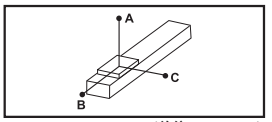

(单位 Unit : mm)

水平安装 Horizontal Installation		A	B	C
導程 5 Lead	70kg	3235	349	408
	90kg	2482	263	306
	120kg	1850	187	217
導程 10 Lead	65kg	1911	338	373
	85kg	1445	248	276
	110kg	1102	182	202
導程 20 Lead	35kg	1666	547	538
	55kg	1030	331	328
	75kg	733	231	230
導程 40 Lead	15kg	1126	740	577
	22kg	755	491	384
	-	-	-	-

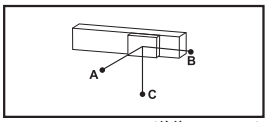

(单位 Unit : mm)

壁挂安装 Wall Installation		A	B	C
導程 5 Lead	75kg	377	322	2988
	95kg	288	246	2333
	120kg	218	187	1850
導程 10 Lead	60kg	408	368	2092
	80kg	296	266	1554
	110kg	202	182	1102
導程 20 Lead	30kg	633	644	1961
	50kg	365	369	1143
	75kg	230	231	733
導程 40 Lead	12kg	729	936	1417
	22kg	384	491	755
	-	-	-	-

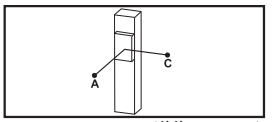

(单位 Unit : mm)

垂直安装 Vertical Installation		A	C
導程 5 Lead	20kg	1368	1368
	30kg	911	911
	40kg	683	683
導程 10 Lead	15kg	1618	1618
	25kg	970	970
	30kg	808	808
導程 20 Lead	10kg	1922	1922
	14kg	1377	1377
	-	-	-
導程 40 Lead	4kg	2377	2377
	7kg	1356	1356
	-	-	-

静态容许负载惯量 Static Loading Moment

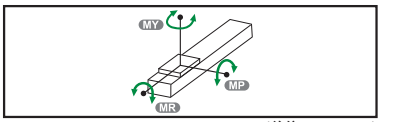

(单位 Unit : N.m)

MY	1032
MP	1034
MR	908

※力距表所表示的数据，代表重心。
The torque value in the chart indicate the center of gravity.

※符合型录规范的正常使用下，保证寿命为10000公里。
Operation life is 10,000km when the product is using under the specified conditions.

※倒吊使用无法套用标准规范，如有需求请咨询我司业务。
Data information is not for ceiling-mount inverse use.
Contact us for the details if you want to apply ceiling-mount inverse usage.

搭配伺服马达一览表 Suitable Motor Brand

厂牌 Brand	马达记号 Mark	刹车有无 Brake	马达容量 Watt	电源电压 AC-Voltage	伺服马达型号 Motor Model	驱动器型号 Driver Model
三菱 Mitsubishi	M	无刹车(水平仕样) No Brake (Horizontal Type)	400	220	HG-KR43	MR-J4-40A
		有刹车(垂直仕样) With Brake (Vertical Type)	400	220	HG-KR43B	MR-J4-40A
松下 Panasonic	P	无刹车(水平仕样) No Brake (Horizontal Type)	400	220	MHMD042G1U	MBDHT2510
		有刹车(垂直仕样) With Brake (Vertical Type)	400	220	MHMD042G1V	MADHT2510
台达 Delta	T	无刹车(水平仕样) No Brake (Horizontal Type)	400	220	ECMA-C20604ES	ASD-B20421-B
		有刹车(垂直仕样) With Brake (Vertical Type)	400	220	ECMA-C20604FS	ASD-B20421-B

马达内置/马达直连
Motor Hidden In / Motor Exposed

M 马达内置 Motor Hidden In

单位Unit : mm

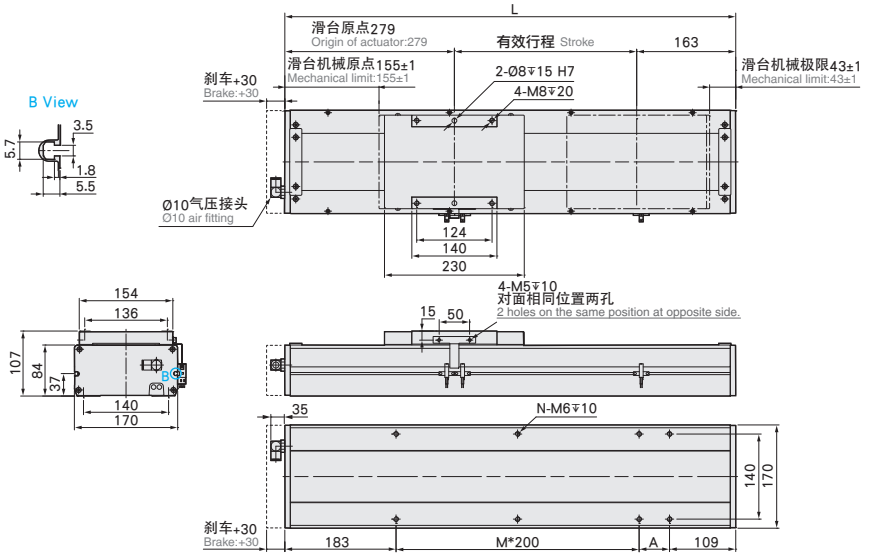

有效行程 stroke	50	100	150	200	250	300	350	400	450	500	550	600	650	700	750	800	850	900	950	1000	1050	1100	1150	1200	1250
L	492	542	592	642	692	742	792	842	892	942	992	1042	1092	1142	1192	1242	1292	1342	1392	1442	1492	1542	1592	1642	1692
A	200	50	100	150	200	50	100	150	200	50	100	150	200	50	100	150	200	50	100	150	200	50	100	150	200
M	0	1	1	1	1	2	2	2	2	3	3	3	3	4	4	4	4	5	5	5	5	6	6	6	6
N	4	6	6	6	6	8	8	8	8	10	10	10	10	12	12	12	12	14	14	14	14	16	16	16	16
KG	12.44	13.24	14.04	14.84	15.65	16.45	17.26	18.06	18.86	19.67	20.47	21.28	22.08	22.88	23.69	24.49	25.29	26.1	26.9	27.7	28.51	29.31	30.12	30.92	31.72

BC 马达直连 Motor Exposed

单位 Unit : mm

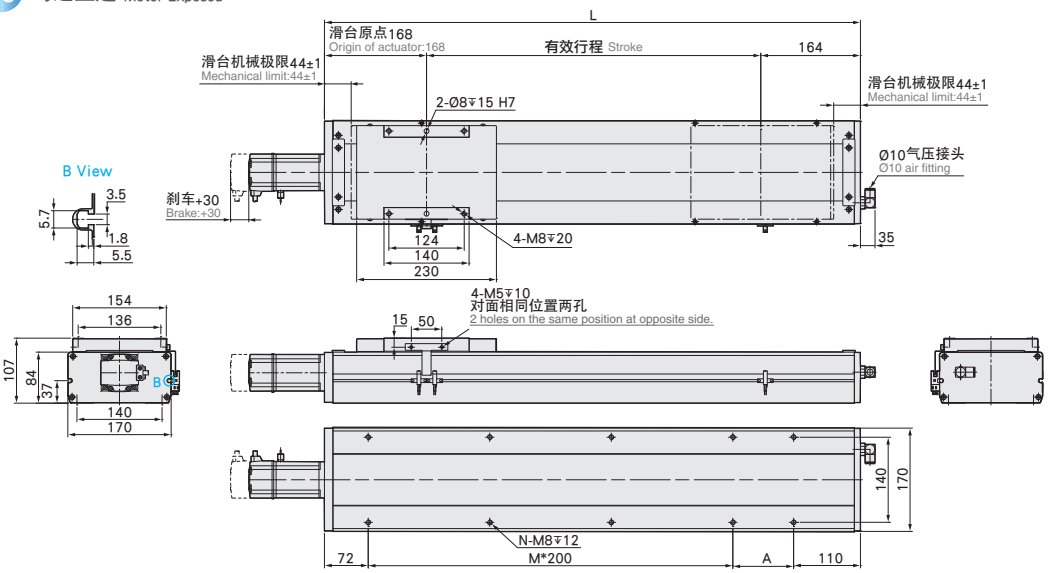

有效行程 stroke	50	100	150	200	250	300	350	400	450	500	550	600	650	700	750	800	850	900	950	1000	1050	1100	1150	1200	1250
L	382	432	482	532	582	632	682	732	782	832	882	932	982	1032	1082	1132	1182	1232	1282	1332	1382	1432	1482	1532	1582
A	200	50	100	150	200	50	100	150	200	50	100	150	200	50	100	150	200	50	100	150	200	50	100	150	200
M	0	1	1	1	1	2	2	2	2	3	3	3	3	4	4	4	4	5	5	5	5	6	6	6	6
N	4	6	6	6	6	8	8	8	8	10	10	10	10	12	12	12	12	14	14	14	14	16	16	16	16
KG	11.84	12.62	13.4	14.18	14.96	15.74	16.52	17.3	18.08	18.85	19.63	20.41	21.19	21.97	22.75	23.53	24.31	25.09	25.87	26.65	27.43	28.21	28.99	29.77	30.55

马达左折/马达右折

Motor Left Side / Motor Right Side

单位 Unit : mm

BL 马达左折 Motor Left Side

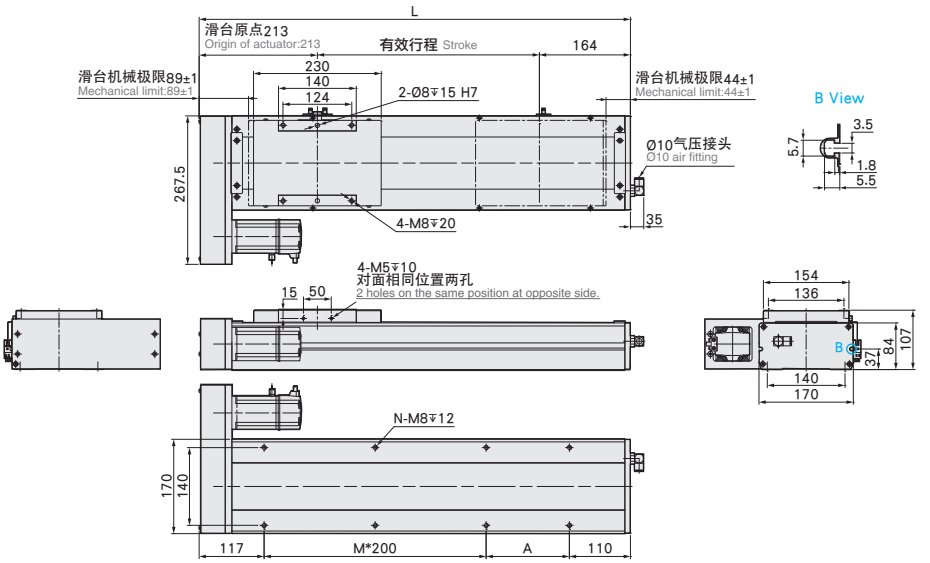

有效行程 stroke	50	100	150	200	250	300	350	400	450	500	550	600	650	700	750	800	850	900	950	1000	1050	1100	1150	1200	1250
L	427	477	527	577	627	677	727	777	827	877	927	977	1027	1077	1127	1177	1227	1277	1327	1377	1427	1477	1527	1577	1627
A	200	50	100	150	200	50	100	150	200	50	100	150	200	50	100	150	200	50	100	150	200	50	100	150	200
M	0	1	1	1	1	2	2	2	2	3	3	3	3	4	4	4	4	5	5	5	5	6	6	6	6
N	4	6	6	6	6	8	8	8	8	10	10	10	10	12	12	12	12	14	14	14	14	16	16	16	16
KG	12.61	13.39	14.17	14.96	15.74	16.53	17.31	18.1	18.88	19.67	20.45	21.24	22.02	22.81	23.59	24.38	25.17	25.95	26.74	27.52	28.31	29.09	29.88	30.66	31.45

单位Unit : mm

BR 马达右折 Motor Right Side

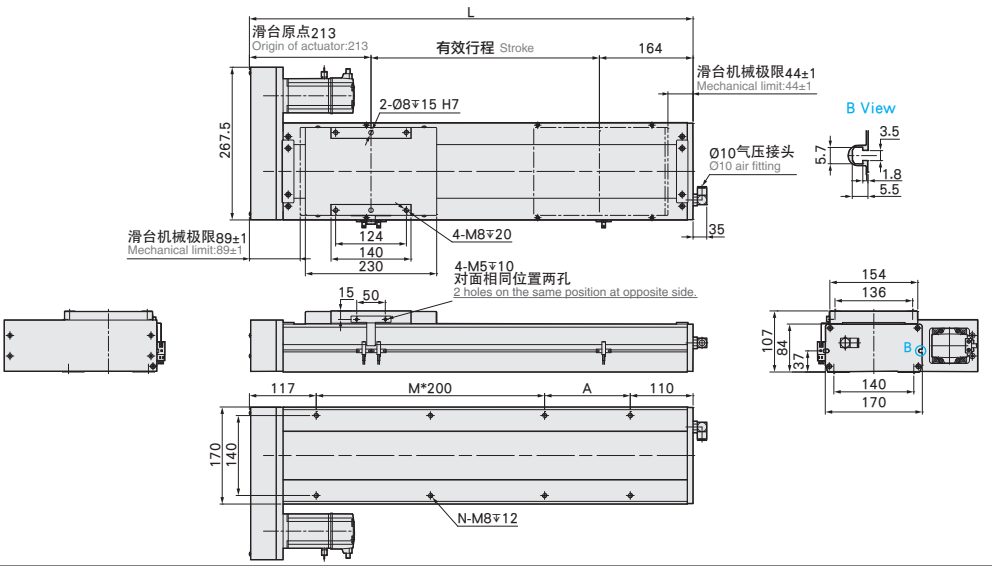

有效行程 stroke	50	100	150	200	250	300	350	400	450	500	550	600	650	700	750	800	850	900	950	1000	1050	1100	1150	1200	1250
L	427	477	527	577	627	677	727	777	827	877	927	977	1027	1077	1127	1177	1227	1277	1327	1377	1427	1477	1527	1577	1627
A	200	50	100	150	200	50	100	150	200	50	100	150	200	50	100	150	200	50	100	150	200	50	100	150	200
M	0	1	1	1	1	2	2	2	2	3	3	3	3	4	4	4	4	5	5	5	5	6	6	6	6
N	4	6	6	6	6	8	8	8	8	10	10	10	10	12	12	12	12	14	14	14	14	16	16	16	16
KG	12.61	13.39	14.17	14.96	15.74	16.53	17.31	18.1	18.88	19.67	20.45	21.24	22.02	22.81	23.59	24.38	25.17	25.95	26.74	27.52	28.31	29.09	29.88	30.66	31.45

马达下折
Motor Bottom Side

BM 马达下折
Motor Bottom Side

单位 Unit : mm

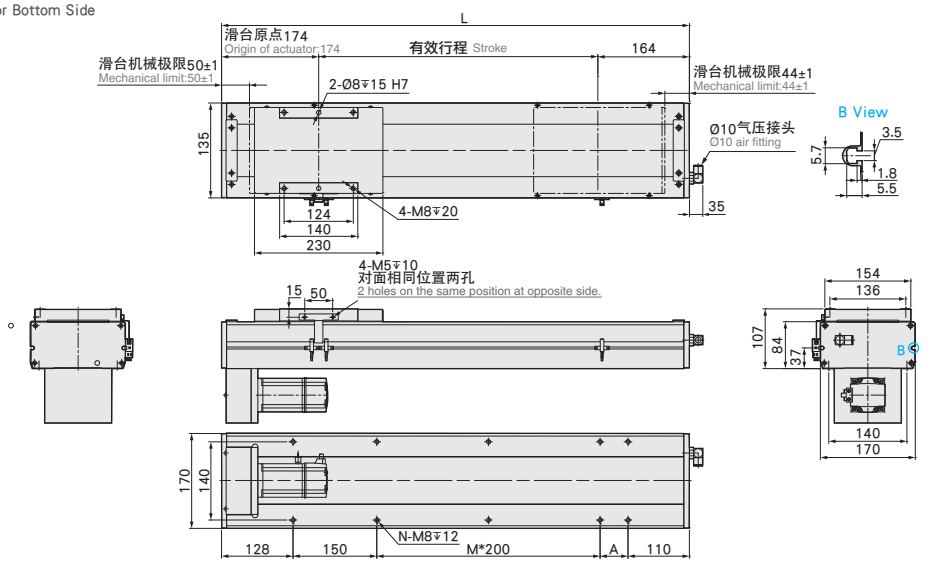

有效行程 stroke	50	100	150	200	250	300	350	400	450	500	550	600	650	700	750	800	850	900	950	1000	1050	1100	1150	1200	1250
L	388	438	488	538	588	638	688	738	788	838	888	938	988	1038	1088	1138	1188	1238	1288	1338	1388	1438	1488	1538	1588
A	200	50	100	150	200	50	100	150	200	50	100	150	200	50	100	150	200	50	100	150	200	50	100	150	200
M	0	0	0	0	0	1	1	1	1	2	2	2	2	3	3	3	3	4	4	4	4	5	5	5	5
N	4	6	6	6	6	8	8	8	8	10	10	10	10	12	12	12	12	14	14	14	14	16	16	16	16
KG	12.61	13.39	14.17	14.96	15.74	16.53	17.31	18.1	18.88	19.67	20.45	21.24	22.02	22.81	23.59	24.38	25.17	25.95	26.74	27.52	28.31	29.09	29.88	30.66	31.45

YDC17 单轴/1-axis

无尘室 Clean Room ▶ 螺杆驱动 Ball Screw Drive

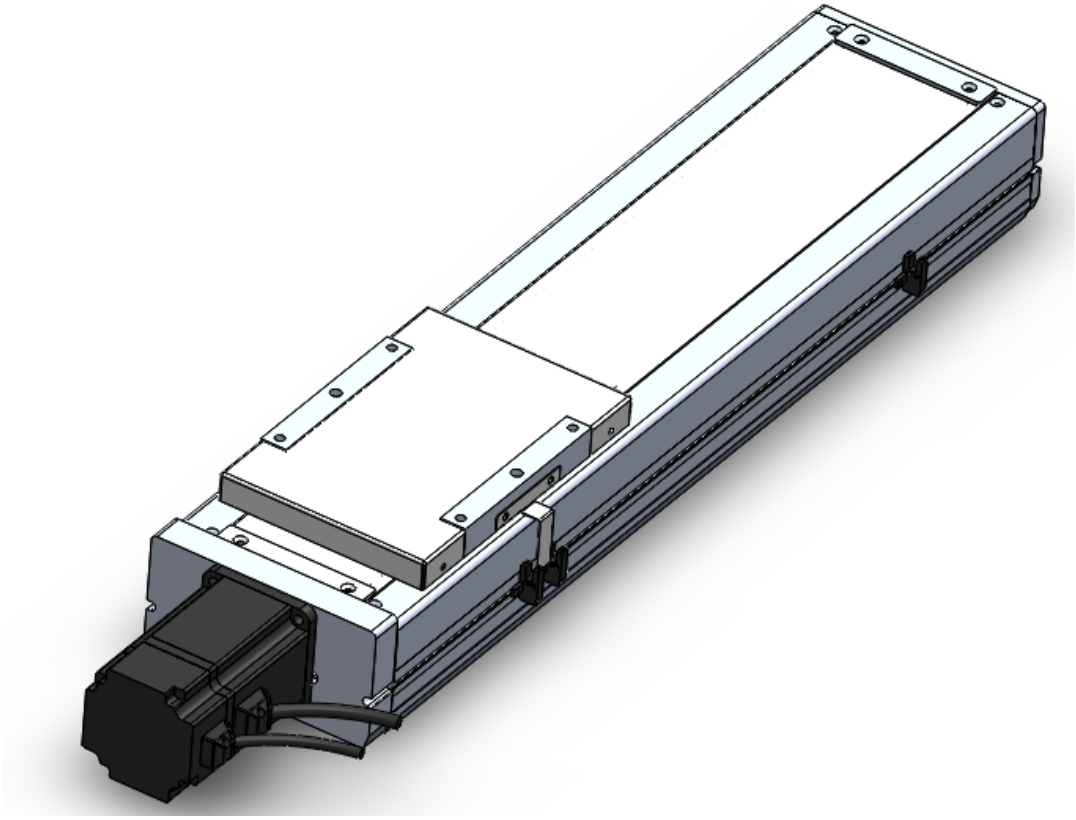

此图仅供参考，出货规格详见尺寸图
The picture is just for the reference. Please check the the actual dimensions on the drawing.

最大行程 Maximum Stroke	最高速度 Maximum Speed	马达容量 Motor Output	滚珠螺杆 Ball Screw	直线滑轨 Linear Guide
1250mm	2000mm/s	750W	⌀20mm	20X15-2支

型号表示方式 Ordering Method

YDC17 - L5 - 50 - BC - M75B - C 4 - 0001

本体型号 Model

行程 Stroke

50-1250mm
50间隔 50 mm Pitch

特注式样 Special Order No.

螺杆导程 Ball Screw Lead

05	05mm
10	10mm
20	20mm
40	40mm

马达位置 Motor Position

BC	马达直连 Motor Exposed
BM	马达下折 Motor Bottom Side
BL	马达左折 Motor Left Side
BR	马达右折 Motor Right Side

马达厂牌、功率 Motor Brand、Power Output

M	三菱 Mitsubishi	10	-	B
P	松下 Panasonic	20	-	
Y	安川 Yaskawa	40	-	
T	台达 Delta	75	750W	

※若无刹车则不表示。
※If No Brake,No Description.

原点感应器 Home Sensor

内置型 In Side	
A	马达侧 Motor Side
B	反马达侧 OppoSite Motor Side
外挂型 Out Side	
C	马达侧 Motor Side
D	反马达侧 OppoSite Motor Side
无 SENSOR No Sensor	
E	无 SENSOR No Sensor

端点极限感应器 Limit Sensor

内置型 In Side	
1	1只 1 Pc
2	2只 2 Pc
外挂型 Out Side	
3	1只 1 Pc
4	2只 2 Pc
无 SENSOR No Sensor	
5	无 SENSOR No Sensor

基本仕样 Specification

规格 Spec	位置重复精度 Repeatability (mm)		±0.01			
	螺杆导程 Ball Screw Lead (mm)		5	10	20	40
	最高速度 Maximum Speed (mm/s)		250	500	1000	2000
	最大可搬重量 Maximum Payload	水平使用 Horizontal (kg)	120	120	83	43
		垂直使用 Vertical (kg)	50	40	25	12
	定格推力 Rated Thrust (N)		2563	1281	640	320
	标准行程 Stroke Pitch (mm)		50-1250mm/50间隔 50 mm Pitch			
部品 Parts	AC伺服马达容量 AC Servo Motor Output (W)		750			
	滚珠螺杆外径 Ball Screw Ø (mm)		C7 ϕ 20			
	高刚性直线导轨 High Rigidity Linear Guide (mm)		W20XH15			
	联轴器 Coupling (mm)		12X19			
	原点感应器 Home Sensor	外挂 Outside	明治PE03NA-W(NPN)			
		内置 Built-In	明治PE07NA-W(NPN)			

※行程超过850时，会产生螺杆偏摆，此时请将速度调降。
When the stroke is over 850mm, the run-out of the ballscrew will occur.
We recommend to low down the working speed under this circumstances.

※马达加减速设定0.2秒。
Acceleration and deacceleration value is set 0.2 second.

感应器接线图<原点及端点> Sensor Layout

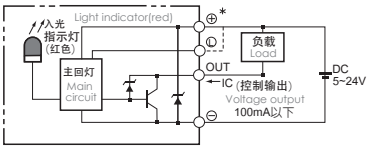

容许负载力距表 Allowable Overhang

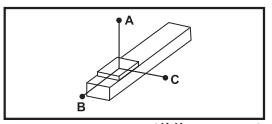

(单位 Unit : mm)

水平安装 Horizontal Installation		A	B	C
導程 5 Lead	70kg	3235	349	408
	90kg	2482	263	306
	120kg	1861	187	218
導程 10 Lead	65kg	1911	338	373
	85kg	1445	248	276
	120kg	1000	164	182
導程 20 Lead	35kg	1666	547	538
	55kg	1030	331	328
	83kg	654	206	204
導程 40 Lead	15kg	1126	740	577
	22kg	755	491	384
	43kg	366	231	183

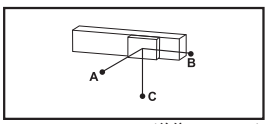

(单位 Unit : mm)

壁挂安装 Wall Installation		A	B	C
導程 5 Lead	75kg	377	322	2988
	95kg	288	246	2333
	120kg	218	187	1850
導程 10 Lead	60kg	408	368	2092
	80kg	296	266	1554
	120kg	182	164	1002
導程 20 Lead	30kg	633	644	1961
	50kg	365	369	1143
	83kg	204	206	656
導程 40 Lead	12kg	729	936	1417
	22kg	384	491	755
	43kg	183	231	366

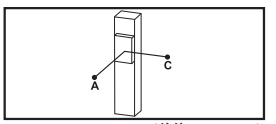

(单位 Unit : mm)

垂直安装 Vertical Installation		A	C
導程 5 Lead	20kg	1368	1368
	30kg	911	911
	50kg	546	546
導程 10 Lead	15kg	1618	1618
	25kg	970	970
	40kg	607	607
導程 20 Lead	10kg	1922	1922
	14kg	1377	1377
	25kg	769	769
導程 40 Lead	7kg	1356	1356
	12kg	790	790
	-	-	-

静态容许负载惯量 Static Loading Moment

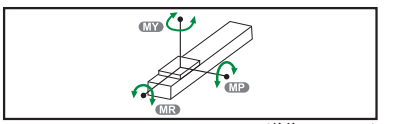

(单位 Unit : N.m)

MY	1032
MP	1034
MR	908

※力距表所表示的数据，代表重心。
The torque value in the chart indicate the center of gravity.
※符合型规范的正常使用下，保证寿命为10000公里。
※Operation life is 10,000km when the product is using under the specified conditions.
※倒吊使用无法套用标准规范，如有需求请咨询我司业务。
Data information is not for ceiling-mount inverse use. Contact us for the details if you want to apply ceiling-mount inverse usage.

搭配伺服马达一览表 Suitable Motor Brand

厂牌 Brand	馬達記號 Mark	刹车有无 Brake	马达容量 Watt	电源电压 AC-Voltage	伺服马达型号 Motor Model	驱动器型号 Driver Model
三菱 Mitsubishi	M	无刹车(水平仕样) No Brake (Horizontal Type)	750	220	HG-KR73	MR-J4-70A
		有刹车(垂直仕样) With Brake (Vertical Type)	750	220	HG-KR73B	MR-J4-70A
松下 Panasonic	P	无刹车(水平仕样) No Brake (Horizontal Type)	750	220	MHMD082G1U	MCDHT3520
		有刹车(垂直仕样) With Brake (Vertical Type)	750	220	MHMD082G1V	MCDHT3520
台达 Delta	T	无刹车(水平仕样) No Brake (Horizontal Type)	750	220	ECMA-C20807ES	ASD-B20721-B
		有刹车(垂直仕样) With Brake (Vertical Type)	750	220	ECMA-C20807FS	ASD-B20721-B

马达直连/马达下折
Motor Exposed / Motor Bottom Side

BC 马达直连 Motor Exposed

单位 Unit : mm

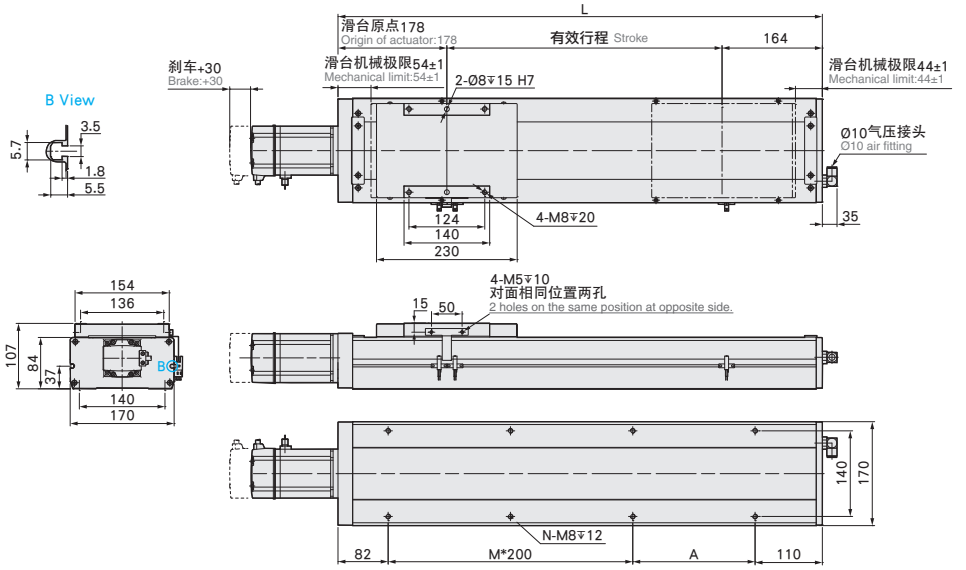

有效行程 stroke	50	100	150	200	250	300	350	400	450	500	550	600	650	700	750	800	850	900	950	1000	1050	1100	1150	1200	1250
L	392	442	492	542	592	642	692	742	792	842	892	942	992	1042	1092	1142	1192	1242	1292	1342	1392	1442	1492	1542	1592
A	200	50	100	150	200	50	100	150	200	50	100	150	200	50	100	150	200	50	100	150	200	50	100	150	200
M	0	1	1	1	1	2	2	2	2	3	3	3	3	4	4	4	4	5	5	5	5	6	6	6	6
N	4	6	6	6	6	8	8	8	8	10	10	10	10	12	12	12	12	14	14	14	14	16	16	16	16
KG	11.84	12.62	13.4	14.18	14.96	15.74	16.52	17.3	18.08	18.85	19.63	20.41	21.19	21.97	22.75	23.53	24.31	25.09	25.87	26.65	27.43	28.21	28.99	29.77	30.55

BM 马达下折 Motor Bottom Side

单位 Unit : mm

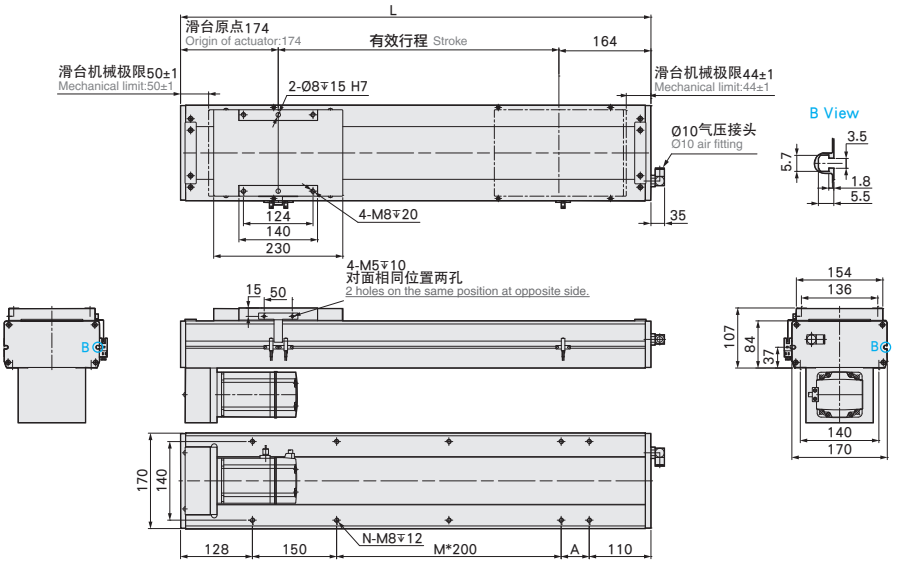

有效行程 stroke	50	100	150	200	250	300	350	400	450	500	550	600	650	700	750	800	850	900	950	1000	1050	1100	1150	1200	1250
L	388	438	488	538	588	638	688	738	788	838	888	938	988	1038	1088	1138	1188	1238	1288	1338	1388	1438	1488	1538	1588
A	200	50	100	150	200	50	100	150	200	50	100	150	200	50	100	150	200	50	100	150	200	50	100	150	200
M	0	0	0	0	0	1	1	1	1	2	2	2	2	3	3	3	3	4	4	4	4	5	5	5	5
N	4	6	6	6	6	8	8	8	8	10	10	10	10	12	12	12	12	14	14	14	14	16	16	16	16
KG	12.61	13.39	14.17	14.96	15.74	16.53	17.31	18.1	18.88	19.67	20.45	21.24	22.02	22.81	23.59	24.38	25.17	25.95	26.74	27.52	28.31	29.09	29.88	30.66	31.45

马达左折/马达右折

Motor Left Side / Motor Right Side

单位 Unit : mm

BL 马达左折 Motor Left Side

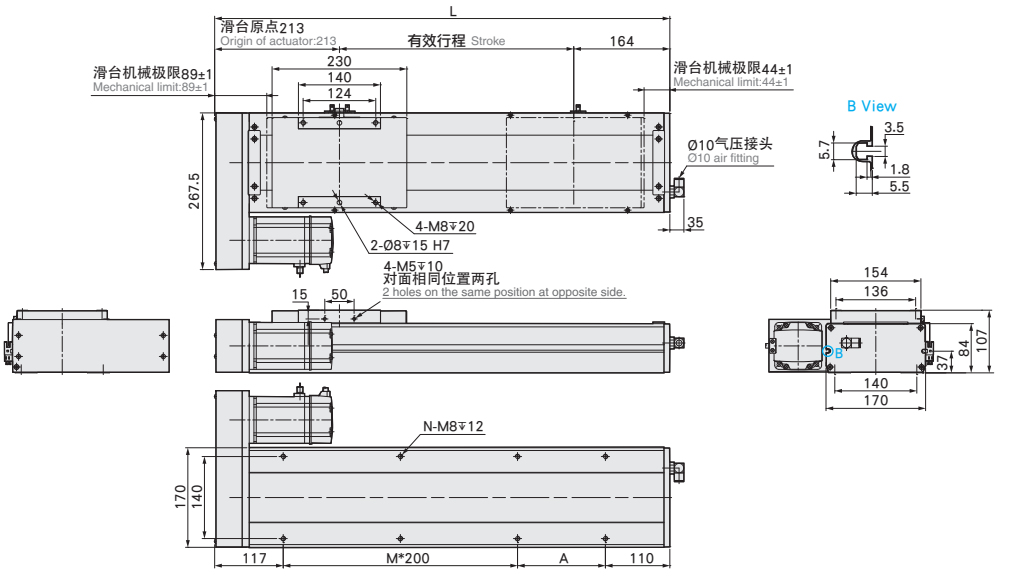

有效行程 stroke	50	100	150	200	250	300	350	400	450	500	550	600	650	700	750	800	850	900	950	1000	1050	1100	1150	1200	1250
L	427	477	527	577	627	677	727	777	827	877	927	977	1027	1077	1127	1177	1227	1277	1327	1377	1427	1477	1527	1577	1627
A	200	50	100	150	200	50	100	150	200	50	100	150	200	50	100	150	200	50	100	150	200	50	100	150	200
M	0	1	1	1	1	2	2	2	2	3	3	3	3	4	4	4	4	5	5	5	5	6	6	6	6
N	4	6	6	6	6	8	8	8	8	10	10	10	10	12	12	12	12	14	14	14	14	16	16	16	16
KG	12.61	13.39	14.17	14.96	15.74	16.53	17.31	18.1	18.88	19.67	20.45	21.24	22.02	22.81	23.59	24.38	25.17	25.95	26.74	27.52	28.31	29.09	29.88	30.66	31.45

单位 Unit : mm

BR 马达右折 Motor Right Side

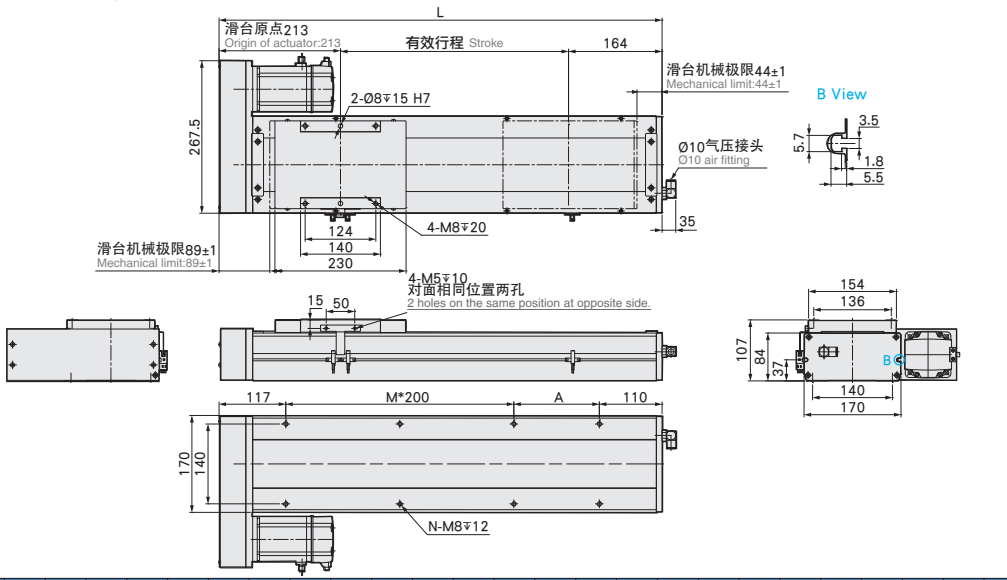

有效行程 stroke	50	100	150	200	250	300	350	400	450	500	550	600	650	700	750	800	850	900	950	1000	1050	1100	1150	1200	1250
L	427	477	527	577	627	677	727	777	827	877	927	977	1027	1077	1127	1177	1227	1277	1327	1377	1427	1477	1527	1577	1627
A	200	50	100	150	200	50	100	150	200	50	100	150	200	50	100	150	200	50	100	150	200	50	100	150	200
M	0	1	1	1	1	2	2	2	2	3	3	3	3	4	4	4	4	5	5	5	5	6	6	6	6
N	4	6	6	6	6	8	8	8	8	10	10	10	10	12	12	12	12	14	14	14	14	16	16	16	16
KG	12.61	13.39	14.17	14.96	15.74	16.53	17.31	18.1	18.88	19.67	20.45	21.24	22.02	22.81	23.59	24.38	25.17	25.95	26.74	27.52	28.31	29.09	29.88	30.66	31.45

YDC22 单轴/1-axis

无尘室 Clean Room ▶ 螺杆驱动 Ball Screw Drive

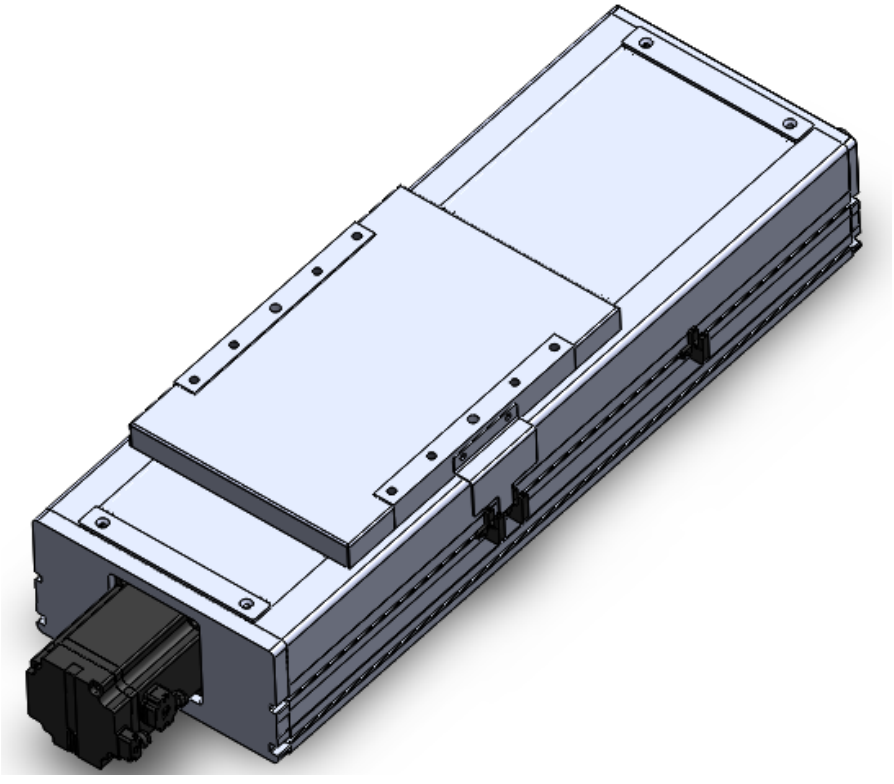

此图仅供参考，出货规格祥见尺寸图。
The picture is just for the reference. Please check the the actual dimensions on the drawing.

最大行程 Maximum Stroke	最高速度 Maximum Speed	马达容量 Motor Output	滚珠螺杆 Ball Screw	直线滑轨 Linear Guide
1500mm	2000mm/s	750W	Ø25mm	23X18-2支

型号表示方式 Ordering Method

YDC22 - L 10 - 50 - BC - M75B - C 4 - 0001

本体型号 Model

行程 Stroke

50-1500mm
50间隔 50 mm Pitch

特注式样 Special Order No.

螺杆导程 Ball Screw Lead

05	05mm
10	10mm
25	25mm
40	40mm

马达位置 Motor Position

M	马达内置 Motor Hidden In
BC	马达直连 Motor Exposed
BL	马达左折 Motor Left Side
BR	马达右折 Motor Right Side
BM	马达下折 Motor Bottom Side

马达厂牌、功率 Motor Brand、Power Output

M	三菱 Mitsubishi	10	-	B
P	松下 Panasonic	20	-	
Y	安川 Yaskawa	40	-	
T	台达 Delta	75	750W	

※若无刹车则不表示。※ If No Brake,No Description.

原点感应器 Home Sensor

内置型 In Side	
A	马达侧 Motor Side
B	反马达侧 OppoSite Motor Side
外挂型 Out Side	
C	马达侧 Motor Side
D	反马达侧 OppoSite Motor Side
无 SENSOR No Sensor	
E	无 SENSOR No Sensor

端点极限感应器 Limit Sensor

内置型 In Side	
1	1只 1 Pc
2	2只 2 Pc
外挂型 Out Side	
3	1只 1 Pc
4	2只 2 Pc
无 SENSOR No Sensor	
5	无 SENSOR No Sensor

基本仕样 Specification

规格 Spec	位置重复精度 Repeatability (mm)		±0.01			
	螺杆导程 Ball Screw Lead (mm)		5	10	25	40
	最高速度 Maximum Speed (mm/s)		250	500	1250	2000
	最大可搬重量 Maximum Payload	水平使用 Horizontal (kg)	150	150	105	43
		垂直使用 Vertical (kg)	55	45	20	12
	定格推力 Rated Thrust (N)		2565	1281	640	320
	标准行程 Stroke Pitch (mm)		50-1500mm/50间隔 50 mm Pitch			
部品 Parts	AC伺服马达容量 AC Servo Motor Output (W)		750			
	滚珠螺杆外径 Ball Screw Ø (mm)		C7 ϕ 25			C7 ϕ 20
	高刚性直线滑轨轨 High Rigidity Linear Guide (mm)		W23XH18			
	联轴器 Coupling (mm)		17X19			12X19
	原点感应器 Home Sensor	外挂 Outside	明治PE03NA-W(NPN)			
		内置 Built-In	明治PE07NA-W(NPN)			

※行程超过900时，会产螺杆偏摆，此时请将速度调降。
When the stroke is over 900mm, the run-out of the ballscrew will occur.
We recommend to low down the working speed under this circumstances.

※马达加减速设定0.2秒。
Acceleration and deacceleration value is set 0.2 second.

感应器接线图<原点及端点> Sensor Layout

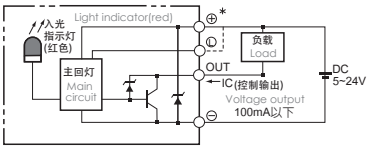

容许负载力距表 Allowable Overhang

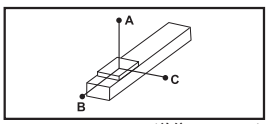

(单位 Unit : mm)

水平安装 Horizontal Installation		A	B	C
導程 5 Lead	100	5000	633	557
	125	3880	491	431
	150	3357	396	347
導程 10 Lead	100	3220	563	474
	125	2554	434	367
	150	2113	349	295
導程 25 Lead	65	1522	614	458
	85	1136	451	336
	105	893	350	262
導程 40 Lead	18	2445	1616	1052
	30	1436	938	613
	43	978	630	412

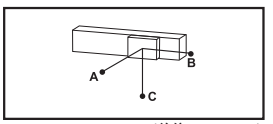

(单位 Unit : mm)

壁挂安装 Wall Installation		A	B	C
導程 5 Lead	110	500	569	4500
	130	412	469	3711
	150	347	396	3357
導程 10 Lead	110	427	503	2900
	130	351	414	2444
	150	295	349	2113
導程 25 Lead	70	420	564	1404
	90	315	420	1066
	105	262	350	893
導程 40 Lead	15	1272	1955	2948
	24	778	1190	1813
	43	412	630	978

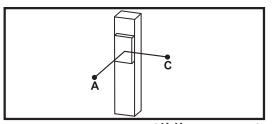

(单位 Unit : mm)

垂直安装 Vertical Installation		A	C
導程 5 Lead	30	2355	2355
	40	1768	1768
	55	1288	1288
導程 10 Lead	25	2505	2505
	35	1795	1795
	45	1396	1396
導程 25 Lead	15	2711	2711
	20	2033	2033
	20	2033	2033
導程 40 Lead	7	3511	3511
	12	2055	2055
	12	2055	2055

静态容許负载惯量 Static Loading Moment

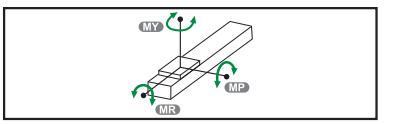

MY	2052
MP	2052
MR	1810

※力距表所表示的数据，代表重心。
The torque value in the chart indicate the center of gravity.

※符合型录规范的正常使用下，保证寿命为10000公里。
Operation life is 10,000km when the product is using under the specified conditions.

※倒吊使用无法套用标准规范，如有需求请咨询我司业务。
Data information is not for ceiling-mount inverse use.
Contact us for the details if you want to apply ceiling-mount inverse usage.

搭配伺服马达一览表 Suitable Motor Brand

厂牌 Brand	马达代号 Mark	刹车有无 Brake	马达容量 Watt	电源电压 AC-Voltage	伺服马达型号 Motor Model	驱动器型号 Driver Model
三菱 Mitsubishi	M	无刹车(水平仕样) No Brake (Horizontal Type)	750	220	HG-KR73	MR-J4-70A
		有刹车(垂直仕样) With Brake (Vertical Type)	750	220	HG-KR73B	MR-J4-70A
松下 Panasonic	P	无刹车(水平仕样 No Brake (Horizontal Type)	750	220	MHMD082G1U	MCDHT3520
		有刹车(垂直仕样) With Brake (Vertical Type)	750	220	MHMD082G1V	MCDHT3520
台达 Delta	T	无刹车(水平仕样) No Brake (Horizontal Type)	750	220	ECMA-C20807ES	ASD-B20721-B
		有刹车(垂直仕样) With Brake (Vertical Type)	750	220	ECMA-C20807FS	ASD-B20721-B

马达内置/马达外露
Motor Hidden In / Motor Exposed

单位 Unit : mm

M 马达内置 Motor Hidden In

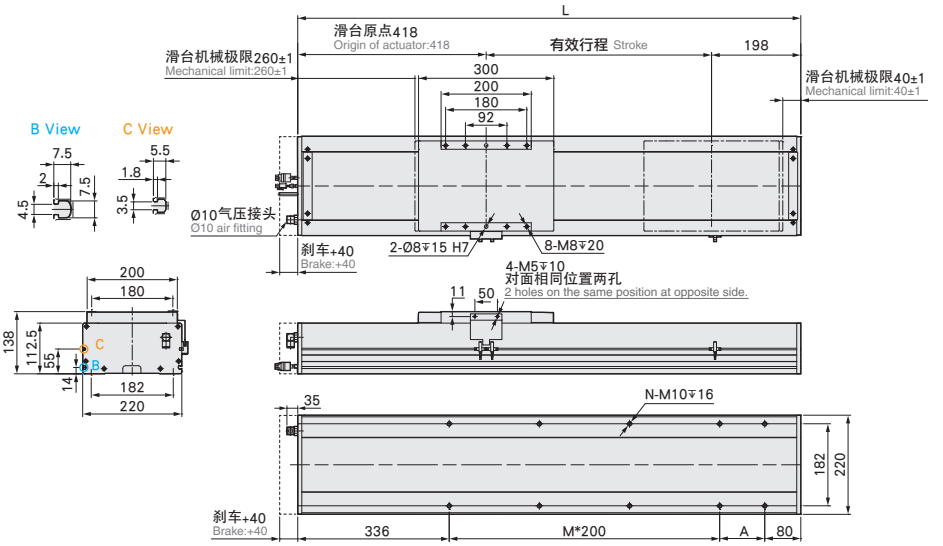

有效行程 stroke	50	100	150	200	250	300	350	400	450	500	550	600	650	700	750	800	850	900	950	1000	1050	1100	1150	1200	1250	1300	1350	1400	1450	1500
L	666	716	766	816	866	916	966	1016	1066	1116	1166	1216	1266	1316	1366	1416	1466	1516	1566	1616	1666	1716	1766	1816	1866	1916	1966	2016	2066	2116
A	50	100	150	200	50	100	150	200	50	100	150	200	50	100	150	200	50	100	150	200	50	100	150	200	50	100	150	200	50	100
M	1	1	1	1	2	2	2	2	3	3	3	3	4	4	4	4	5	5	5	5	6	6	6	6	7	7	7	7	8	8
N	6	6	6	6	8	8	8	8	10	10	10	10	12	12	12	12	14	14	14	14	16	16	16	16	18	18	18	18	20	20
KG	29.75	31.22	32.69	34.16	35.63	37.1	38.57	40.04	41.51	42.98	44.45	45.92	47.39	48.86	50.33	51.8	53.27	54.74	56.21	57.68	59.15	60.62	62.09	63.56	65.03	66.5	67.97	69.44	70.91	72.38

单位 Unit : mm

BC 马达直连 Motor Exposed

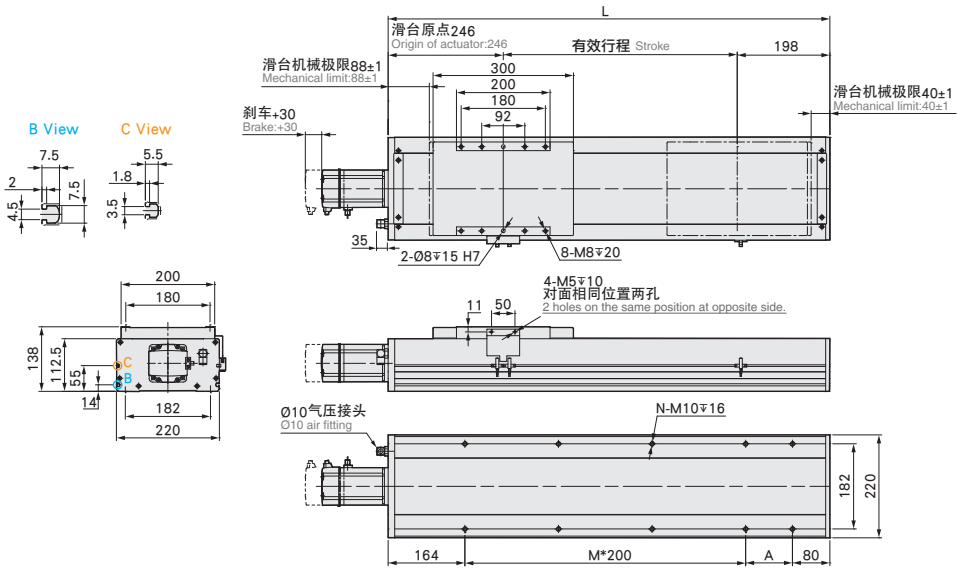

有效行程 stroke	50	100	150	200	250	300	350	400	450	500	550	600	650	700	750	800	850	900	950	1000	1050	1100	1150	1200	1250	1300	1350	1400	1450	1500
L	494	544	594	644	694	744	794	844	894	944	994	1044	1094	1144	1194	1244	1294	1344	1394	1444	1494	1544	1594	1644	1694	1744	1794	1844	1894	1944
A	50	100	150	200	50	100	150	200	50	100	150	200	50	100	150	200	50	100	150	200	50	100	150	200	50	100	150	200	50	100
M	1	1	1	1	2	2	2	2	3	3	3	3	4	4	4	4	5	5	5	5	6	6	6	6	7	7	7	7	8	8
N	6	6	6	6	8	8	8	8	10	10	10	10	12	12	12	12	14	14	14	14	16	16	16	16	18	18	18	18	20	20
KG	27.5	28.96	30.42	31.88	33.34	34.8	36.26	37.72	39.18	40.64	42.1	43.56	45.02	46.48	47.94	49.4	50.86	52.32	53.78	55.24	56.7	58.16	59.62	61.08	62.54	64	65.46	66.92	68.38	69.84

马达左折/马达右折

Motor Left Side / Motor Right Side

单位 Unit : mm

BL 马达左折Motor Left Side

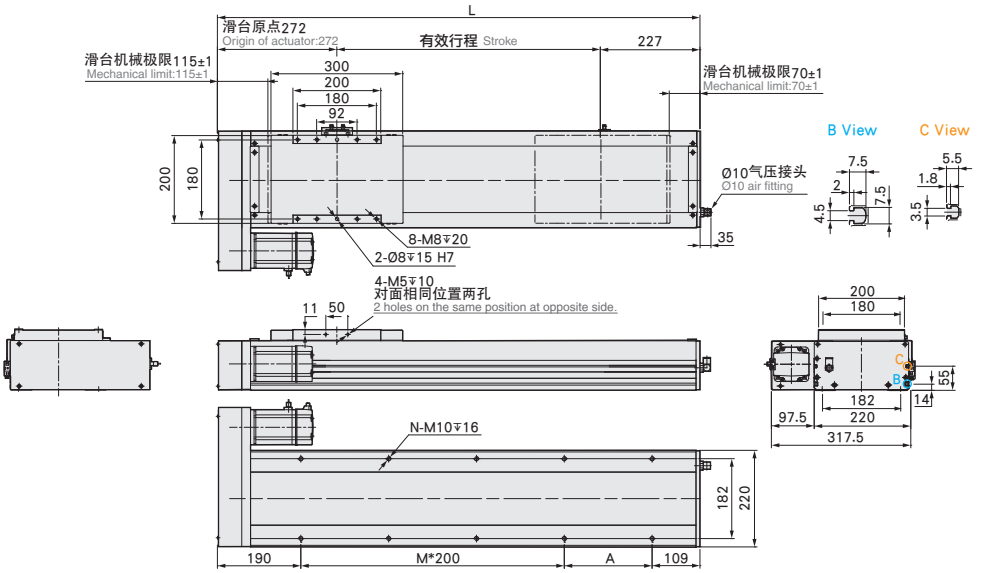

有效行程 stroke	50	100	150	200	250	300	350	400	450	500	550	600	650	700	750	800	850	900	950	1000	1050	1100	1150	1200	1250	1300	1350	1400	1450	1500
L	549	599	649	699	749	799	849	899	949	999	1049	1099	1149	1199	1249	1299	1349	1399	1449	1499	1549	1599	1649	1699	1749	1799	1849	1899	1949	1999
A	50	100	150	200	50	100	150	200	50	100	150	200	50	100	150	200	50	100	150	200	50	100	150	200	50	100	150	200	50	100
M	1	1	1	1	2	2	2	2	3	3	3	3	4	4	4	4	5	5	5	5	6	6	6	6	7	7	7	7	8	8
N	6	6	6	6	8	8	8	8	10	10	10	10	12	12	12	12	14	14	14	14	16	16	16	16	18	18	18	18	20	20
KG	28.6	30.06	31.52	32.98	34.44	35.9	37.36	38.82	40.28	41.74	43.2	44.66	46.12	47.58	49.04	50.5	51.96	53.42	54.88	56.34	57.8	59.26	60.72	62.18	63.64	65.1	66.56	68.02	69.48	70.94

单位 Unit : mm

BR 马达右折 Motor Right Side

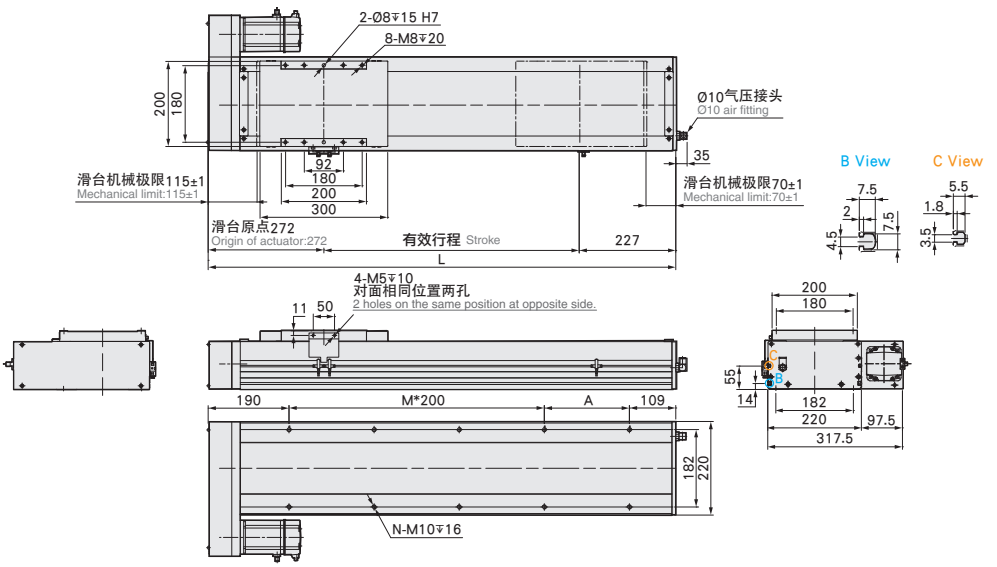

有效行程 stroke	50	100	150	200	250	300	350	400	450	500	550	600	650	700	750	800	850	900	950	1000	1050	1100	1150	1200	1250	1300	1350	1400	1450	1500
L	549	599	649	699	749	799	849	899	949	999	1049	1099	1149	1199	1249	1299	1349	1399	1449	1499	1549	1599	1649	1699	1749	1799	1849	1899	1949	1999
A	50	100	150	200	50	100	150	200	50	100	150	200	50	100	150	200	50	100	150	200	50	100	150	200	50	100	150	200	50	100
M	1	1	1	1	2	2	2	2	3	3	3	3	4	4	4	4	5	5	5	5	6	6	6	6	7	7	7	7	8	8
N	6	6	6	6	8	8	8	8	10	10	10	10	12	12	12	12	14	14	14	14	16	16	16	16	18	18	18	18	20	20
KG	28.6	30.06	31.52	32.98	34.44	35.9	37.36	38.82	40.28	41.74	43.2	44.66	46.12	47.58	49.04	50.5	51.96	53.42	54.88	56.34	57.8	59.26	60.72	62.18	63.64	65.1	66.56	68.02	69.48	70.94

马达下折
Motor Bottom Side

BM 马达下折Motor Bottom Side

单位 Unit : mm

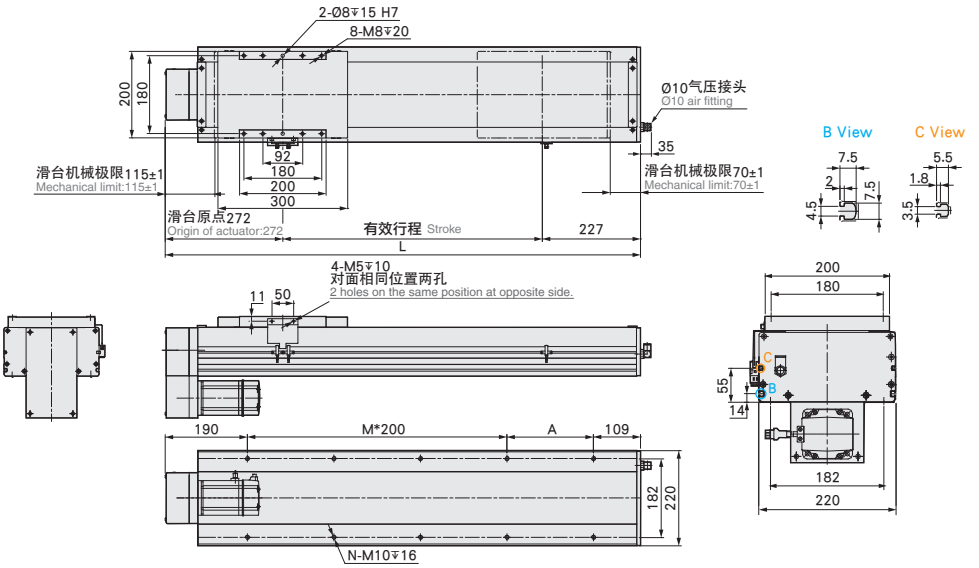

有效行程 stroke	50	100	150	200	250	300	350	400	450	500	550	600	650	700	750	800	850	900	950	1000	1050	1100	1150	1200	1250	1300	1350	1400	1450	1500
L	549	599	649	699	749	799	849	899	949	999	1049	1099	1149	1199	1249	1299	1349	1399	1449	1499	1549	1599	1649	1699	1749	1799	1849	1899	1949	1999
A	50	100	150	200	50	100	150	200	50	100	150	200	50	100	150	200	50	100	150	200	50	100	150	200	50	100	150	200	50	100
M	1	1	1	1	2	2	2	2	3	3	3	3	4	4	4	4	5	5	5	5	6	6	6	6	7	7	7	7	8	8
N	6	6	6	6	8	8	8	8	10	10	10	10	12	12	12	12	14	14	14	14	16	16	16	16	18	18	18	18	20	20
KG	28.6	30.06	31.52	32.98	34.44	35.9	37.36	38.82	40.28	41.74	43.2	44.66	46.12	47.58	49.04	50.5	51.96	53.42	54.88	56.34	57.8	59.26	60.72	62.18	63.64	65.1	66.56	68.02	69.48	70.94

滑台系列

YDD Series

无尘环境/皮带式样
Clean Room/Belt Type

CONTENTS

无尘环境 / 皮带式样 Clean Room/Belt Type

规格索引-无尘皮带滑台系列

Spec Index Clean Actuator

使用环境 Use Where	传动方式 Driven Mode	仕样 Model Specification	马达容量 Motor Output (W)	本体宽幅 Width(mm)	位置重复精度 Repeatability(mm)	皮带规格 Belt Spec		最大可搬重量 Maximum Payload(kg)		最高速度*1 Maximum Speed (mm/s)
						宽度 Belt Width(mm)	导程 Lead(mm)	水平使用 Horizontal	垂直使用 Vertical	
无尘环境 Clean Room	皮带 Belt	YDD5	42M (Stepping Motor)	50	±0.04	9	32	10		267
			100W		±0.04		40	3		2000
		YDD6	57M (Stepping Motor)	65	±0.04	12	40	15		333
			100W		±0.04		40	3		2000
		YDD10	100W	102	±0.04	15	32	10		1600
		YDD14	200W	135	±0.04	22	40	25		2000
		YDD17	400W	170	±0.04	30	40	45		2000
		YDD22	750W	220	±0.04	50	40	85		2000

*1:最高速度(MM/S)是以伺服马达最高转速3000RPM为基准。
The highest speed is based on the maximum servo motor's rpm (3000).
步进马达最高转速500RPM为基准。
The highest speed is based on the maximum stepping motor's rpm (500).

标准行程及最高使用速度

Stroke(mm) & Maximum Speed(mm/s)

代表速度 Speed

行程 Stroke	150	300	450	600	800	900	1050	1200	1350	1500	1650	1800	1950	2100	2150	2300	2550	2600	2750	3050	3150	3400	3500	3600	3750	3900	4050	页数 Page
			267																									
			2000																									
			333																									
			2000																									
					1600																							
								2000																				
											2000																	
									2000																			

YDD5 单轴/1-axis

无尘室 Clean Room ▶ 皮带驱动 Belt Drive

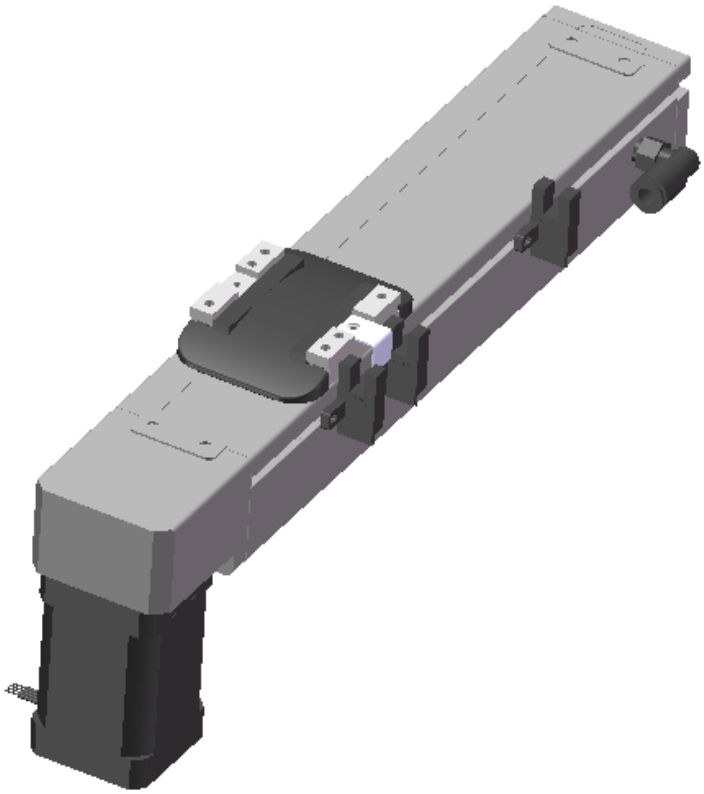

此图仅供参考，出货规格详看尺寸图。
The picture is just for the reference. Please check the the actual dimensions on the drawing.

最大行程 Maximum Stroke	最高速度 Maximum Speed	最大静止转距 Maximum Static Torque	皮带宽度 Belt Width	直线滑轨 Linear Guide
800mm	267mm/s	0.32 N.m.	9 mm	24X8.5-1支

型号表示方式 Ordering Method

YDD5 - X 32 - 50 - BM - 42 M - C 4 - 0001

- YDD5: 本体型号 Model
- X: 皮带型式 Belt Type
- 32: 导程 Lead
- 50: 行程 Stroke
- BM: 马达位置 Motor Position
- 42 M: 马达厂牌、型号 Motor Brand、Model
- C: 原点感应器 Home Sensor
- 4: 端点极限感应器 Limit Sensor
- 0001: 特注式样 Special Order No.

行程 Stroke

50-800mm
50间隔 50 mm Pitch

皮带型式 Belt Type

X	橡胶皮带 Rubber belt

导程 Lead

32	32mm

马达位置 Motor Position

BW	马达上折 Motor Top Side
BM	马达下折 Motor Bottom Side

马达厂牌、型号 Motor Brand、Model

多摩川 Tamagawa	TS3617N3E8
东 方 Oriental	PK245-01A
三 洋 Sanyo	103H5209-0440

原点感应器 Home Sensor

	外挂型 Out Side
C	马达侧 Motor Side
D	反马达侧 OppoSite Motor Side
	无 SENSOR No Sensor
E	无 SENSOR No Sensor

端点极限感应器 Limit Sensor

	外挂型 Out Side
3	1只 1Pc
4	2只 2Pc
	无 SENSOR No Sensor
5	无 SENSOR No Sensor

基本仕样 Specification

规格 Spec	位置重复精度 Repeatability (mm)		±0.04
	导程 Lead (mm)		32
	最高速度 Maximum Speed (mm/s)		267
	最大可搬重量 Maximum Payload	水平使用 Horizontal (kg)	10
		垂直使用 Vertical (kg)	
	定格推力 Rated Thrust (N)		42
	标准行程 Stroke Pitch (mm)		50-800mm/50间隔 50 mm Pitch
部品 Parts	激磁最大静止转距 Maximum Static Torque (N.m.)		0.32
	皮带宽度 Belt Width		9
	高刚性直线滑轨 High Rigidity Linear Guide (mm)		W24XH8.5
	原点感应器 Home Sensor	外挂 Outside	明治PE03NA-W(NPN)

※马达加减速设定0.4秒。
Acceleration and deacceleration value is set 0.4 second.

感应器接线图<原点及端点> Sensor Layout

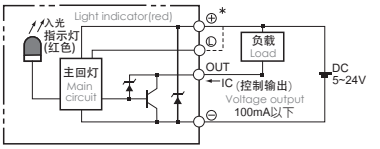

容许负载力距表 Allowable Overhang

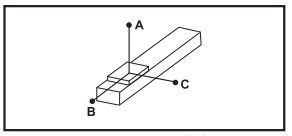

(单位 Unit : mm)

水平安装 Horizontal Installation	A	B	C
5kg	323	23	52
7kg	208	15	34
10kg	121	9	20

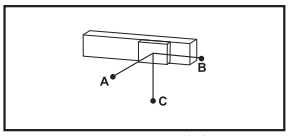

(单位 Unit : mm)

壁挂安装 Wall Installation	A	B	C
5kg	47	21	299
7kg	31	13	191
10kg	18	8	109

※力距表所表示的数据，代表重心。
The torque value in the chart indicate the center of gravity.
※符合型录规范的正常使用下，保证寿命为5000公里。
Operation life is 5,000km when the product is using under the specified conditions.
※倒吊使用无法套用标准规范，如有需求请咨询我司业务。
Data information is not for ceiling-mount inverse use.
Contact us for the details if you want to apply ceiling-mount inverse usage.

静态容许负载惯量 Static Loading Moment

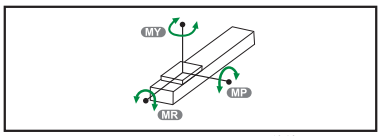

(单位 Unit : N.m)

MY	16
MP	20
MR	19

搭配步进马达一览表 Options of Stepper Motors

厂牌 Brand	激磁最大静止转距 Maximum Static Torque	电源电压 AC-Voltage	不仅马达型号 Stepper Motor Model	驱动器型号 Driver Model
多摩川 Tamagawa	0.32	DC24V	2相-TS3617N3E8	CD-2D34M 解析度200/400/800/1600
东方 Oriental	0.32	单相100V	2相-PK245-01A	UDK2112 解析度200/400/800/1600/3200
三洋 Sanyo	0.32	DC24V	2相-103H5209-0440	US1D200P10 解析度200/400/800/1600/3200

马达上折/马达下折
Motor Top Side / Motor Bottom Side

BW 马达上折 Motor Top Side

单位 Unit : mm

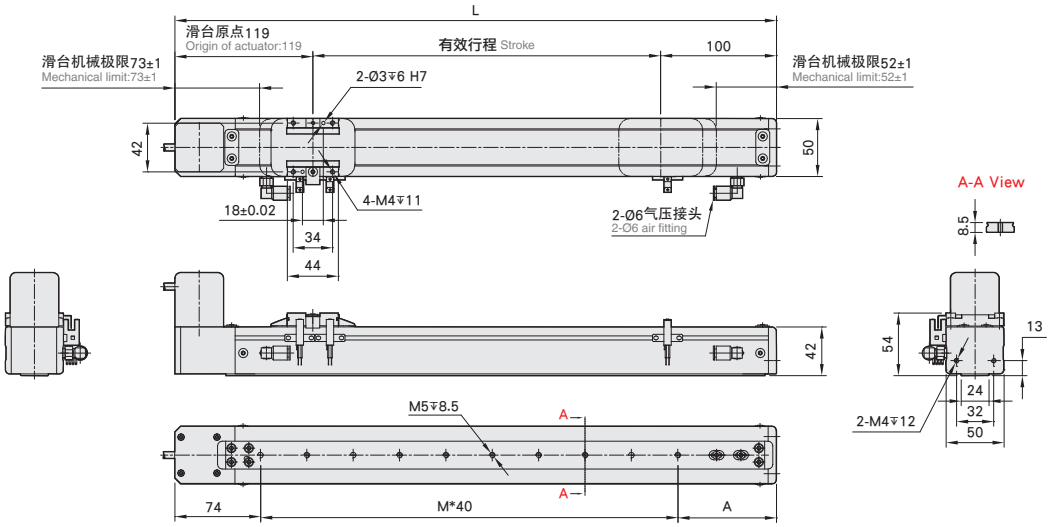

有效行程 stroke	50	100	150	200	250	300	350	400	450	500	550	600	650	700	750	800
L	269	319	369	419	469	519	569	619	669	719	769	819	869	919	969	1019
A	75	85	95	65	75	85	95	65	75	85	95	65	75	85	95	65
M	3	4	5	7	8	9	10	12	13	14	15	17	18	19	20	22
N	4	5	6	8	9	10	11	13	14	15	16	18	19	20	21	23
KG	2.1	2.2	2.3	2.4	2.5	2.6	2.7	2.8	2.9	3	3.1	3.2	3.3	3.4	3.5	3.6

BM 马达下折 Motor Bottom Side

单位 Unit : mm

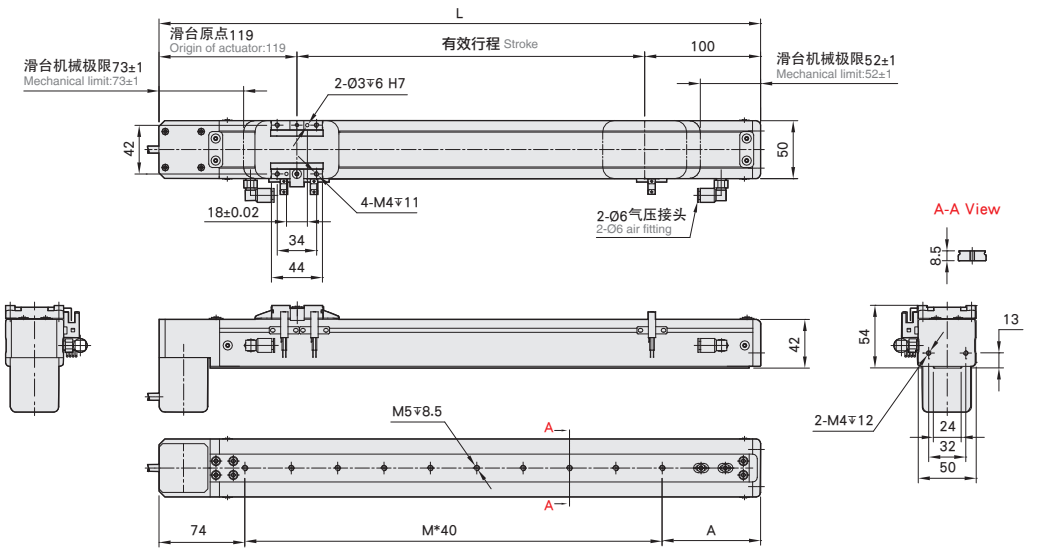

有效行程 stroke	50	100	150	200	250	300	350	400	450	500	550	600	650	700	750	800
L	269	319	369	419	469	519	569	619	669	719	769	819	869	919	969	1019
A	75	85	95	65	75	85	95	65	75	85	95	65	75	85	95	65
M	3	4	5	7	8	9	10	12	13	14	15	17	18	19	20	22
N	4	5	6	8	9	10	11	13	14	15	16	18	19	20	21	23
KG	2.1	2.2	2.3	2.4	2.5	2.6	2.7	2.8	2.9	3	3.1	3.2	3.3	3.4	3.5	3.6

YDD5 单轴/1-axis

无尘室 Clean Room ▶ 皮带驱动 Belt Drive

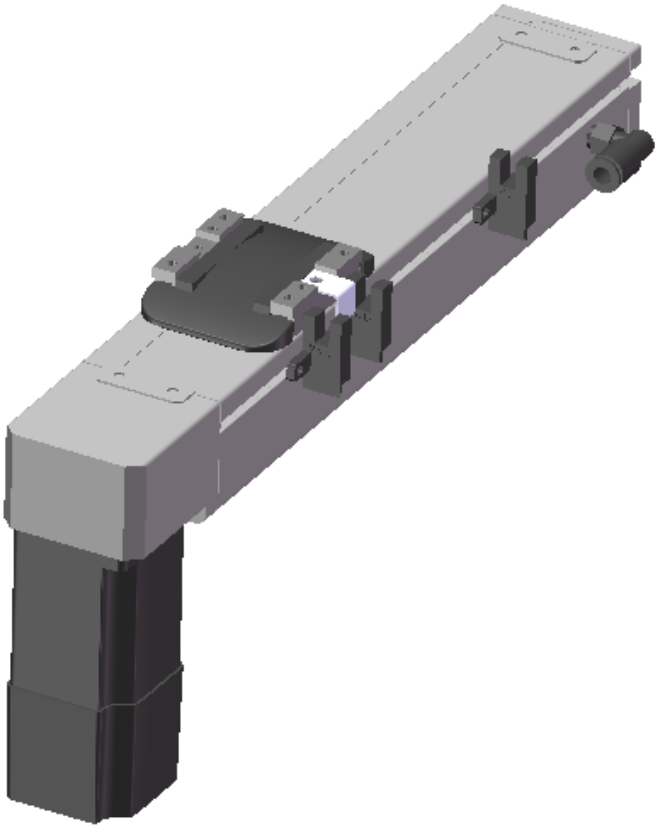

此图仅供参考，出货规格详见尺寸图。
The picture is just for the reference. Please check the the actual dimensions on the drawing.

最大行程 Maximum Stroke	最高速度 Maximum Speed	马达容量 Motor Output	皮带宽度 Belt Width	直线滑轨 Linear Guide
800mm	2000mm/s	100W	9 mm	24X8.5-1支

型号表示方式 Ordering Method

YDD5 - X 40 - 50 - BM - M 10 - C 4 - 0001

本体型号 Model

行程 Stroke

50-800mm
50间隔 50 mm Pitch

皮带型式 Belt Type

X	橡胶皮带 Rubber belt

导程 Lead

40	40mm

马达位置 Motor Position

BW	马达上折 Motor Top Side
BM	马达下折 Motor Bottom Side

马达厂牌 Motor Brand

M	三菱 Mitsubishi	10	100W
P	松下 Panasonic	20	-
Y	安川 Yaskawa	40	-
T	台达 Delta	75	-

原点感应器 Home Sensor

	外挂型 Out Side
C	马达侧 Motor Side
D	反马达侧 OppoSite Motor Side
	无 SENSOR No Sensor
E	无 SENSOR No Sensor

端点极限感应器 Limit Sensor

	外挂型 Out Side
3	1只 1Pc
4	2只 2Pc
	无 SENSOR No Sensor
5	无 SENSOR No Sensor

特注式样 Special Order No.

基本仕样 Specification

规格 Spec	位置重复精度 Repeatability (mm)		±0.04
	导程 Lead (mm)		40
	最高速度 Maximum Speed (mm/s)		2000
	最大可搬重量 Maximum Payload	水平使用 Horizontal (kg)	3
		垂直使用 Vertical (kg)	
	定格推力 Rated Thrust (N)		42
	标准行程 Stroke Pitch (mm)		50-800mm/50间隔 50 mm Pitch
部品 Parts	AC伺服马达容量 AC Servo Motor Output (W)		100
	皮带宽度 Belt Width		9
	高刚性直线滑轨 High Rigidity Linear Guide (mm)		W24XH8.5
	原点感器器 Home Sensor	外挂 Outside	明治PE03NA-W(NPN)

※马达加减速设定定0.4秒。
Acceleration and deacceleration value is set 0.4 second.

感应器接线图<原点及端点> Sensor Layout

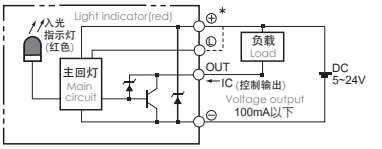

容许负载力距表 Allowable Overhang

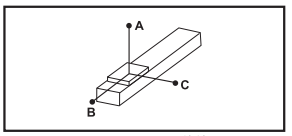

(单位 Unit : mm)

水平安装 Horizontal Installation	A	B	C
2kg	323	61	112
3kg	209	39	72

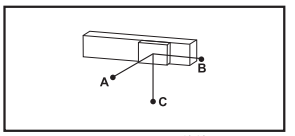

(单位 Unit : mm)

壁挂安装 Wall Installation	A	B	C
2kg	105	57	303
3kg	67	36	195

※力距表所表示的数据，代表重心。
The torque value in the chart indicate the center of gravity.
※符合型录规范的正常使用下，保证寿命为5000公里。
Operation life is 5,000km when the product is using under the specified conditions.
※倒吊使用无法套用标准规范，如有需求请咨询我司业务。
Data information is not for ceiling-mount inverse use.
Contact us for the details if you want to apply ceiling-mount inverse usage.

静态容許负载惯量 Static Loading Moment

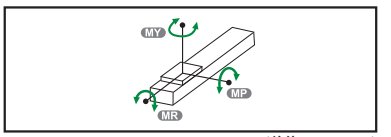

(单位 Unit : N.m)

MY	16
MP	20
MR	19

搭配伺服马达一览表 Suitable Motor Brand

厂牌 Brand	马达记号 Mark	刹车有无 Brake	马达容量 Watt	电源电压 AC-Voltage	伺服马达型号 Motor Model	驱动器型号 Driver Model
三菱 Mitsubishi	M	无刹车(水平仕样) No Brake (Horizontal Type)	100	220	HG-KR13	MR-J4-10A
松下 Panasonic	P	无刹车(水平仕样) No Brake (Horizontal Type)	100	220	MSMD012G1U	MADHT1505
台达 Delta	T	无刹车(水平仕样) No Brake (Horizontal Type)	100	220	ECMA-C20401ES	ASD-B20121-B

马达上折/马达下折
Motor Top Side / Motor Bottom Side

单位 Unit : mm

BW 马达上折 Motor Top Side

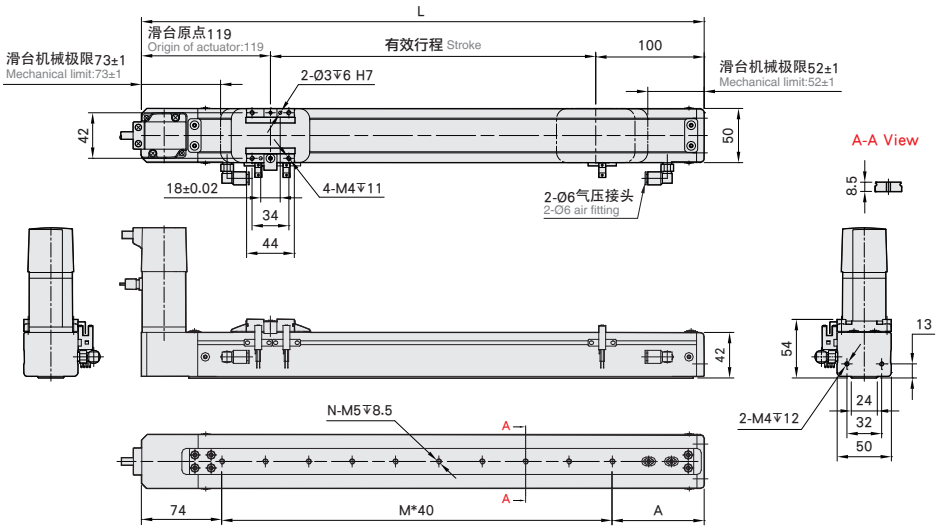

有效行程 stroke	50	100	150	200	250	300	350	400	450	500	550	600	650	700	750	800
L	269	319	369	419	469	519	569	619	669	719	769	819	869	919	969	1019
A	75	85	95	65	75	85	95	65	75	85	95	65	75	85	95	65
M	3	4	5	7	8	9	10	12	13	14	15	17	18	19	20	22
N	4	5	6	8	9	10	11	13	14	15	16	18	19	20	21	23
KG	2.1	2.2	2.3	2.4	2.5	2.6	2.7	2.8	2.9	3	3.1	3.2	3.3	3.4	3.5	3.6

单位 Unit : mm

BM 马达下折 Motor Bottom Side

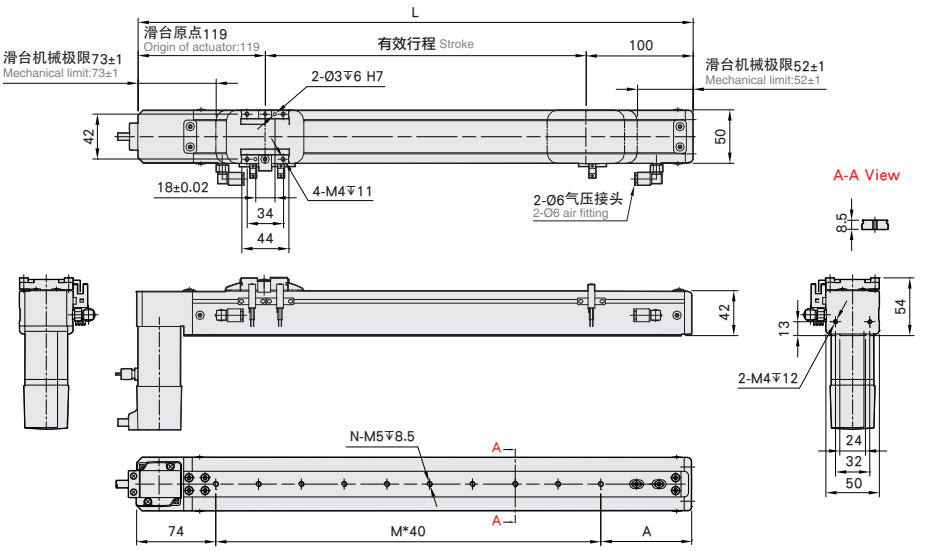

有效行程 stroke	50	100	150	200	250	300	350	400	450	500	550	600	650	700	750	800
L	269	319	369	419	469	519	569	619	669	719	769	819	869	919	969	1019
A	75	85	95	65	75	85	95	65	75	85	95	65	75	85	95	65
M	3	4	5	7	8	9	10	12	13	14	15	17	18	19	20	22
N	4	5	6	8	9	10	11	13	14	15	16	18	19	20	21	23
KG	2.1	2.2	2.3	2.4	2.5	2.6	2.7	2.8	2.9	3	3.1	3.2	3.3	3.4	3.5	3.6

YDD6 单轴/1-axis

无尘室 Clean Room ▶ 皮带驱动 Belt Drive

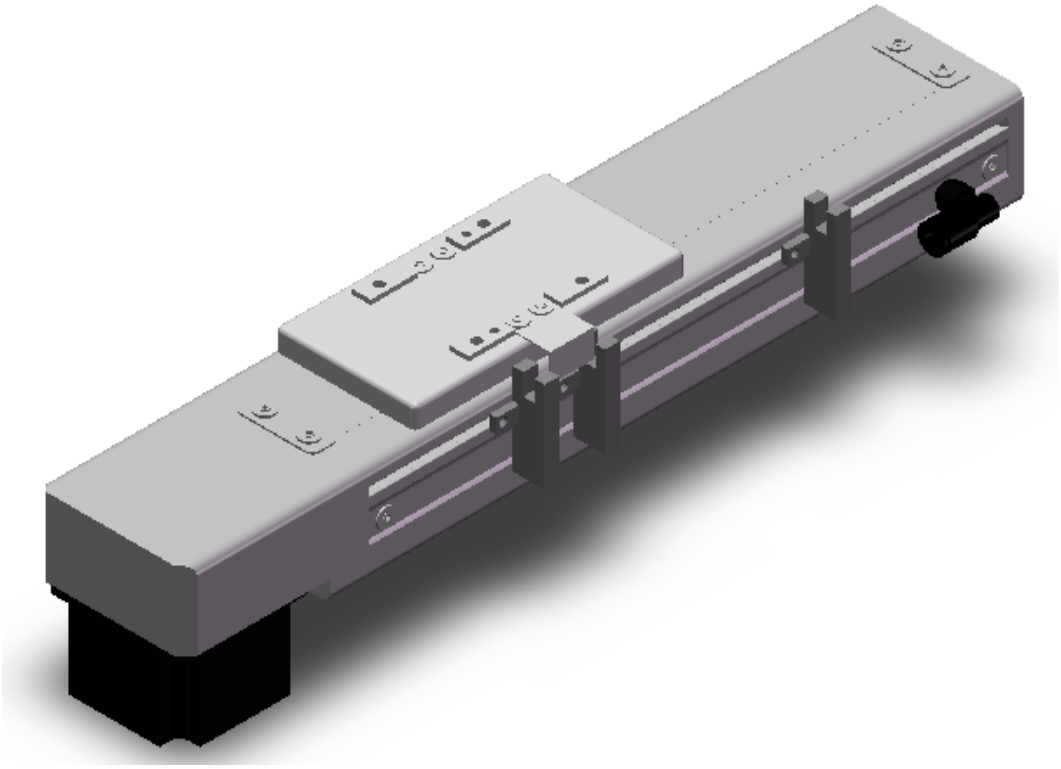

此图仅供参考，出货规格详看尺寸图
The picture is just for the reference. Please check the the actual dimensions on the drawing.

最大行程 Maximum Stroke	最高速度 Maximum Speed	马达容量 Motor Output	皮带宽度 Belt Width	直线滑轨 Linear Guide
800mm	333mm/s	0.39 N.m	12 mm	42X9.5-1支

型号表示方式 Ordering Method

YDD6 - X 40 - 50 - BM - 57M - C 4 - M5 - 0001

本体型号 Model

特注式样 Special Order No.

行程 Stroke

50-800mm
50间隔 50 mm Pitch

本体固定孔 Installation Hole

下锁式 Install On Bottom	M5
上锁式 Install On Internal	-

※行程50限定只能选用M5下锁式。
※Stroke 50 is limited to M5 only.

皮带型式 Belt Type

X	橡胶皮带 Rubber belt

导程 Lead

40	40mm

马达位置 Motor Position

BW	马达上折 Motor Top Side
BM	马达下折 Motor Bottom Side

马达厂牌、型号 Motor Brand、Model

多摩川 Tamagawa	TS3653N1E2
东 方 Oriental	PK264-02A
三 洋 Sanyo	103H7121-0140

原点感应器 Home Sensor

	外挂型 Out Side
C	马达侧 Motor Side
D	反马达侧 OppoSite Motor Side
	无 SENSOR No Sensor
E	无 SENSOR No Sensor

端点极限感应器 Limit Sensor

	外挂型 Out Side
3	1只 1Pc
4	2只 2Pc
	无 SENSOR No Sensor
5	无 SENSOR No Sensor

基本仕样 Specification

规格 Spec	位置重复精度 Repeatability (mm)		±0.04
	导程 Lead (mm)		40
	最高速度 Maximum Speed (mm/s)		333
	最大可搬重量 Maximum Payload	水平使用 Horizontal (kg)	15
		垂直使用 Vertical (kg)	
	定格推力 Rated Thrust (N)		51
	标准行程 Stroke Pitch (mm)		50-800mm/50间隔 50 mm Pitch
部品 Parts	激磁最大静止转距 Maximum Static Torque (N.m.)		0.39
	皮带宽度 Belt Width		12
	高刚性直线滑轨 High Rigidity Linear Guide (mm)		W42XH9.5
	原点感应器 Home Sensor	外挂 Outside	明治PE03NA-W(NPN)

※马达加减速设定0.4秒。
Acceleration and deacceleration value is set 0.4 second.

感应器接线图<原点及端点> Sensor Layout

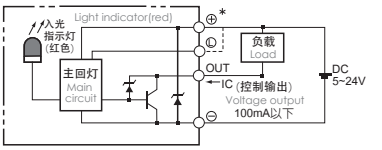

容许负载力距表 Allowable Overhang

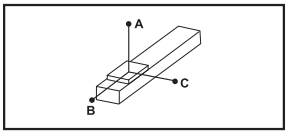

(单位 Unit : mm)

水平安装 Horizontal Installation	A	B	C
5kg	620	65	165
10kg	253	29	73
15kg	126	16	42

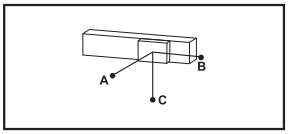

(单位 Unit : mm)

壁挂安装 Wall Installation	A	B	C
5kg	151	59	582
10kg	66	26	532
15kg	38	15	111

※力距表所表示的数据，代表重心。
The torque value in the chart indicate the center of gravity.
※符合型录规范的正常使用下，保证寿命为5000公里。
Operation life is 5,000km when the product is using under the specified conditions.
※倒吊使用无法套用标准规范，如有需求请咨询我司业务。
Data information is not for ceiling-mount inverse use.
Contact us for the details if you want to apply ceiling-mount inverse usage.

静态容许负载惯量 Static Loading Moment

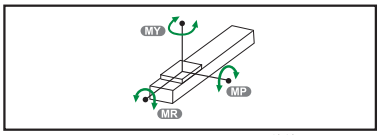

(单位 Unit : N.m)

MY	70
MP	80
MR	75

搭配步进马达一览表 Options of Stepper Motors

厂牌 Brand	激磁最大静止转距 Maximum Static Torque	电源电压 AC-Voltage	步进马达型号 Stepper Motor Model	驱动器型号 Driver Model
多摩川 Tamagawa	0.39	DC24V	2相-TS3653N1E2	CD-2D34M 解析度200/400/800/1600
东方 Oriental	0.39	DC24V	2相-PK264-02A	CMD2120P 解析度200/400/800/1600/3200
三洋 Sanyo	0.39	DC24V	2相-103H7121-0140	US1D200P10 解析度200/400/800/1600/3200

马达上折/马达下折
Motor Top Side / Motor Bottom Side

BW 马达上折 Motor Top Side

单位 Unit : mm

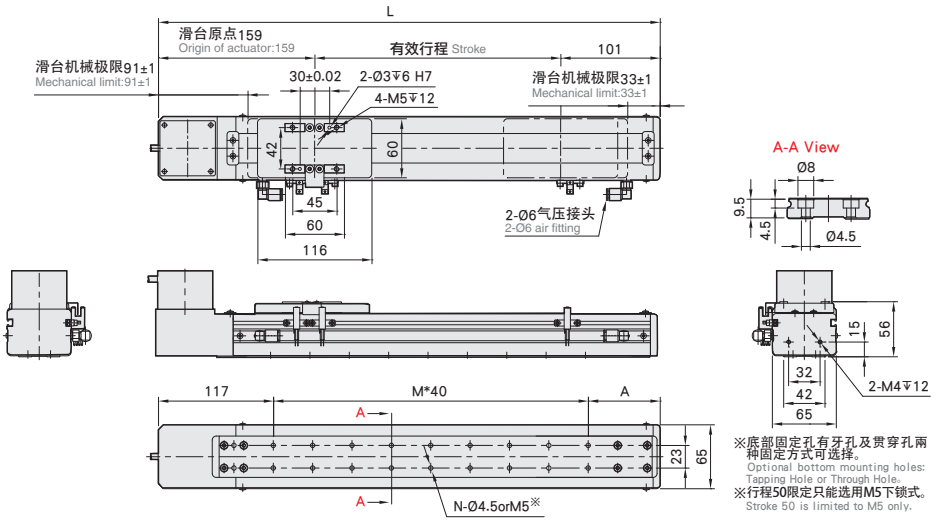

有效行程 stroke	50	100	150	200	250	300	350	400	450	500	550	600	650	700	750	800
L	310	360	410	460	510	560	610	660	710	760	810	860	910	960	1010	1060
A	73	83	93	63	73	83	93	63	73	83	93	63	73	83	93	63
M	3	4	5	7	8	9	10	12	13	14	15	17	18	19	20	22
N	8	10	12	16	18	20	22	26	28	30	32	36	38	40	42	46
KG	2.4	2.5	2.6	2.8	3	3.3	3.4	3.5	3.7	3.9	4.1	4.2	4.4	4.6	4.8	4.9

BM 马达下折 Motor Bottom Side

单位 Unit : mm

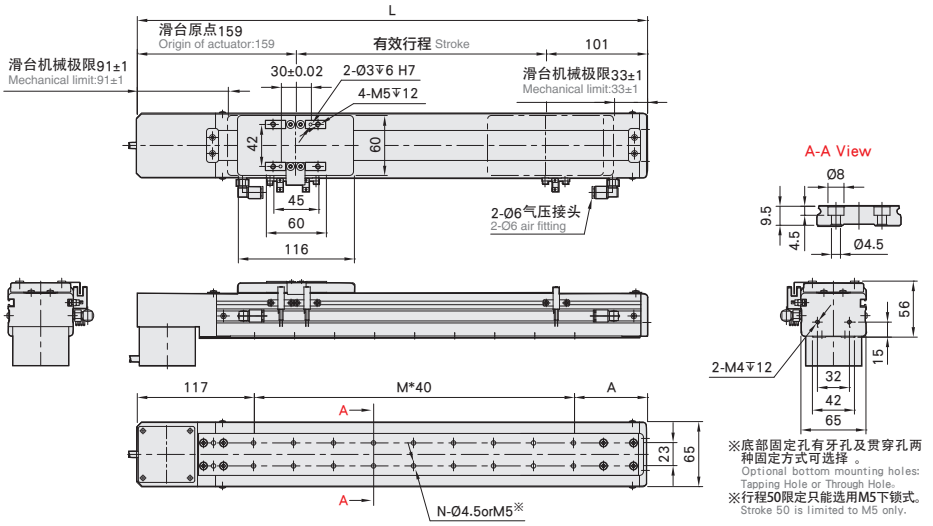

有效行程 stroke	50	100	150	200	250	300	350	400	450	500	550	600	650	700	750	800
L	310	360	410	460	510	560	610	660	710	760	810	860	910	960	1010	1060
A	73	83	93	63	73	83	93	63	73	83	93	63	73	83	93	63
M	3	4	5	7	8	9	10	12	13	14	15	17	18	19	20	22
N	8	10	12	16	18	20	22	26	28	30	32	36	38	40	42	46
KG	2.4	2.5	2.6	2.8	3	3.3	3.4	3.5	3.7	3.9	4.1	4.2	4.4	4.6	4.8	4.9

YDD6 单轴/1-axis

无尘室 Clean Room ▶ 皮带驱动 Belt Drive

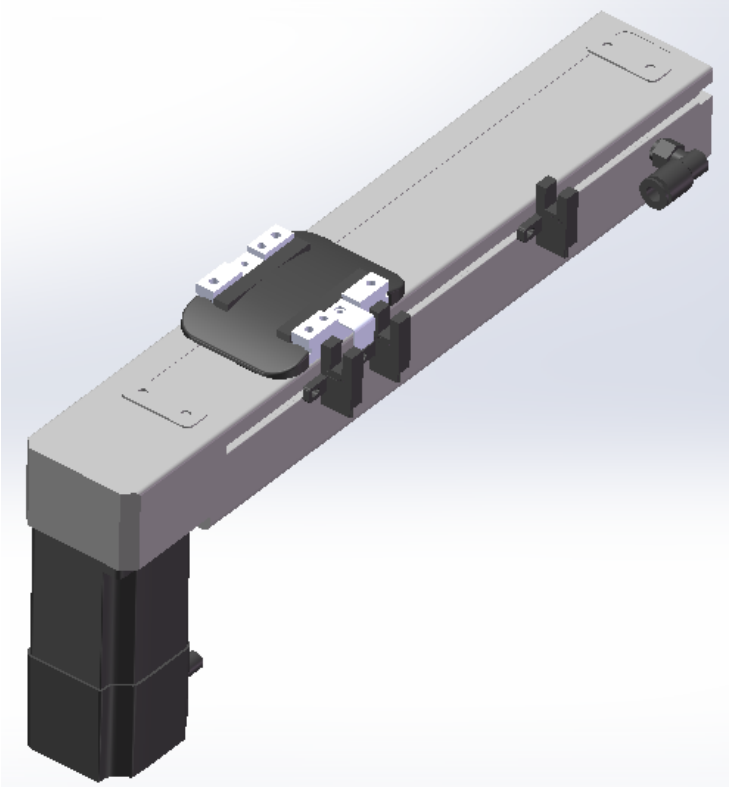

此图仅供参考，出货规格详看尺寸图。
The picture is just for the reference. Please check the the actual dimensions on the drawing.

最大行程 Maximum Stroke	最高速度 Maximum Speed	马达容量 Motor Output	皮带宽度 Belt Width	直线滑轨 Linear Guide
800mm	2000mm/s	100W	12 mm	42X9.5-1支

型号表示方式 Ordering Method

YDD6 - X 40 - 50 - BM - M10 - C 4 - M5 - 0001

本体型号 Model

皮带型式 Belt Type

X	橡胶皮带 Rubber belt

导程 Lead

40	40mm

马达位置 Motor Position

BW	马达上折 Motor Top Side
BM	马达上折 Motor Bottom Side

行程 Stroke

50-800mm
50间隔 50 mm Pitch

马达厂牌 Motor Brand

M	三菱 Mitsubishi	10	100W
P	松下 Panasonic	20	-
Y	安川 Yaskawa	40	-
T	台达 Delta	75	-

原点感应器 Home Sensor

	外挂型 Out Side
C	马达侧 Motor Side
D	反马达侧 OppoSite Motor Side
	无 SENSOR No Sensor
E	无 SENSOR No Sensor

端点极限感应器 Limit Sensor

	外挂型 Out Side
3	1只 1Pc
4	2只 2Pc
	无 SENSOR No Sensor
5	无 SENSOR No Sensor

本体固定孔 Installation Hole

下锁式 Install On Bottom	M5
上锁式 Install On Internal	-

※行程50限定只能选用M5下锁式。
※Stroke 50 is limited to M5 only.

特注式样 Special Order No.

基本仕样 Specification

规格 Spec	位置重复精度 Repeatability (mm)		±0.04
	导程 Lead (mm)		40
	最高速度 Maximum Speed (mm/s)		2000
	最大可搬重量 Maximum Payload	水平使用 Horizontal (kg)	3
		垂直使用 Vertical (kg)	
	定格推力 Rated Thrust (N)		42
	标准行程 Stroke Pitch (mm)		50-800mm/50间隔 50 mm Pitch
部品 Parts	AC伺服马达容量 AC Servo Motor Output (W)		100
	皮带宽度 Belt Width		12
	高刚性直线滑轨 High Rigidity Linear Guide (mm)		W42XH9.5
	原点感应器 Home Sensor	外挂 Outside	明治PE03NA-W(NPN)

※马达加减速设定0.4秒。
Acceleration and deacceleration value is set 0.4 second.

感应器接线图<原点及端点> Sensor Layout

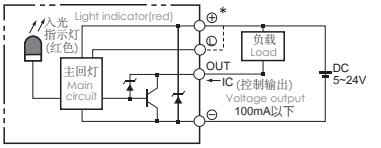

容许负载力距表 Allowable Overhang

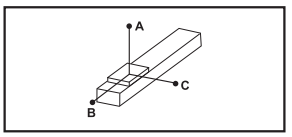

(单位 Unit : mm)

水平安装 Horizontal Installation	A	B	C
2kg	520	150	254
3kg	340	97	165

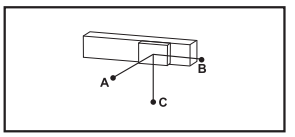

(单位 Unit : mm)

壁挂安装 Wall Installation	A	B	C
2kg	238	140	488
3kg	155	91	319

※力距表所表示的数据，代表重心。
The torque value in the chart indicate the center of gravity.
※符合型录规范的正常使用下，保证寿命为5000公里。
Operation life is 5,000km when the product is using under the specified conditions.
※倒吊使用无法套用标准规范，如有需求请询问我司业务。
Data information is not for ceiling-mount inverse use.
Contact us for the details if you want to apply ceiling-mount inverse usage.

静态容许负载惯量 Static Loading Moment

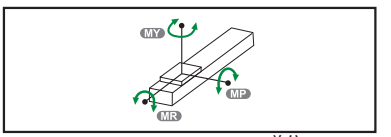

(单位Unit : N.m)

MY	70
MP	80
MR	75

搭配伺服马达一览表 Suitable Motor Brand

厂牌 Brand	马达记号 Mark	刹车有无 Brake	马达容量 Watt	电源电压 AC-Voltage	伺服马达型号 Motor Model	驱动器型号 Driver Model
三菱 Mitsubishi	M	无刹车(水平仕样) No Brake (Horizontal Type)	100	220	HG-KR13	MR-J4-10A
松下 Panasonic	P	无刹车(水平仕样) No Brake (Horizontal Type)	100	220	MSMD012G1U	MADHT1505
台达 Delta	T	无刹车(水平仕样) No Brake (Horizontal Type)	100	220	ECMA-C20401ES	ASD-B20121-B

马达上折/马达下折
Motor Top Side / Motor Bottom Side

BW 马达上折 Motor Top Side

单位 Unit : mm

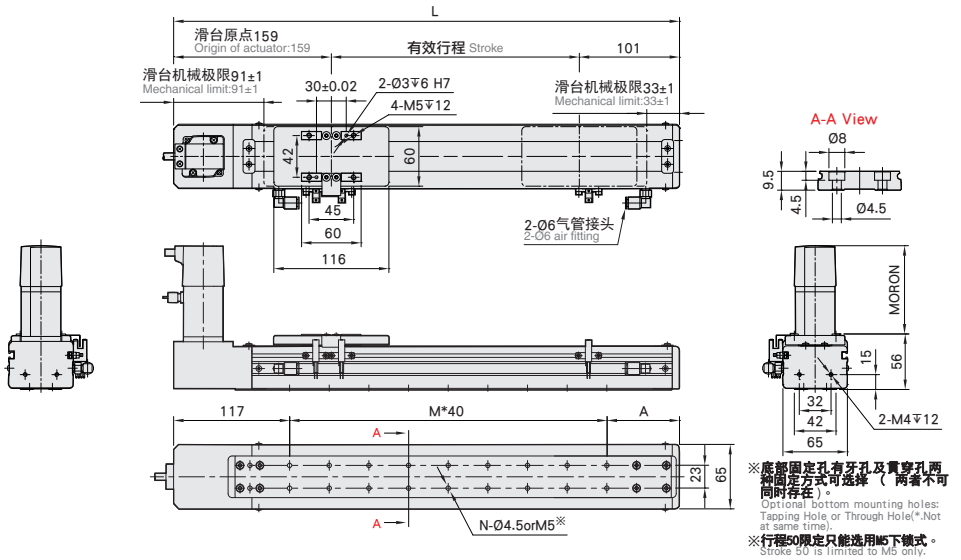

※底部固定孔有牙孔及貫穿孔两种固定方式可选择（两者不可同时存在）。
Optional bottom mounting holes: Tapping Hole or Through Hole(*.Not at same time).
※行程50限定只能选用M5下锁式。
Stroke 50 is limited to M5 only.

有效行程 stroke	50	100	150	200	250	300	350	400	450	500	550	600	650	700	750	800
L	310	360	410	460	510	560	610	660	710	760	810	860	910	960	1010	1060
A	73	83	93	63	73	83	93	63	73	83	93	63	73	83	93	63
M	3	4	5	7	8	9	10	12	13	14	15	17	18	19	20	22
N	8	10	12	16	18	20	22	26	28	30	32	36	38	40	42	46
KG	2.4	2.5	2.6	2.8	3	3.3	3.4	3.5	3.7	3.9	4.1	4.2	4.4	4.6	4.8	4.9

BM 马达下折 Motor Bottom Side

单位 Unit : mm

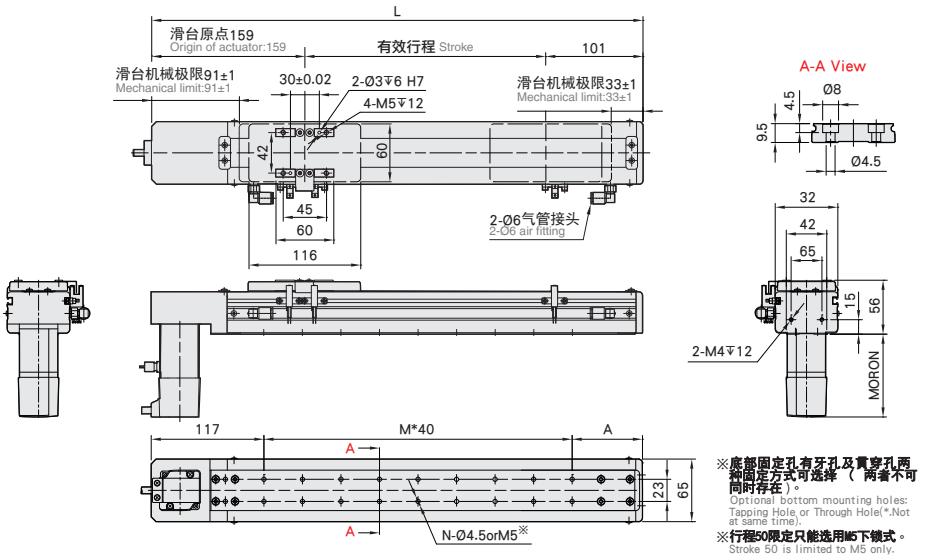

※底部固定孔有牙孔及貫穿孔两种固定方式可选择（两者不可同时存在）。
Optional bottom mounting holes: Tapping Hole or Through Hole(*.Not at same time).
※行程50限定只能选用M5下锁式。
Stroke 50 is limited to M5 only.

有效行程 stroke	50	100	150	200	250	300	350	400	450	500	550	600	650	700	750	800
L	310	360	410	460	510	560	610	660	710	760	810	860	910	960	1010	1060
A	73	83	93	63	73	83	93	63	73	83	93	63	73	83	93	63
M	3	4	5	7	8	9	10	12	13	14	15	17	18	19	20	22
N	8	10	12	16	18	20	22	26	28	30	32	36	38	40	42	46
KG	2.4	2.5	2.6	2.8	3	3.3	3.4	3.5	3.7	3.9	4.1	4.2	4.4	4.6	4.8	4.9

YDD10 单轴/1-axis

无尘室 Clean Room ▶ 皮带驱动 Belt Drive

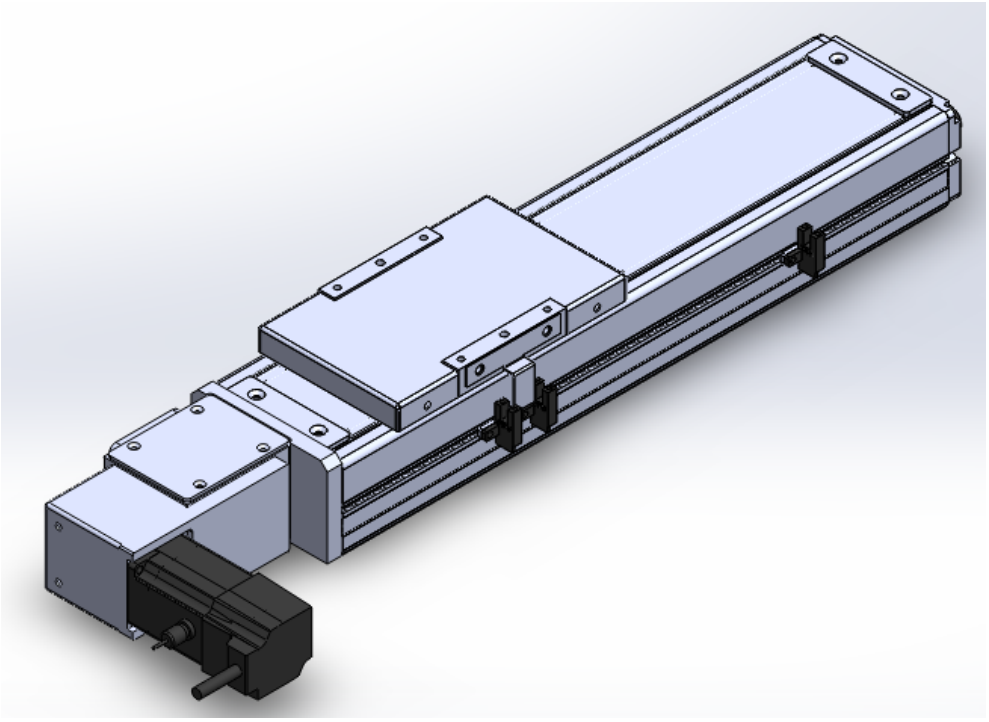

此图仅供参考，出货规格详见尺寸图
The picture is just for the reference. Please check the the actual dimensions on the drawing.

最大行程 Maximum Stroke	最高速度 Maximum Speed	马达容量 Motor Output	皮带宽度 Belt Width	直线滑轨 Linear Guide
2550mm	1600mm/s	100W	15 mm	20X18-1支

型号表示方式 Ordering Method

YDD10 - L 40 - 50 - L - M10 - C 4 - 0001

本体型号 Model

皮带型式 Belt Type

L	无尘皮带 Clean belt

导程 Lead

40	40mm

行程 Stroke

50-2550mm
50间隔 50 mm Pitch

马达位置 Motor Position

L	马达左折 Motor Left Side
LU	马达左上折 Motor Left Upper Side
LD	马达左下折 Motor Left Lower Side
R	马达右折 Motor Right Side
RU	马达右上折 Motor Right Upper Side
RD	马达右下折 Motor Right Lower Side

马达厂牌 Motor Brand

M	三菱 Mitsubishi	10	100W
P	松下 Panasonic	20	-
Y	安川 Yaskawa	40	-
T	台达 Delta	75	-

原点感应器 Home Sensor

	外挂型 Out Side
C	马达侧 Motor Side
D	反马达侧 OppoSite Motor Side
	无 SENSOR No Sensor
E	无 SENSOR No Sensor

端点极限感应器 Limit Sensor

	外挂型 Out Side
3	1只 1Pc
4	2只 2Pc
	无 SENSOR No Sensor
5	无 SENSOR No Sensor

特注式样 Special Order No.

基本仕样 Specification

规格 Spec	位置重复精度 Repeatability (mm)		±0.04
	导程 Lead (mm)		40
	最高速度 Maximum Speed (mm/s)		2000
	最大可搬重量 Maximum Payload	水平使用 Horizontal (kg)	10
		垂直使用 Vertical (kg)	
	定格推力 Rated Thrust (N)		61
	标准行程 Stroke Pitch (mm)		50-2550mm/50间隔 50 mm Pitch
部品 Parts	AC伺服马达容量 AC Servo Motor Output (W)		100
	皮带宽度 Belt Width		15
	高刚性直线滑轨 High Rigidity Linear Guide (mm)		W20XH18
	原点感应器 Home Sensor	外挂 Outside	明治PE03NA-W(NPN)

※马达加减速设定0.4秒。
Acceleration and deacceleration value is set 0.4 second.

感应器接线图<原点及端点> Sensor Layout

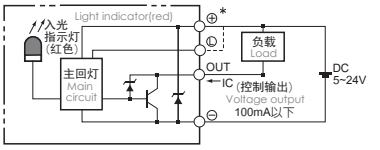

容许负载力距表 Allowable Overhang

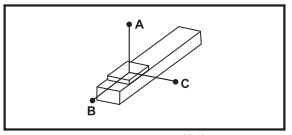

(单位 Unit : mm)

水平安装 Horizontal Installation	A	B	C
5kg	495	152	128
8kg	301	91	77
10kg	236	71	60

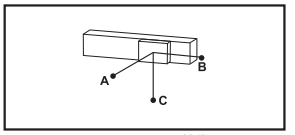

(单位 Unit : mm)

壁挂安装 Wall Installation	A	B	C
4kg	162	192	625
7kg	89	106	347
10kg	60	71	236

※力距表所表示的数据，代表重心。
The torque value in the chart indicate the center of gravity.
※符合型录规范的正常使用下，保证寿命为10000公里。
Operation life is 10,000km when the product is using under the specified conditions.
※总长超过1000mm以上，钢带有变形风险，避免壁挂使用。
The steel stripe cover may deformed when the actuator length is over 1000mm.
Horizontal application is recommend.
※倒吊使用无法套用标准规范，如有需求请询问我司业务。
Data information is not for ceiling-mount inverse use.
Contact us for the details if you want to apply ceiling-mount inverse usage.

静态容许负载惯量 Static Loading Moment

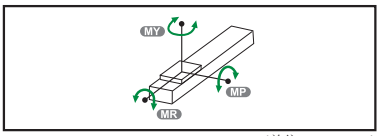

(单位 Unit : N.m)

MY	110
MP	110
MR	120

搭配伺服马达一览表 Suitable Motor Brand

厂牌 Brand	马达记号 Mark	刹车有无 Brake	马达容量 Watt	电源电压 AC-Voltage	伺服马达型号 Motor Model	驱动器型号 Driver Model
三菱 Mitsubishi	M	无刹车(水平仕样) No Brake (Horizontal Type)	100	220	HG-KR13	MR-J4-10A
松下 Panasonic	P	无刹车(水平仕样) No Brake (Horizontal Type)	100	220	MSMD012G1U	MADHT1505
台达 Delta	T	无刹车(水平仕样) No Brake (Horizontal Type)	100	220	ECMA-C20401ES	ASD-B20121-B

马达左折/马达右折Motor
Left Side / Motor Right Side

L 马达左折 Motor Left Side

单位 Unit : mm

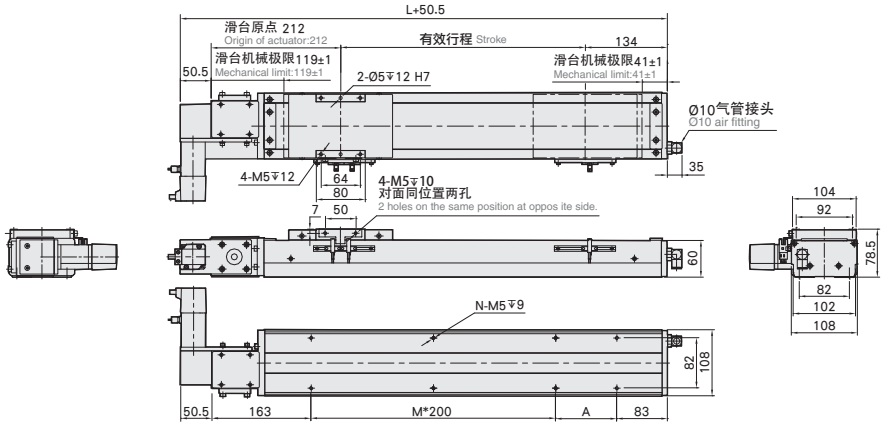

有效行程 stroke	50	100	150	200	250	300	350	400	450	500	550	600	650	700	750	800	850	900	950	1000	1050	1100	1150	1200	1250	1300
L	396	446	496	546	596	646	696	746	796	846	896	946	996	1046	1096	1146	1196	1246	1296	1346	1396	1446	1496	1546	1596	1646
A	150	200	50	100	150	200	50	100	150	200	50	100	150	200	50	100	150	200	50	100	150	200	50	100	150	200
M	0	0	1	1	1	1	2	2	2	2	3	3	3	3	4	4	4	4	5	5	5	5	6	6	6	6
N	4	4	6	6	6	6	8	8	8	8	10	10	10	10	12	12	12	12	14	14	14	14	16	16	16	16
KG	7.87	8.3	8.73	9.15	9.57	10	10.42	10.84	11.26	11.69	12.11	12.53	12.96	13.38	13.8	14.23	14.65	15.07	15.49	15.92	16.34	16.76	17.18	17.6	18.02	18.44

有效行程 stroke	1350	1400	1450	1500	1550	1600	1650	1700	1750	1800	1850	1900	1950	2000	2050	2100	2150	2200	2250	2300	2350	2400	2450	2500	2550
L	1696	1746	1796	1846	1896	1946	1996	2046	2096	2146	2196	2246	2296	2346	2396	2446	2496	2546	2596	2646	2696	2746	2796	2846	2896
A	50	100	150	200	50	100	150	200	50	100	150	200	50	100	150	200	50	100	150	200	50	100	150	200	50
M	7	7	7	7	8	8	8	8	9	9	9	9	10	10	10	10	11	11	11	11	12	12	12	12	13
N	18	18	18	18	20	20	20	20	22	22	22	22	24	24	24	24	26	26	26	26	28	28	28	28	30
KG	18.86	19.28	19.7	20.12	20.54	20.96	21.38	21.8	22.22	22.4	23.06	23.48	23.9	24.32	24.74	25.16	25.58	26	26.42	26.84	27.26	27.68	28.1	28.52	28.94

R 马达右折 Motor Right Side

单位 Unit : mm

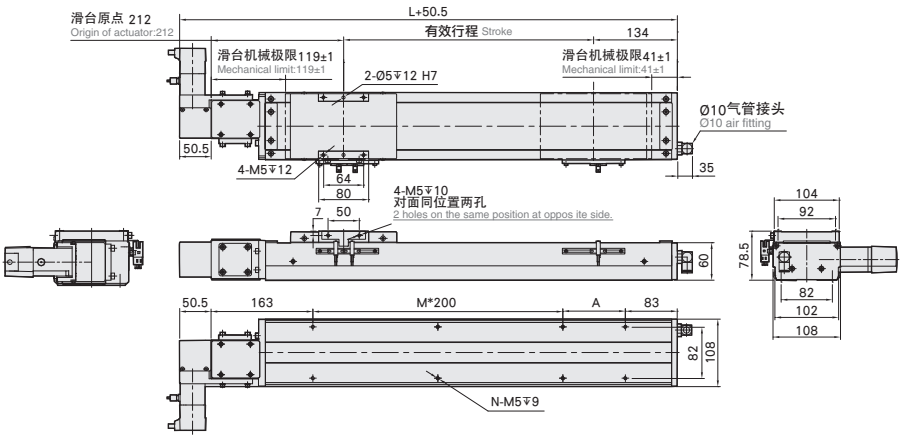

有效行程 stroke	50	100	150	200	250	300	350	400	450	500	550	600	650	700	750	800	850	900	950	1000	1050	1100	1150	1200	1250	1300
L	396	446	496	546	596	646	696	746	796	846	896	946	996	1046	1096	1146	1196	1246	1296	1346	1396	1446	1496	1546	1596	1646
A	150	200	50	100	150	200	50	100	150	200	50	100	150	200	50	100	150	200	50	100	150	200	50	100	150	200
M	0	0	1	1	1	1	2	2	2	2	3	3	3	3	4	4	4	4	5	5	5	5	6	6	6	6
N	4	4	6	6	6	6	8	8	8	8	10	10	10	10	12	12	12	12	14	14	14	14	16	16	16	16
KG	7.87	8.3	8.73	9.15	9.57	10	10.42	10.84	11.26	11.69	12.11	12.53	12.96	13.38	13.8	14.23	14.65	15.07	15.49	15.92	16.34	16.76	17.18	17.6	18.02	18.44

有效行程 stroke	1350	1400	1450	1500	1550	1600	1650	1700	1750	1800	1850	1900	1950	2000	2050	2100	2150	2200	2250	2300	2350	2400	2450	2500	2550
L	1696	1746	1796	1846	1896	1946	1996	2046	2096	2146	2196	2246	2296	2346	2396	2446	2496	2546	2596	2646	2696	2746	2796	2846	2896
A	50	100	150	200	50	100	150	200	50	100	150	200	50	100	150	200	50	100	150	200	50	100	150	200	50
M	7	7	7	7	8	8	8	8	9	9	9	9	10	10	10	10	11	11	11	11	12	12	12	12	13
N	18	18	18	18	20	20	20	20	22	22	22	22	24	24	24	24	26	26	26	26	28	28	28	28	30
KG	18.86	19.28	19.7	20.12	20.54	20.96	21.38	21.8	22.22	22.4	23.06	23.48	23.9	24.32	24.74	25.16	25.58	26	26.42	26.84	27.26	27.68	28.1	28.52	28.94

马达左上折/马达右上折

Motor Left Upper Side / Motor Right Upper Side

单位 Unit : mm

LU 马达左上折 Motor Left Upper Side

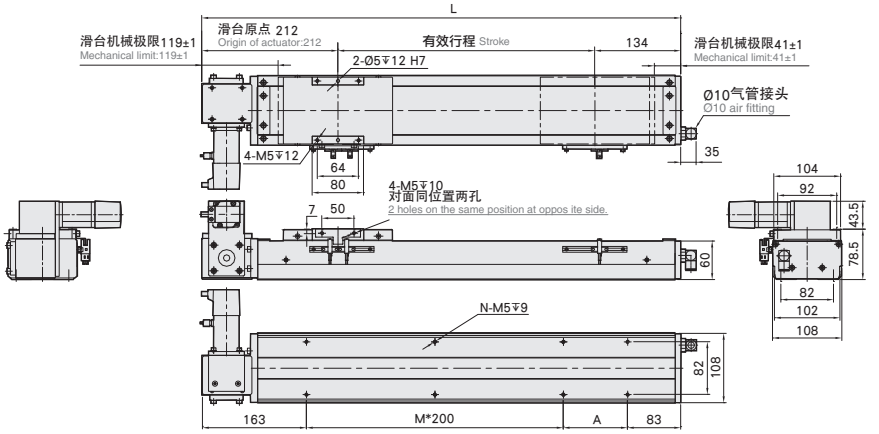

有效行程 stroke	50	100	150	200	250	300	350	400	450	500	550	600	650	700	750	800	850	900	950	1000	1050	1100	1150	1200	1250	1300
L	396	446	496	546	596	646	696	746	796	846	896	946	996	1046	1096	1146	1196	1246	1296	1346	1396	1446	1496	1546	1596	1646
A	150	200	50	100	150	200	50	100	150	200	50	100	150	200	50	100	150	200	50	100	150	200	50	100	150	200
M	0	0	1	1	1	1	2	2	2	2	3	3	3	3	4	4	4	4	5	5	5	5	6	6	6	6
N	4	4	6	6	6	6	8	8	8	8	10	10	10	10	12	12	12	12	14	14	14	14	16	16	16	16
KG	7.87	8.3	8.73	9.15	9.57	10	10.42	10.84	11.26	11.69	12.11	12.53	12.96	13.38	13.8	14.23	14.65	15.07	15.49	15.92	16.34	16.76	17.18	17.6	18.02	18.44

有效行程 stroke	1350	1400	1450	1500	1550	1600	1650	1700	1750	1800	1850	1900	1950	2000	2050	2100	2150	2200	2250	2300	2350	2400	2450	2500	2550
L	1696	1746	1796	1846	1896	1946	1996	2046	2096	2146	2196	2246	2296	2346	2396	2446	2496	2546	2596	2646	2696	2746	2796	2846	2896
A	50	100	150	200	50	100	150	200	50	100	150	200	50	100	150	200	50	100	150	200	50	100	150	200	50
M	7	7	7	7	8	8	8	8	9	9	9	9	10	10	10	10	11	11	11	11	12	12	12	12	13
N	18	18	18	18	20	20	20	20	22	22	22	22	24	24	24	24	26	26	26	26	28	28	28	28	30
KG	18.86	19.28	19.7	20.12	20.54	20.96	21.38	21.8	22.22	22.4	23.06	23.48	23.9	24.32	24.74	25.16	25.58	26	26.42	26.84	27.26	27.68	28.1	28.52	28.94

单位 Unit : mm

RU 马达右上折 Motor Right Upper Side

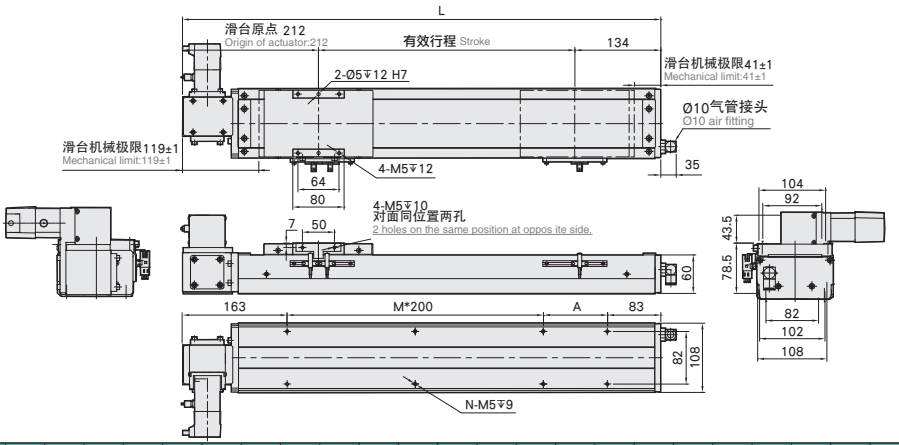

有效行程 stroke	50	100	150	200	250	300	350	400	450	500	550	600	650	700	750	800	850	900	950	1000	1050	1100	1150	1200	1250	1300
L	396	446	496	546	596	646	696	746	796	846	896	946	996	1046	1096	1146	1196	1246	1296	1346	1396	1446	1496	1546	1596	1646
A	150	200	50	100	150	200	50	100	150	200	50	100	150	200	50	100	150	200	50	100	150	200	50	100	150	200
M	0	0	1	1	1	1	2	2	2	2	3	3	3	3	4	4	4	4	5	5	5	5	6	6	6	6
N	4	4	6	6	6	6	8	8	8	8	10	10	10	10	12	12	12	12	14	14	14	14	16	16	16	16
KG	7.87	8.3	8.73	9.15	9.57	10	10.42	10.84	11.26	11.69	12.11	12.53	12.96	13.38	13.8	14.23	14.65	15.07	15.49	15.92	16.34	16.76	17.18	17.6	18.02	18.44

有效行程 stroke	1350	1400	1450	1500	1550	1600	1650	1700	1750	1800	1850	1900	1950	2000	2050	2100	2150	2200	2250	2300	2350	2400	2450	2500	2550
L	1696	1746	1796	1846	1896	1946	1996	2046	2096	2146	2196	2246	2296	2346	2396	2446	2496	2546	2596	2646	2696	2746	2796	2846	2896
A	50	100	150	200	50	100	150	200	50	100	150	200	50	100	150	200	50	100	150	200	50	100	150	200	50
M	7	7	7	7	8	8	8	8	9	9	9	9	10	10	10	10	11	11	11	11	12	12	12	12	13
N	18	18	18	18	20	20	20	20	22	22	22	22	24	24	24	24	26	26	26	26	28	28	28	28	30
KG	18.86	19.28	19.7	20.12	20.54	20.96	21.38	21.8	22.22	22.4	23.06	23.48	23.9	24.32	24.74	25.16	25.58	26	26.42	26.84	27.26	27.68	28.1	28.52	28.94

马达左下折/马达右下折

Motor Left Lower Side / Motor Right Lower Side

单位 Unit : mm

LD 马达左下折 Motor Left Lower Side

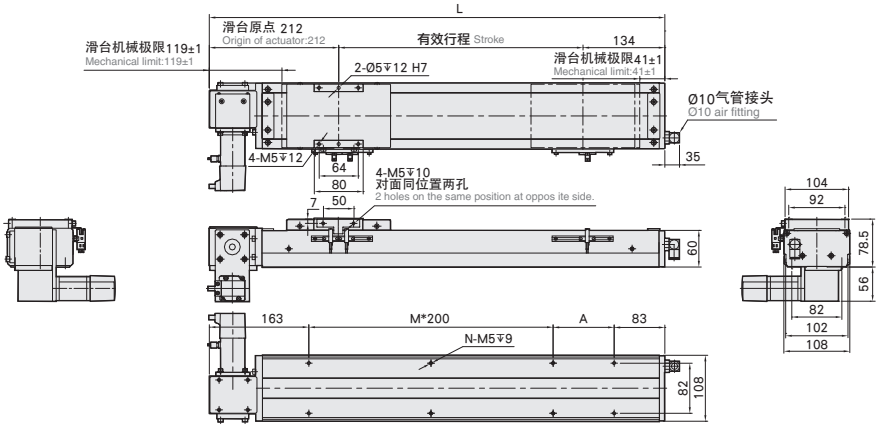

有效行程 stroke	50	100	150	200	250	300	350	400	450	500	550	600	650	700	750	800	850	900	950	1000	1050	1100	1150	1200	1250	1300
L	396	446	496	546	596	646	696	746	796	846	896	946	996	1046	1096	1146	1196	1246	1296	1346	1396	1446	1496	1546	1596	1646
A	150	200	50	100	150	200	50	100	150	200	50	100	150	200	50	100	150	200	50	100	150	200	50	100	150	200
M	0	0	1	1	1	1	2	2	2	2	3	3	3	3	4	4	4	4	5	5	5	5	6	6	6	6
N	4	4	6	6	6	6	8	8	8	8	10	10	10	10	12	12	12	12	14	14	14	14	16	16	16	16
KG	7.87	8.3	8.73	9.15	9.57	10	10.42	10.84	11.26	11.69	12.11	12.53	12.96	13.38	13.8	14.23	14.65	15.07	15.49	15.92	16.34	16.76	17.18	17.6	18.02	18.44

有效行程 stroke	1350	1400	1450	1500	1550	1600	1650	1700	1750	1800	1850	1900	1950	2000	2050	2100	2150	2200	2250	2300	2350	2400	2450	2500	2550
L	1696	1746	1796	1846	1896	1946	1996	2046	2096	2146	2196	2246	2296	2346	2396	2446	2496	2546	2596	2646	2696	2746	2796	2846	2896
A	50	100	150	200	50	100	150	200	50	100	150	200	50	100	150	200	50	100	150	200	50	100	150	200	50
M	7	7	7	7	8	8	8	8	9	9	9	9	10	10	10	10	11	11	11	11	12	12	12	12	13
N	18	18	18	18	20	20	20	20	22	22	22	22	24	24	24	24	26	26	26	26	28	28	28	28	30
KG	18.86	19.28	19.7	20.12	20.54	20.96	21.38	21.8	22.22	22.4	23.06	23.48	23.9	24.32	24.74	25.16	25.58	26	26.42	26.84	27.26	27.68	28.1	28.52	28.94

单位 Unit : mm

RD 马达右下折 Motor Right Lower Side

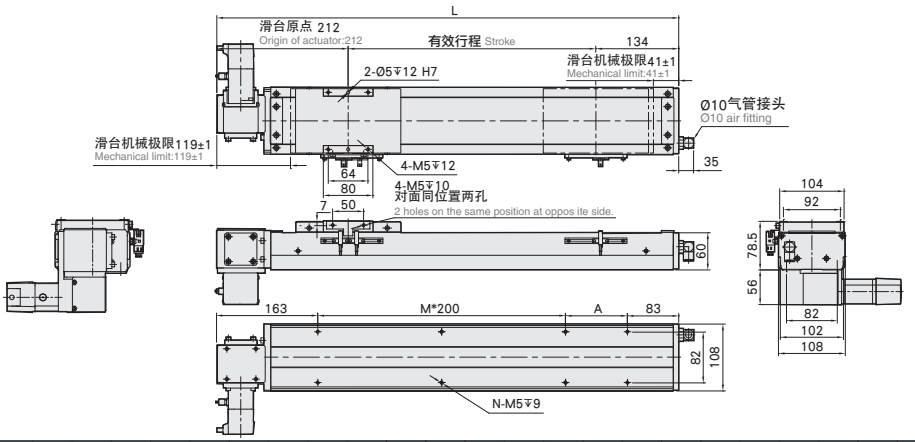

有效行程 stroke	50	100	150	200	250	300	350	400	450	500	550	600	650	700	750	800	850	900	950	1000	1050	1100	1150	1200	1250	1300
L	396	446	496	546	596	646	696	746	796	846	896	946	996	1046	1096	1146	1196	1246	1296	1346	1396	1446	1496	1546	1596	1646
A	150	200	50	100	150	200	50	100	150	200	50	100	150	200	50	100	150	200	50	100	150	200	50	100	150	200
M	0	0	1	1	1	1	2	2	2	2	3	3	3	3	4	4	4	4	5	5	5	5	6	6	6	6
N	4	4	6	6	6	6	8	8	8	8	10	10	10	10	12	12	12	12	14	14	14	14	16	16	16	16
KG	7.87	8.3	8.73	9.15	9.57	10	10.42	10.84	11.26	11.69	12.11	12.53	12.96	13.38	13.8	14.23	14.65	15.07	15.49	15.92	16.34	16.76	17.18	17.6	18.02	18.44

有效行程 stroke	1350	1400	1450	1500	1550	1600	1650	1700	1750	1800	1850	1900	1950	2000	2050	2100	2150	2200	2250	2300	2350	2400	2450	2500	2550
L	1696	1746	1796	1846	1896	1946	1996	2046	2096	2146	2196	2246	2296	2346	2396	2446	2496	2546	2596	2646	2696	2746	2796	2846	2896
A	50	100	150	200	50	100	150	200	50	100	150	200	50	100	150	200	50	100	150	200	50	100	150	200	50
M	7	7	7	7	8	8	8	8	9	9	9	9	10	10	10	10	11	11	11	11	12	12	12	12	13
N	18	18	18	18	20	20	20	20	22	22	22	22	24	24	24	24	26	26	26	26	28	28	28	28	30
KG	18.86	19.28	19.7	20.12	20.54	20.96	21.38	21.8	22.22	22.4	23.06	23.48	23.9	24.32	24.74	25.16	25.58	26	26.42	26.84	27.26	27.68	28.1	28.52	28.94

YDD14 单轴/1-axis

无尘室 Clean Room ▶ 皮带驱动 Belt Drive

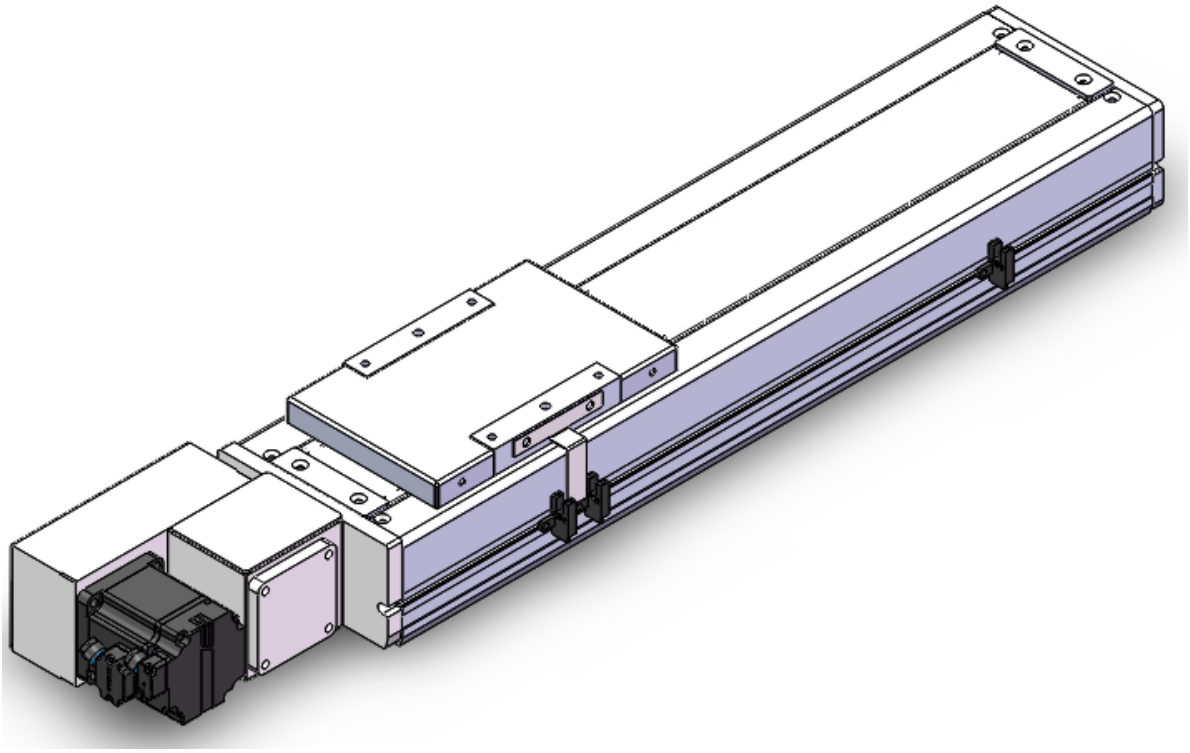

此图仅供参考，出货规格详见尺寸图
The picture is just for the reference. Please check the the actual dimensions on the drawing.

最大行程 Maximum Stroke	最高速度 Maximum Speed	马达容量 Motor Output	皮带宽度 Belt Width	直线滑轨 Linear Guide
3050mm	2000mm/s	200W	22 mm	15X12.5-2支

型号表示方式 Ordering Method

YDD14 - L 40 - 50 - L - M20 - C 4 - 0001

本体型号 Model

皮带型式 Belt Type

L	无尘皮带 Clean belt

导程 Lead

40	40mm

行程 Stroke

50-3050mm
50间隔 50 mm Pitch

马达位置 Motor Position

L	马达左折 Motor Left Side
LU	马达左上折 Motor Left Upper Side
LD	马达左下折 Motor Left Lower Side
R	马达右折 Motor Right Side
RU	马达右上折 Motor Right Upper Side
RD	马达右下折 Motor Right Lower Side

马达厂牌 Motor Brand

M	三菱 Mitsubishi	10	-
P	松下 Panasonic	20	200W
Y	安川 Yaskawa	40	-
T	台达 Delta	75	-

原点感应器 Home Sensor

外挂型 Out Side	
C	马达侧 Motor Side
D	反马达侧 OpposSite Motor Side
无 SENSOR No Sensor	
E	无 SENSOR No Sensor

端点极限感应器 Limit Sensor

外挂型 Out Side	
3	1只 1Pc
4	2只 2Pc
无 SENSOR No Sensor	
5	无 SENSOR No Sensor

基本仕样 Specification

规格 Spec	位置重复精度 Repeatability (mm)		±0.04
	导程 Lead (mm)		40
	最高速度 Maximum Speed (mm/s)		2000
	最大可搬重量 Maximum Payload	水平使用 Horizontal (kg)	25
		垂直使用 Vertical (kg)	
	定格推力 Rated Thrust (N)		100
	标准行程 Stroke Pitch (mm)		50-3050mm/50间隔 50 mm Pitch
部品 Parts	AC伺服马达容量 AC Servo Motor Output (W)		200
	皮带宽度 Belt Width		22
	高刚性直线滑轨 High Rigidity Linear Guide (mm)		W15XH12.5
	原点感应器 Home Sensor	外挂 Outside	明治PE03NA-W(NPN)

※马达加减速设定0.4秒。
Acceleration and deacceleration value is set 0.4 second.

感应器接线图<原点及端点> Sensor Layout

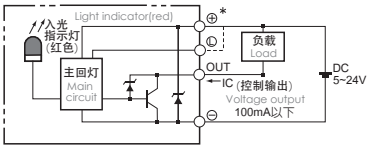

容许负载力距表 Allowable Overhang

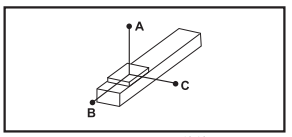

(单位 Unit : mm)

水平安装 Horizontal Installation	A	B	C
10kg	1794	688	538
20kg	858	324	253
25kg	670	251	197

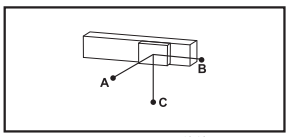

(单位Unit : mm)

壁挂安装 Wall Installation	A	B	C
15kg	348	446	1170
18kg	285	365	961
25kg	197	251	670

※力距表所表示的数据，代表重心。
The torque value in the chart indicate the center of gravity.
※符合型录规范的正常使用下，保证寿命为10000公里。
Operation life is 10,000km when the product is using under the specified conditions.
※总长超过1000mm以上，钢带有变形风险，避免壁挂使用。
The steel stripe cover may deformed when the actuator length is over 1000mm.
Horizontal application is recommend.
※倒吊使用无法套用标准规范，如有需求请询问我司业务。
Data information is not for ceiling-mount inverse use.
Contact us for the details if you want to apply ceiling-mount inverse usage.

静态容许负载惯量 Static Loading Moment

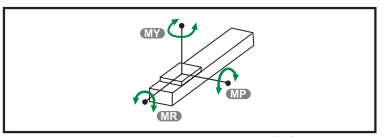

(单位 Unit : N.m)

MY	551
MP	552
MR	485

搭配伺服马达一览表 Suitable Motor Brand

厂牌 Brand	马达记号 Mark	刹车有无 Brake	马达容量 Watt	电源电压 AC-Voltage	伺服马达型号 Motor Model	驱动器型号 Driver Model
三菱 Mitsubishi	M	无刹车(水平仕样) No Brake (Horizontal Type)	200	220	HG-KR23	MR-J4-20A
松下 Panasonic	P	无刹车(水平仕样) No Brake (Horizontal Type)	200	220	MHMD022G1U	MADHT1507
台达 Delta	T	无刹车(水平仕样) No Brake (Horizontal Type)	200	220	ECMA-C20602ES	ASD-B20221-B

马达左折/马达右折Motor
Left Side / Motor Right Side

L 马达左折 Motor Left Side

单位 Unit : mm

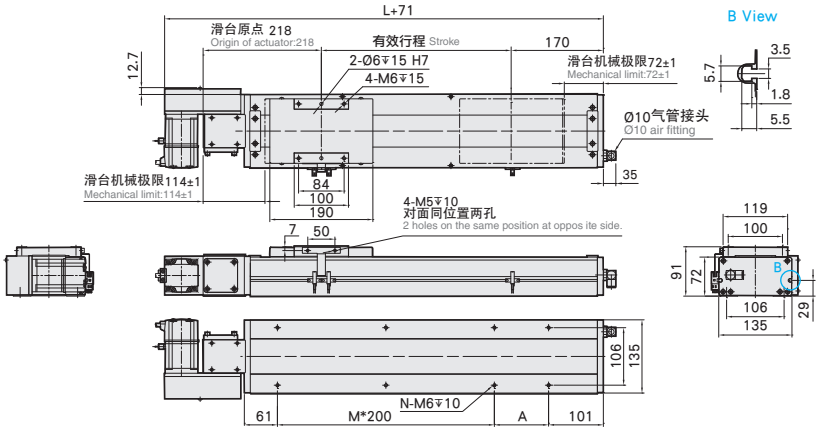

有效行程 stroke	50	100	150	200	250	300	350	400	450	500	550	600	650	700	750	800	850	900	950	1000	1050	1100	1150	1200	1250	1300	1350	1400	1450	1500	1550
L	438	488	538	588	638	688	738	788	838	888	938	988	1038	1088	1138	1188	1238	1288	1338	1388	1438	1488	1538	1588	1638	1688	1738	1788	1838	1888	1938
A	200	50	100	150	200	50	100	150	200	50	100	150	200	50	100	150	200	50	100	150	200	50	100	150	200	50	100	150	200	50	100
M	0	1	1	1	1	2	2	2	2	3	3	3	3	4	4	4	4	5	5	5	5	6	6	6	6	7	7	7	7	8	8
N	4	6	6	6	6	8	8	8	8	10	10	10	10	12	12	12	12	14	14	14	14	16	16	16	16	18	18	18	18	20	20
KG	11.2	11.6	12	12.5	13	13.5	14	14.4	15	15.4	16	16.4	16.9	17.4	17.9	18.4	18.9	19.4	19.9	20.3	20.9	21.5	22.1	22.7	23.3	23.9	24.5	25.1	25.7	26.3	26.9

有效行程 stroke	1600	1650	1700	1750	1800	1850	1900	1950	2000	2050	2100	2150	2200	2250	2300	2350	2400	2450	2500	2550	2600	2650	2700	2750	2800	2850	2900	2950	3000	3050
L	1988	2038	2088	2138	2188	2238	2288	2338	2388	2438	2488	2538	2588	2638	2688	2738	2788	2838	2888	2938	2988	3038	3088	3138	3188	3238	3288	3338	3388	3438
A	150	200	50	100	150	200	50	100	150	200	50	100	150	200	50	100	150	200	50	100	150	200	50	100	150	200	50	100	150	200
M	8	8	9	9	9	9	10	10	10	10	11	11	11	11	12	12	12	12	13	13	13	13	14	14	14	14	15	15	15	15
N	20	20	22	22	22	22	24	24	24	24	26	26	26	26	28	28	28	28	30	30	30	30	32	32	32	32	34	34	34	34
KG	27.5	28.1	28.7	29.3	29.9	30.5	31.1	31.7	32.3	32.9	33.5	34.1	34.7	35.3	35.9	36.5	37.1	37.7	38.3	38.9	39.5	40.1	40.7	41.3	41.9	42.5	43.1	43.7	44.3	44.9

R 马达右折 Motor Right Side

单位 Unit : mm

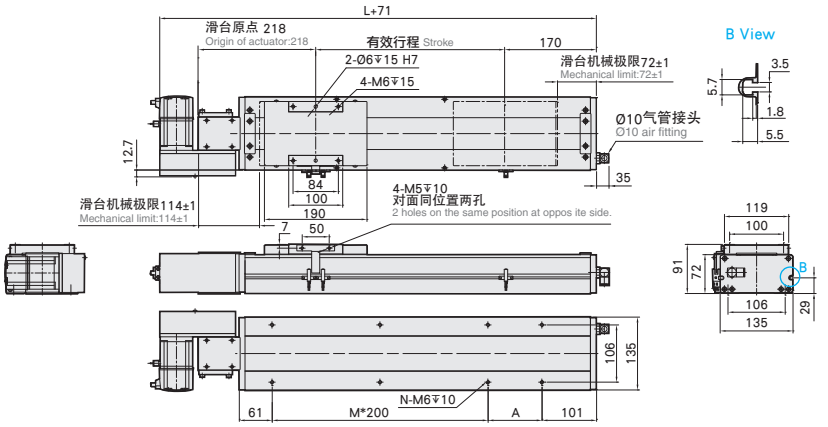

有效行程 stroke	50	100	150	200	250	300	350	400	450	500	550	600	650	700	750	800	850	900	950	1000	1050	1100	1150	1200	1250	1300	1350	1400	1450	1500	1550
L	438	488	538	588	638	688	738	788	838	888	938	988	1038	1088	1138	1188	1238	1288	1338	1388	1438	1488	1538	1588	1638	1688	1738	1788	1838	1888	1938
A	200	50	100	150	200	50	100	150	200	50	100	150	200	50	100	150	200	50	100	150	200	50	100	150	200	50	100	150	200	50	100
M	0	1	1	1	1	2	2	2	2	3	3	3	3	4	4	4	4	5	5	5	5	6	6	6	6	7	7	7	7	8	8
N	4	6	6	6	6	8	8	8	8	10	10	10	10	12	12	12	12	14	14	14	14	16	16	16	16	18	18	18	18	20	20
KG	11.2	11.6	12	12.5	13	13.5	14	14.4	15	15.4	16	16.4	16.9	17.4	17.9	18.4	18.9	19.4	19.9	20.3	20.9	21.5	22.1	22.7	23.3	23.9	24.5	25.1	25.7	26.3	26.9

有效行程 stroke	1600	1650	1700	1750	1800	1850	1900	1950	2000	2050	2100	2150	2200	2250	2300	2350	2400	2450	2500	2550	2600	2650	2700	2750	2800	2850	2900	2950	3000	3050
L	1988	2038	2088	2138	2188	2238	2288	2338	2388	2438	2488	2538	2588	2638	2688	2738	2788	2838	2888	2938	2988	3038	3088	3138	3188	3238	3288	3338	3388	3438
A	150	200	50	100	150	200	50	100	150	200	50	100	150	200	50	100	150	200	50	100	150	200	50	100	150	200	50	100	150	200
M	8	8	9	9	9	9	10	10	10	10	11	11	11	11	12	12	12	12	13	13	13	13	14	14	14	14	15	15	15	15
N	20	20	22	22	22	22	24	24	24	24	26	26	26	26	28	28	28	28	30	30	30	30	32	32	32	32	34	34	34	34
KG	27.5	28.1	28.7	29.3	29.9	30.5	31.1	31.7	32.3	32.9	33.5	34.1	34.7	35.3	35.9	36.5	37.1	37.7	38.3	38.9	39.5	40.1	40.7	41.3	41.9	42.5	43.1	43.7	44.3	44.9

马达左上折/马达右上折

Motor Left Upper Side / Motor Right Upper Side

LU 马达左上折 Motor Left Upper Side

单位 Unit : mm

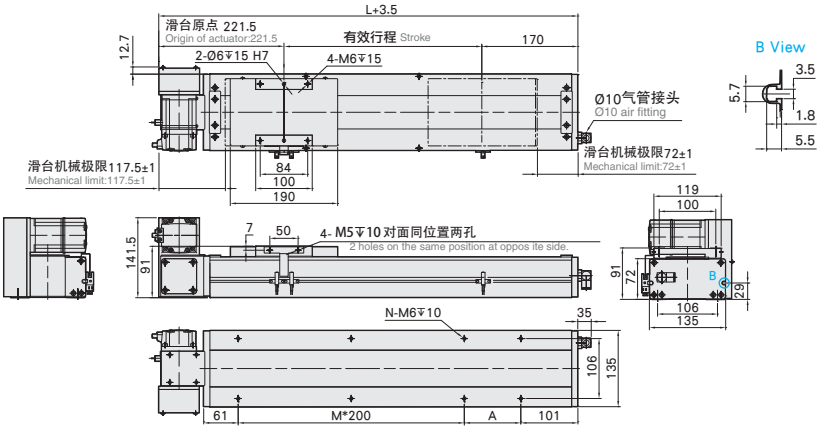

有效行程 stroke	50	100	150	200	250	300	350	400	450	500	550	600	650	700	750	800	850	900	950	1000	1050	1100	1150	1200	1250	1300	1350	1400	1450	1500	1550
L	438	488	538	588	638	688	738	788	838	888	938	988	1038	1088	1138	1188	1238	1288	1338	1388	1438	1488	1538	1588	1638	1688	1738	1788	1838	1888	1938
A	200	50	100	150	200	50	100	150	200	50	100	150	200	50	100	150	200	50	100	150	200	50	100	150	200	50	100	150	200	50	100
M	0	1	1	1	1	2	2	2	2	3	3	3	3	4	4	4	4	5	5	5	5	6	6	6	6	7	7	7	7	8	8
N	4	6	6	6	6	8	8	8	8	10	10	10	10	12	12	12	12	14	14	14	14	16	16	16	16	18	18	18	18	20	20
KG	11.2	11.6	12	12.5	13	13.5	14	14.4	15	15.4	16	16.4	16.9	17.4	17.9	18.4	18.9	19.4	19.9	20.3	20.9	21.5	22.1	22.7	23.3	23.9	24.5	25.1	25.7	26.3	26.9

有效行程 stroke	1600	1650	1700	1750	1800	1850	1900	1950	2000	2050	2100	2150	2200	2250	2300	2350	2400	2450	2500	2550	2600	2650	2700	2750	2800	2850	2900	2950	3000	3050
L	1988	2038	2088	2138	2188	2238	2288	2338	2388	2438	2488	2538	2588	2638	2688	2738	2788	2838	2888	2938	2988	3038	3088	3138	3188	3238	3288	3338	3388	3438
A	150	200	50	100	150	200	50	100	150	200	50	100	150	200	50	100	150	200	50	100	150	200	50	100	150	200	50	100	150	200
M	8	8	9	9	9	9	10	10	10	10	11	11	11	11	12	12	12	12	13	13	13	13	14	14	14	14	15	15	15	15
N	20	20	22	22	22	22	24	24	24	24	26	26	26	26	28	28	28	28	30	30	30	30	32	32	32	32	34	34	34	34
KG	27.5	28.1	28.7	29.3	29.9	30.5	31.1	31.7	32.3	32.9	33.5	34.1	34.7	35.3	35.9	36.5	37.1	37.7	38.3	38.9	39.5	40.1	40.7	41.3	41.9	42.5	43.1	43.7	44.3	44.9

RU 马达右上折 Motor Right Upper Side

单位 Unit : mm

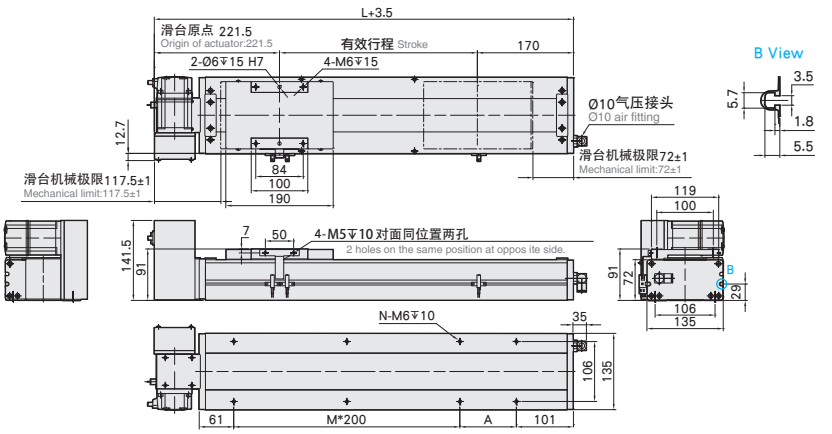

有效行程 stroke	50	100	150	200	250	300	350	400	450	500	550	600	650	700	750	800	850	900	950	1000	1050	1100	1150	1200	1250	1300	1350	1400	1450	1500	1550
L	438	488	538	588	638	688	738	788	838	888	938	988	1038	1088	1138	1188	1238	1288	1338	1388	1438	1488	1538	1588	1638	1688	1738	1788	1838	1888	1938
A	200	50	100	150	200	50	100	150	200	50	100	150	200	50	100	150	200	50	100	150	200	50	100	150	200	50	100	150	200	50	100
M	0	1	1	1	1	2	2	2	2	3	3	3	3	4	4	4	4	5	5	5	5	6	6	6	6	7	7	7	7	8	8
N	4	6	6	6	6	8	8	8	8	10	10	10	10	12	12	12	12	14	14	14	14	16	16	16	16	18	18	18	18	20	20
KG	11.2	11.6	12	12.5	13	13.5	14	14.4	15	15.4	16	16.4	16.9	17.4	17.9	18.4	18.9	19.4	19.9	20.3	20.9	21.5	22.1	22.7	23.3	23.9	24.5	25.1	25.7	26.3	26.9

有效行程 stroke	1600	1650	1700	1750	1800	1850	1900	1950	2000	2050	2100	2150	2200	2250	2300	2350	2400	2450	2500	2550	2600	2650	2700	2750	2800	2850	2900	2950	3000	3050
L	1988	2038	2088	2138	2188	2238	2288	2338	2388	2438	2488	2538	2588	2638	2688	2738	2788	2838	2888	2938	2988	3038	3088	3138	3188	3238	3288	3338	3388	3438
A	150	200	50	100	150	200	50	100	150	200	50	100	150	200	50	100	150	200	50	100	150	200	50	100	150	200	50	100	150	200
M	8	8	9	9	9	9	10	10	10	10	11	11	11	11	12	12	12	12	13	13	13	13	14	14	14	14	15	15	15	15
N	20	20	22	22	22	22	24	24	24	24	26	26	26	26	28	28	28	28	30	30	30	30	32	32	32	32	34	34	34	34
KG	27.5	28.1	28.7	29.3	29.9	30.5	31.1	31.7	32.3	32.9	33.5	34.1	34.7	35.3	35.9	36.5	37.1	37.7	38.3	38.9	39.5	40.1	40.7	41.3	41.9	42.5	43.1	43.7	44.3	44.9

马达左下折/马达右下折

Motor Left Lower Side / Motor Right Lower Side

单位 Unit : mm

LD 马达左下折 Motor Left Lower Side

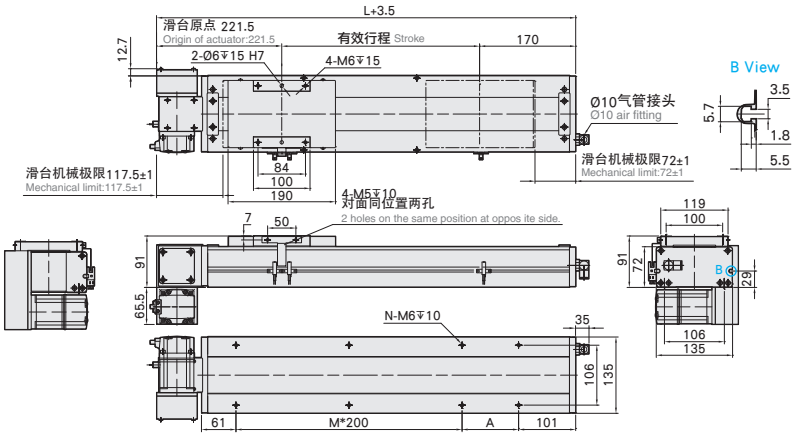

有效行程 stroke	50	100	150	200	250	300	350	400	450	500	550	600	650	700	750	800	850	900	950	1000	1050	1100	1150	1200	1250	1300	1350	1400	1450	1500	1550
L	438	488	538	588	638	688	738	788	838	888	938	988	1038	1088	1138	1188	1238	1288	1338	1388	1438	1488	1538	1588	1638	1688	1738	1788	1838	1888	1938
A	200	50	100	150	200	50	100	150	200	50	100	150	200	50	100	150	200	50	100	150	200	50	100	150	200	50	100	150	200	50	100
M	0	1	1	1	1	2	2	2	2	3	3	3	3	4	4	4	4	5	5	5	5	6	6	6	6	7	7	7	7	8	8
N	4	6	6	6	6	8	8	8	8	10	10	10	10	12	12	12	12	14	14	14	14	16	16	16	16	18	18	18	18	20	20
KG	11.2	11.6	12	12.5	13	13.5	14	14.4	15	15.4	16	16.4	16.9	17.4	17.9	18.4	18.9	19.4	19.9	20.3	20.9	21.5	22.1	22.7	23.3	23.9	24.5	25.1	25.7	26.3	26.9

有效行程 stroke	1600	1650	1700	1750	1800	1850	1900	1950	2000	2050	2100	2150	2200	2250	2300	2350	2400	2450	2500	2550	2600	2650	2700	2750	2800	2850	2900	2950	3000	3050
L	1988	2038	2088	2138	2188	2238	2288	2338	2388	2438	2488	2538	2588	2638	2688	2738	2788	2838	2888	2938	2988	3038	3088	3138	3188	3238	3288	3338	3388	3438
A	150	200	50	100	150	200	50	100	150	200	50	100	150	200	50	100	150	200	50	100	150	200	50	100	150	200	50	100	150	200
M	8	8	9	9	9	9	10	10	10	10	11	11	11	11	12	12	12	12	13	13	13	13	14	14	14	14	15	15	15	15
N	20	20	22	22	22	22	24	24	24	24	26	26	26	26	28	28	28	28	30	30	30	30	32	32	32	32	34	34	34	34
KG	27.5	28.1	28.7	29.3	29.9	30.5	31.1	31.7	32.3	32.9	33.5	34.1	34.7	35.3	35.9	36.5	37.1	37.7	38.3	38.9	39.5	40.1	40.7	41.3	41.9	42.5	43.1	43.7	44.3	44.9

单位 Unit : mm

RD 马达右下折 Motor Right Lower Side

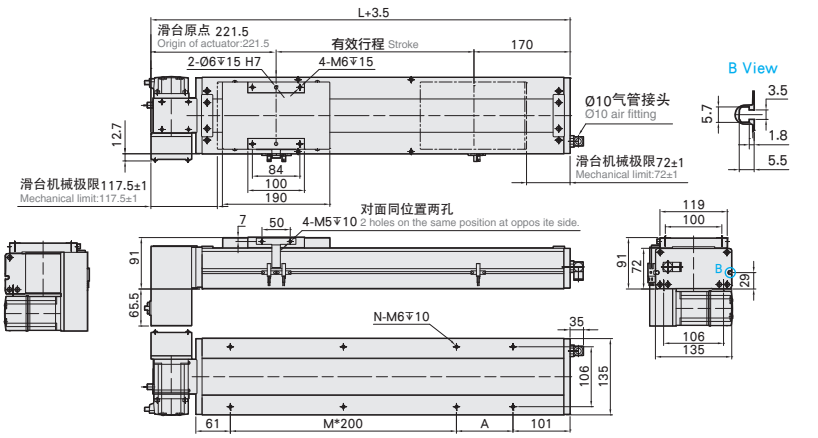

有效行程 stroke	50	100	150	200	250	300	350	400	450	500	550	600	650	700	750	800	850	900	950	1000	1050	1100	1150	1200	1250	1300	1350	1400	1450	1500	1550
L	438	488	538	588	638	688	738	788	838	888	938	988	1038	1088	1138	1188	1238	1288	1338	1388	1438	1488	1538	1588	1638	1688	1738	1788	1838	1888	1938
A	200	50	100	150	200	50	100	150	200	50	100	150	200	50	100	150	200	50	100	150	200	50	100	150	200	50	100	150	200	50	100
M	0	1	1	1	1	2	2	2	2	3	3	3	3	4	4	4	4	5	5	5	5	6	6	6	6	7	7	7	7	8	8
N	4	6	6	6	6	8	8	8	8	10	10	10	10	12	12	12	12	14	14	14	14	16	16	16	16	18	18	18	18	20	20
KG	11.2	11.6	12	12.5	13	13.5	14	14.4	15	15.4	16	16.4	16.9	17.4	17.9	18.4	18.9	19.4	19.9	20.3	20.9	21.5	22.1	22.7	23.3	23.9	24.5	25.1	25.7	26.3	26.9

有效行程 stroke	1600	1650	1700	1750	1800	1850	1900	1950	2000	2050	2100	2150	2200	2250	2300	2350	2400	2450	2500	2550	2600	2650	2700	2750	2800	2850	2900	2950	3000	3050
L	1988	2038	2088	2138	2188	2238	2288	2338	2388	2438	2488	2538	2588	2638	2688	2738	2788	2838	2888	2938	2988	3038	3088	3138	3188	3238	3288	3338	3388	3438
A	150	200	50	100	150	200	50	100	150	200	50	100	150	200	50	100	150	200	50	100	150	200	50	100	150	200	50	100	150	200
M	8	8	9	9	9	9	10	10	10	10	11	11	11	11	12	12	12	12	13	13	13	13	14	14	14	14	15	15	15	15
N	20	20	22	22	22	22	24	24	24	24	26	26	26	26	28	28	28	28	30	30	30	30	32	32	32	32	34	34	34	34
KG	27.5	28.1	28.7	29.3	29.9	30.5	31.1	31.7	32.3	32.9	33.5	34.1	34.7	35.3	35.9	36.5	37.1	37.7	38.3	38.9	39.5	40.1	40.7	41.3	41.9	42.5	43.1	43.7	44.3	44.9

YDD17 单轴/1-axis

无尘室 Clean Room ▶ 皮带驱动 Belt Drive

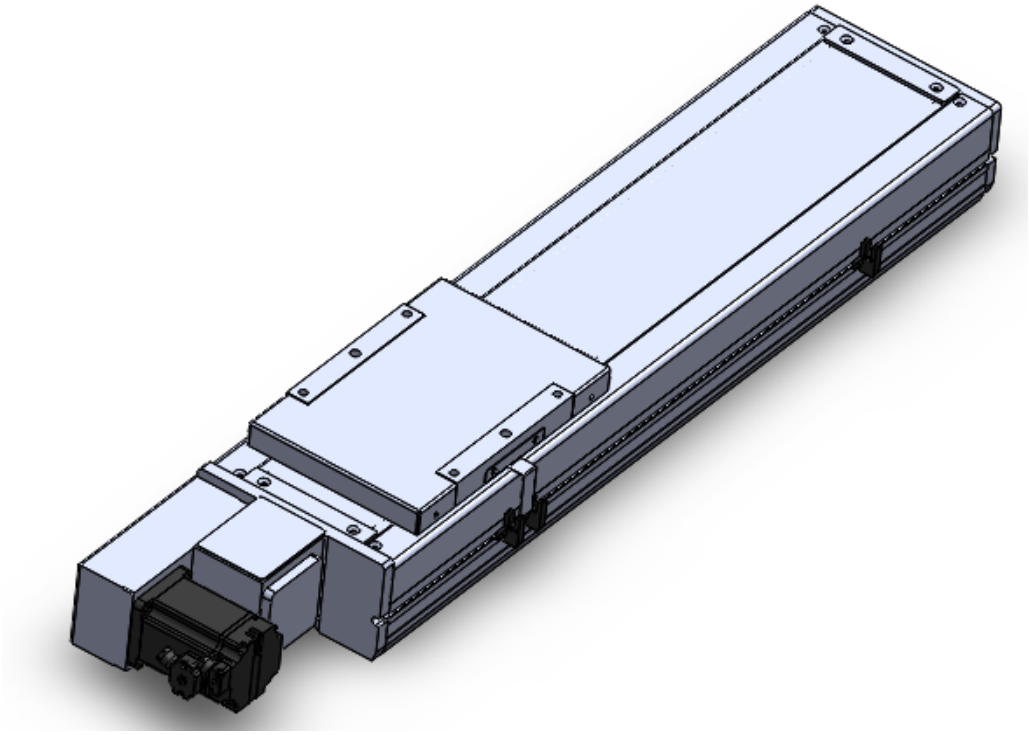

此图仅供参考，出货规格详见尺寸图
The picture is just for the reference. Please check the the actual dimensions on the drawing.

最大行程 Maximum Stroke	最高速度 Maximum Speed	马达容量 Motor Output	皮带宽度 Belt Width	直线滑轨 Linear Guide
4050mm	2000mm/s	400W	30 mm	20X15-2支

型号表示方式 Ordering Method

YDD17 - L 40 - 50 - L - M 40 - C 4 - 0001

本体型号 Model

特注式样 Special Order No.

行程 Stroke

50-4050mm
50间隔_50 mm Pitch

皮带型式 Belt Type

L	无尘皮带 Clean belt

导程 Lead

40	40mm

马达位置 Motor Position

L	马达左折 Motor On Left Side
LU	马达左上折 Motor On Left Upper Side
LD	马达左下折 Motor On Left Lower Side
R	马达右折 Motor On Right Side
RU	马达右上折 Motor On Right Upper Side
RD	马达右下折 Motor On Right Lower Side

马达厂牌 Motor Brand

M	三菱 Mitsubishi	10	-
P	松下 Panasonic	20	-
Y	安川 Yaskawa	40	400W
T	台达 Delta	75	-

原点感应器 Home Sensor

外挂型 Out Side	
C	马达侧 Motor Side
D	反马达侧 OppoSite Motor Side
无 SENSOR No Sensor	
E	无 SENSOR No Sensor

端点极限感应器 Limit Sensor

外挂型 Out Side	
3	1只 1Pc
4	2只 2Pc
无 SENSOR No Sensor	
5	无 SENSOR No Sensor

基本仕样 Specification

规格 Spec	位置重复精度 Repeatability (mm)		±0.04
	导程 Lead (mm)		40
	最高速度 Maximum Speed (mm/s)		2000
	最大可搬重量 Maximum Payload	水平使用 Horizontal (kg)	45
		垂直使用 Vertical (kg)	
	定格推力 Rated Thrust (N)		204
	标准行程 Stroke Pitch (mm)		50-4050mm/50间隔 50 mm Pitch
部品 Parts	AC伺服马达容量 AC Servo Motor Output (W)		400
	皮带宽度 Belt Width		30
	高刚性直线滑轨 High Rigidity Linear Guide (mm)		W20XH15
	原点感应器 Home Sensor	外挂 Outside	明治PE03NA-W(NPN)

※马达加减速设定0.4秒。
Acceleration and deacceleration value is set 0.4 second.

感应器接线图<原点极端点> Sensor Layout

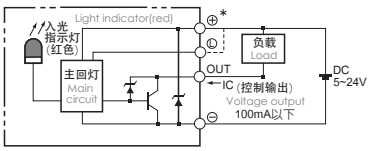

容许负载力距表 Allowable Overhang

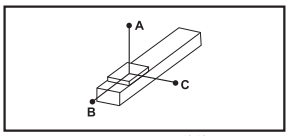

(单位 Unit : mm)

水平安装 Horizontal Installation	A	B	C
10kg	2942	1133	1033
20kg	1430	547	498
30kg	926	350	320
45kg	588	219	201

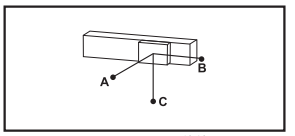

(单位 Unit : mm)

壁挂安装 Wall Installation	A	B	C
15kg	676	742	1933
25kg	390	428	1127
35kg	269	294	781
45kg	201	219	588

※力距表所表示的数据，代表重心。
The torque value in the chart indicate the center of gravity.
※符合型录规范的正常使用下，保证寿命为10000公里。
Operation life is 10,000km when the product is using under the specified conditions.
※总长超过1000mm以上，钢带有变形风险，避免壁挂使用。
The steel stripe cover may deformed when the actuator length is over 1000mm.
Horizontal application is recommend.
※倒吊使用无法套用标准规范，如有需求请询问我司业务。
Data information is not for ceiling-mount inverse use.
Contact us for the details if you want to apply ceiling-mount inverse usage.

静态容许负载惯量 Static Loading Moment

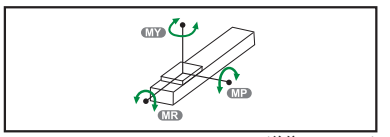

(单位 Unit : N.m)

MY	1032
MP	1034
MR	908

搭配伺服马达一览表 Suitable Motor Brand

厂牌 Brand	马达记号 Mark	刹车有无 Brake	马达容量 Watt	电源电压 AC-Voltage	伺服马达型号 Motor Model	驱动器型号 Driver Model
三菱 Mitsubishi	M	无刹车(水平仕样) No Brake (Horizontal Type)	400	220	HG-KR43	MR-J4-40A
松下 Panasonic	P	无刹车(水平仕样) No Brake (Horizontal Type)	400	220	MHMD042G1U	MBDHT2510
台达 Delta	T	无刹车(水平仕样 No Brake (Horizontal Type)	400	220	ECMA-C20604ES	ASD-B20421-B

马达左折/马达右折Motor
Left Side / Motor Right Side

L 马达左折 Motor Left Side

单位 Unit : mm

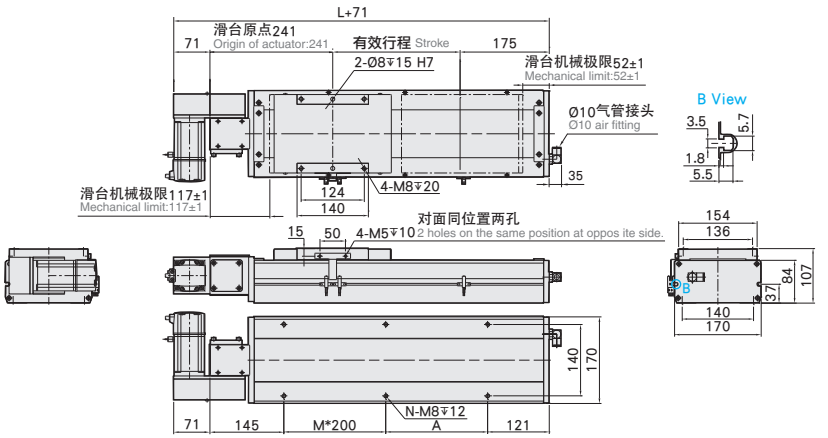

有效行程 stroke	50	100	150	200	250	300	350	400	450	500	550	600	650	700	750	800	850	900	950	1000	1050	1100	1150	1200	1250	1300	1350	1400	1450	1500	1550
L	466	516	566	616	666	716	766	816	866	916	966	1016	1066	1116	1166	1216	1266	1316	1366	1416	1466	1516	1566	1616	1666	1716	1766	1816	1866	1916	1966
A	200	50	100	150	200	50	100	150	200	50	100	150	200	50	100	150	200	50	100	150	200	50	100	150	200	50	100	150	200	50	100
M	0	1	1	1	1	2	2	2	2	3	3	3	3	4	4	4	4	5	5	5	5	6	6	6	6	7	7	7	7	8	8
N	4	6	6	6	6	8	8	8	8	10	10	10	10	12	12	12	12	14	14	14	14	16	16	16	16	18	18	18	18	20	20
KG	13.2	15	16.8	17.6	18.4	19.1	19.9	20.7	21.5	22.2	23	23.8	24.6	25.3	26.1	26.9	27.7	28.4	29.2	30	30.8	31.6	32.4	33.2	34	34.8	35.6	36.4	37.2	38	38.8

有效行程 stroke	1600	1650	1700	1750	1800	1850	1900	1950	2000	2050	2100	2150	2200	2250	2300	2350	2400	2450	2500	2550	2600	2650	2700	2750	2800	2850	2900	2950	3000	3050
L	2016	2066	2116	2166	2216	2266	2316	2366	2416	2466	2516	2566	2616	2666	2716	2766	2816	2866	2916	2966	3016	3066	3116	3166	3216	3266	3316	3366	3416	3466
A	150	200	50	100	150	200	50	100	150	200	50	100	150	200	50	100	150	200	50	100	150	200	50	100	150	200	50	100	150	200
M	8	8	9	9	9	9	10	10	10	10	11	11	11	11	12	12	12	12	13	13	13	13	14	14	14	14	15	15	15	15
N	20	20	22	22	22	22	24	24	24	24	26	26	26	26	28	28	28	28	30	30	30	30	32	32	32	32	34	34	34	34
KG	39.6	40.4	41.2	42	42.8	43.6	44.4	45.2	46	46.8	47.6	48.4	49.2	50	50.8	51.6	52.4	53.2	54	54.8	55.6	56.4	57.2	58	58.8	59.6	60.4	61.2	62	62.8

R 马达右折 Motor Right Side

单位 Unit : mm

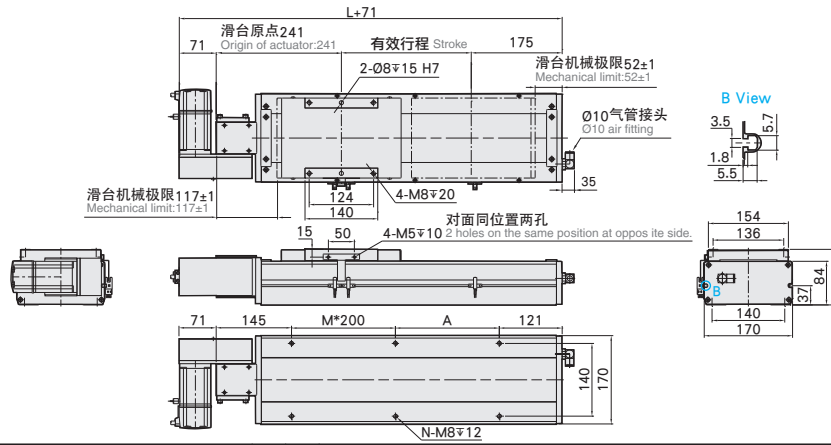

有效行程 stroke	50	100	150	200	250	300	350	400	450	500	550	600	650	700	750	800	850	900	950	1000	1050	1100	1150	1200	1250	1300	1350	1400	1450	1500	1550
L	466	516	566	616	666	716	766	816	866	916	966	1016	1066	1116	1166	1216	1266	1316	1366	1416	1466	1516	1566	1616	1666	1716	1766	1816	1866	1916	1966
A	200	50	100	150	200	50	100	150	200	50	100	150	200	50	100	150	200	50	100	150	200	50	100	150	200	50	100	150	200	50	100
M	0	1	1	1	1	2	2	2	2	3	3	3	3	4	4	4	4	5	5	5	5	6	6	6	6	7	7	7	7	8	8
N	4	6	6	6	6	8	8	8	8	10	10	10	10	12	12	12	12	14	14	14	14	16	16	16	16	18	18	18	18	20	20
KG	13.2	15	16.8	17.6	18.4	19.1	19.9	20.7	21.5	22.2	23	23.8	24.6	25.3	26.1	26.9	27.7	28.4	29.2	30	30.8	31.6	32.4	33.2	34	34.8	35.6	36.4	37.2	38	38.8

有效行程 stroke	1600	1650	1700	1750	1800	1850	1900	1950	2000	2050	2100	2150	2200	2250	2300	2350	2400	2450	2500	2550	2600	2650	2700	2750	2800	2850	2900	2950	3000	3050
L	2016	2066	2116	2166	2216	2266	2316	2366	2416	2466	2516	2566	2616	2666	2716	2766	2816	2866	2916	2966	3016	3066	3116	3166	3216	3266	3316	3366	3416	3466
A	150	200	50	100	150	200	50	100	150	200	50	100	150	200	50	100	150	200	50	100	150	200	50	100	150	200	50	100	150	200
M	8	8	9	9	9	9	10	10	10	10	11	11	11	11	12	12	12	12	13	13	13	13	14	14	14	14	15	15	15	15
N	20	20	22	22	22	22	24	24	24	24	26	26	26	26	28	28	28	28	30	30	30	30	32	32	32	32	34	34	34	34
KG	39.6	40.4	41.2	42	42.8	43.6	44.4	45.2	46	46.8	47.6	48.4	49.2	50	50.8	51.6	52.4	53.2	54	54.8	55.6	56.4	57.2	58	58.8	59.6	60.4	61.2	62	62.8

马达左上折/马达右上折

Motor Left Upper Side / Motor Right Upper Side

LU 马达左上折 Motor Left Upper Side

单位 Unit : mm

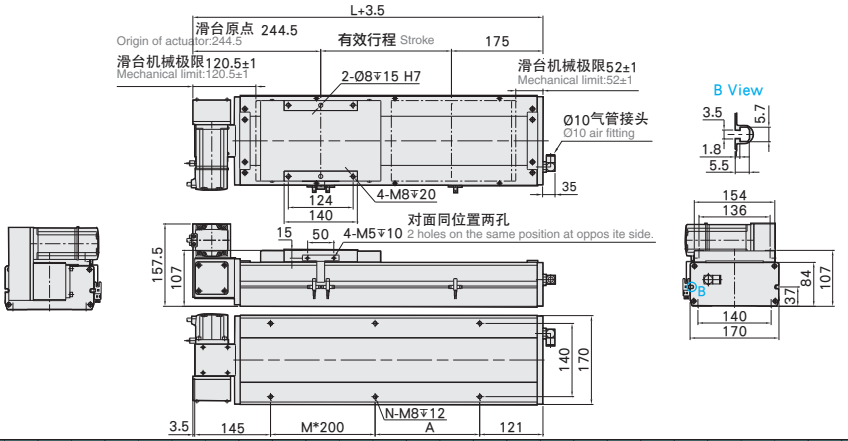

有效行程 stroke	50	100	150	200	250	300	350	400	450	500	550	600	650	700	750	800	850	900	950	1000	1050	1100	1150	1200	1250	1300	1350	1400	1450	1500	1550
L	466	516	566	616	666	716	766	816	866	916	966	1016	1066	1116	1166	1216	1266	1316	1366	1416	1466	1516	1566	1616	1666	1716	1766	1816	1866	1916	1966
A	200	50	100	150	200	50	100	150	200	50	100	150	200	50	100	150	200	50	100	150	200	50	100	150	200	50	100	150	200	50	100
M	0	1	1	1	1	2	2	2	2	3	3	3	3	4	4	4	4	5	5	5	5	6	6	6	6	7	7	7	7	8	8
N	4	6	6	6	6	8	8	8	8	10	10	10	10	12	12	12	12	14	14	14	14	16	16	16	16	18	18	18	18	20	20
KG	13.2	15	16.8	17.6	18.4	19.1	19.9	20.7	21.5	22.2	23	23.8	24.6	25.3	26.1	26.9	27.7	28.4	29.2	30	30.8	31.6	32.4	33.2	34	34.8	35.6	36.4	37.2	38	38.8

有效行程 stroke	1600	1650	1700	1750	1800	1850	1900	1950	2000	2050	2100	2150	2200	2250	2300	2350	2400	2450	2500	2550	2600	2650	2700	2750	2800	2850	2900	2950	3000	3050
L	2016	2066	2116	2166	2216	2266	2316	2366	2416	2466	2516	2566	2616	2666	2716	2766	2816	2866	2916	2966	3016	3066	3116	3166	3216	3266	3316	3366	3416	3466
A	150	200	50	100	150	200	50	100	150	200	50	100	150	200	50	100	150	200	50	100	150	200	50	100	150	200	50	100	150	200
M	8	8	9	9	9	9	10	10	10	10	11	11	11	11	12	12	12	12	13	13	13	13	14	14	14	14	15	15	15	15
N	20	20	22	22	22	22	24	24	24	24	26	26	26	26	28	28	28	28	30	30	30	30	32	32	32	32	34	34	34	34
KG	39.6	40.4	41.2	42	42.8	43.6	44.4	45.2	46	46.8	47.6	48.4	49.2	50	50.8	51.6	52.4	53.2	54	54.8	55.6	56.4	57.2	58	58.8	59.6	60.4	61.2	62	62.8

RU 马达右上折 Motor Right Upper Side

单位 Unit : mm

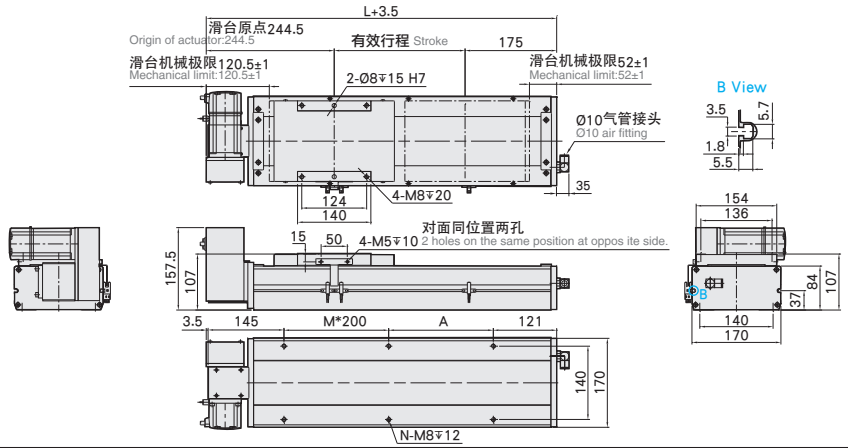

有效行程 stroke	50	100	150	200	250	300	350	400	450	500	550	600	650	700	750	800	850	900	950	1000	1050	1100	1150	1200	1250	1300	1350	1400	1450	1500	1550
L	466	516	566	616	666	716	766	816	866	916	966	1016	1066	1116	1166	1216	1266	1316	1366	1416	1466	1516	1566	1616	1666	1716	1766	1816	1866	1916	1966
A	200	50	100	150	200	50	100	150	200	50	100	150	200	50	100	150	200	50	100	150	200	50	100	150	200	50	100	150	200	50	100
M	0	1	1	1	1	2	2	2	2	3	3	3	3	4	4	4	4	5	5	5	5	6	6	6	6	7	7	7	7	8	8
N	4	6	6	6	6	8	8	8	8	10	10	10	10	12	12	12	12	14	14	14	14	16	16	16	16	18	18	18	18	20	20
KG	13.2	15	16.8	17.6	18.4	19.1	19.9	20.7	21.5	22.2	23	23.8	24.6	25.3	26.1	26.9	27.7	28.4	29.2	30	30.8	31.6	32.4	33.2	34	34.8	35.6	36.4	37.2	38	38.8

有效行程 stroke	1600	1650	1700	1750	1800	1850	1900	1950	2000	2050	2100	2150	2200	2250	2300	2350	2400	2450	2500	2550	2600	2650	2700	2750	2800	2850	2900	2950	3000	3050
L	2016	2066	2116	2166	2216	2266	2316	2366	2416	2466	2516	2566	2616	2666	2716	2766	2816	2866	2916	2966	3016	3066	3116	3166	3216	3266	3316	3366	3416	3466
A	150	200	50	100	150	200	50	100	150	200	50	100	150	200	50	100	150	200	50	100	150	200	50	100	150	200	50	100	150	200
M	8	8	9	9	9	9	10	10	10	10	11	11	11	11	12	12	12	12	13	13	13	13	14	14	14	14	15	15	15	15
N	20	20	22	22	22	22	24	24	24	24	26	26	26	26	28	28	28	28	30	30	30	30	32	32	32	32	34	34	34	34
KG	39.6	40.4	41.2	42	42.8	43.6	44.4	45.2	46	46.8	47.6	48.4	49.2	50	50.8	51.6	52.4	53.2	54	54.8	55.6	56.4	57.2	58	58.8	59.6	60.4	61.2	62	62.8

马达左下折/马达右下折

Motor Left Lower Side / Motor Right Lower Side

单位 Unit : mm

LD 马达左下折 Motor Left Lower Side

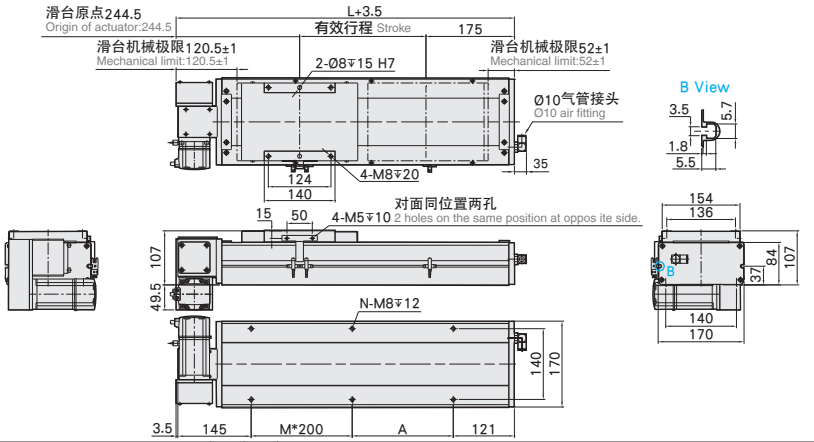

有效行程 stroke	50	100	150	200	250	300	350	400	450	500	550	600	650	700	750	800	850	900	950	1000	1050	1100	1150	1200	1250	1300	1350	1400	1450	1500	1550
L	466	516	566	616	666	716	766	816	866	916	966	1016	1066	1116	1166	1216	1266	1316	1366	1416	1466	1516	1566	1616	1666	1716	1766	1816	1866	1916	1966
A	200	50	100	150	200	50	100	150	200	50	100	150	200	50	100	150	200	50	100	150	200	50	100	150	200	50	100	150	200	50	100
M	0	1	1	1	1	2	2	2	2	3	3	3	3	4	4	4	4	5	5	5	5	6	6	6	6	7	7	7	7	8	8
N	4	6	6	6	6	8	8	8	8	10	10	10	10	12	12	12	12	14	14	14	14	16	16	16	16	18	18	18	18	20	20
KG	13.2	15	16.8	17.6	18.4	19.1	19.9	20.7	21.5	22.2	23	23.8	24.6	25.3	26.1	26.9	27.7	28.4	29.2	30	30.8	31.6	32.4	33.2	34	34.8	35.6	36.4	37.2	38	38.8

有效行程 stroke	1600	1650	1700	1750	1800	1850	1900	1950	2000	2050	2100	2150	2200	2250	2300	2350	2400	2450	2500	2550	2600	2650	2700	2750	2800	2850	2900	2950	3000	3050
L	2016	2066	2116	2166	2216	2266	2316	2366	2416	2466	2516	2566	2616	2666	2716	2766	2816	2866	2916	2966	3016	3066	3116	3166	3216	3266	3316	3366	3416	3466
A	150	200	50	100	150	200	50	100	150	200	50	100	150	200	50	100	150	200	50	100	150	200	50	100	150	200	50	100	150	200
M	8	8	9	9	9	9	10	10	10	10	11	11	11	11	12	12	12	12	13	13	13	13	14	14	14	14	15	15	15	15
N	20	20	22	22	22	22	24	24	24	24	26	26	26	26	28	28	28	28	30	30	30	30	32	32	32	32	34	34	34	34
KG	39.6	40.4	41.2	42	42.8	43.6	44.4	45.2	46	46.8	47.6	48.4	49.2	50	50.8	51.6	52.4	53.2	54	54.8	55.6	56.4	57.2	58	58.8	59.6	60.4	61.2	62	62.8

单位 Unit : mm

RD 马达右下折 Motor Right Lower Side

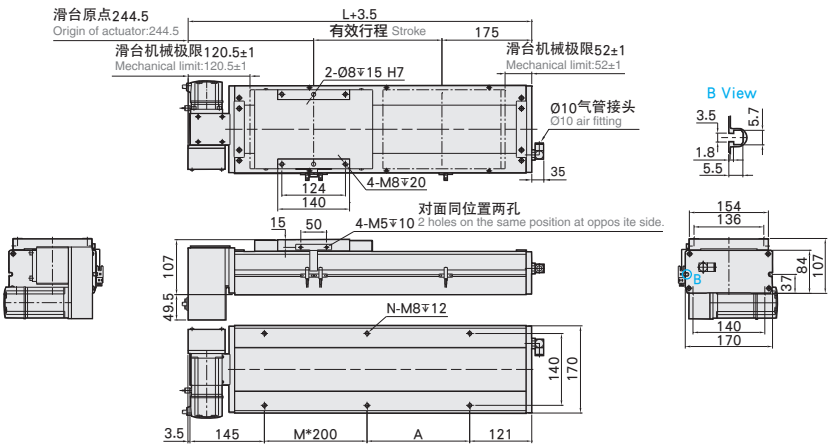

有效行程 stroke	50	100	150	200	250	300	350	400	450	500	550	600	650	700	750	800	850	900	950	1000	1050	1100	1150	1200	1250	1300	1350	1400	1450	1500	1550
L	466	516	566	616	666	716	766	816	866	916	966	1016	1066	1116	1166	1216	1266	1316	1366	1416	1466	1516	1566	1616	1666	1716	1766	1816	1866	1916	1966
A	200	50	100	150	200	50	100	150	200	50	100	150	200	50	100	150	200	50	100	150	200	50	100	150	200	50	100	150	200	50	100
M	0	1	1	1	1	2	2	2	2	3	3	3	3	4	4	4	4	5	5	5	5	6	6	6	6	7	7	7	7	8	8
N	4	6	6	6	6	8	8	8	8	10	10	10	10	12	12	12	12	14	14	14	14	16	16	16	16	18	18	18	18	20	20
KG	13.2	15	16.8	17.6	18.4	19.1	19.9	20.7	21.5	22.2	23	23.8	24.6	25.3	26.1	26.9	27.7	28.4	29.2	30	30.8	31.6	32.4	33.2	34	34.8	35.6	36.4	37.2	38	38.8

有效行程 stroke	1600	1650	1700	1750	1800	1850	1900	1950	2000	2050	2100	2150	2200	2250	2300	2350	2400	2450	2500	2550	2600	2650	2700	2750	2800	2850	2900	2950	3000	3050
L	2016	2066	2116	2166	2216	2266	2316	2366	2416	2466	2516	2566	2616	2666	2716	2766	2816	2866	2916	2966	3016	3066	3116	3166	3216	3266	3316	3366	3416	3466
A	150	200	50	100	150	200	50	100	150	200	50	100	150	200	50	100	150	200	50	100	150	200	50	100	150	200	50	100	150	200
M	8	8	9	9	9	9	10	10	10	10	11	11	11	11	12	12	12	12	13	13	13	13	14	14	14	14	15	15	15	15
N	20	20	22	22	22	22	24	24	24	24	26	26	26	26	28	28	28	28	30	30	30	30	32	32	32	32	34	34	34	34
KG	39.6	40.4	41.2	42	42.8	43.6	44.4	45.2	46	46.8	47.6	48.4	49.2	50	50.8	51.6	52.4	53.2	54	54.8	55.6	56.4	57.2	58	58.8	59.6	60.4	61.2	62	62.8

YDD22 单轴/1-axis

无尘室 Clean Room ▶ 皮带驱动 Belt Drive

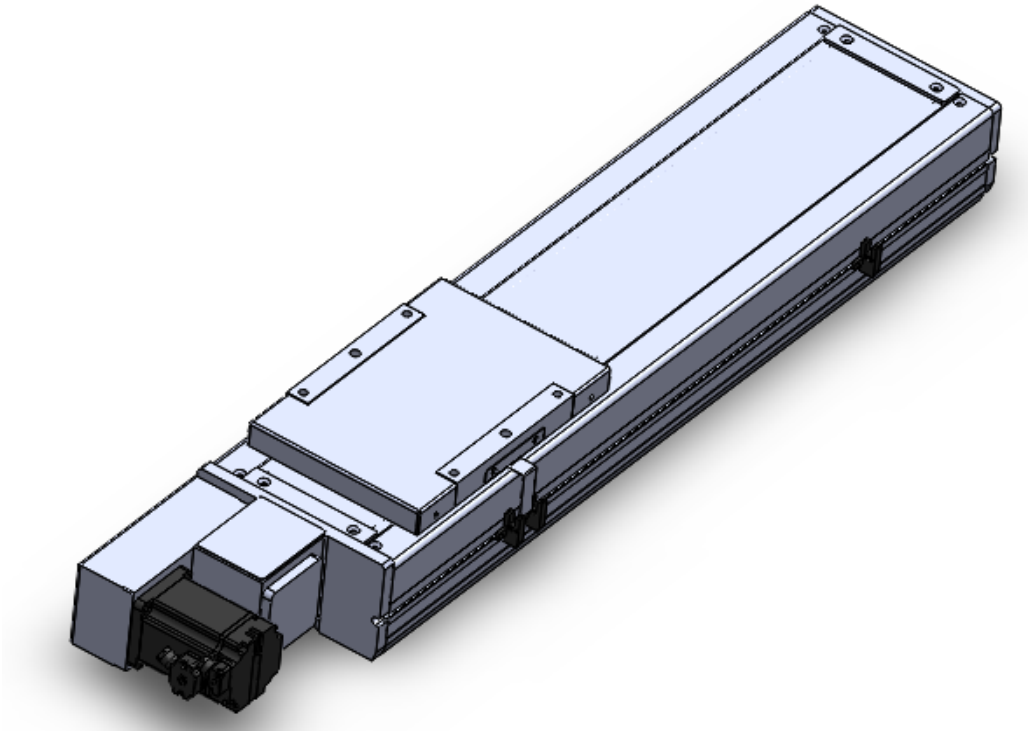

此图仅供参考，出货规格详见尺寸图
The picture is just for the reference. Please check the the actual dimensions on the drawing.

最大行程 Maximum Stroke	最高速度 Maximum Speed	马达容量 Motor Output	皮带宽度 Belt Width	直线滑轨 Linear Guide
3500mm	2000mm/s	750W	50 mm	23X18-2支

型号表示方式 Ordering Method

YDD22 - L 40 - 50 - L - M 75 - C 4 - 0001

本体型号 Model

皮带型式 Belt Type

L	无尘皮带 Clean belt

导程 Lead

40	40mm

行程 Stroke

50-3500mm
50间隔 50 mm Pitch

马达位置 Motor Position

L	马达左折 Motor Left Side
LU	马达左上折 Motor Left Upper Side
LD	马达左下折 Motor Left Lower Side
R	马达右折 Motor Right Side
RU	马达右上折 Motor Right Upper Side
RD	马达右下折 Motor Right Lower Side

马达厂牌 Motor Brand

M	三菱 Mitsubishi	10	-
P	松下 Panasonic	20	-
Y	安川 Yaskawa	40	-
T	台达 Delta	75	750W

原点感应器 Home Sensor

外挂型 Out Side	
C	马达侧 Motor Side
D	反马达侧 OppoSite Motor Side
无 SENSOR No Sensor	
E	无 SENSOR No Sensor

端点极限感应器 Limit Sensor

外挂型 Out Side	
3	1只 1Pc
4	2只 2Pc
无 SENSOR No Sensor	
5	无 SENSOR No Sensor

特注式样 Special Order No.

基本仕样 Specification

规格 Spec	位置重复精度 Repeatability (mm)		±0.04
	导程 Lead (mm)		40
	最高速度 Maximum Speed (mm/s)		2000
	最大可搬重量 Maximum Payload	水平使用 Horizontal (kg)	85
		垂直使用 Vertical (kg)	
	定格推力 Rated Thrust (N)		367
	标准行程 Stroke Pitch (mm)		50-3500mm/50间隔 50 mm Pitch
部品 Parts	AC伺服马达容量 AC Servo Motor Output (W)		750
	皮带宽度 Belt Width		50
	高刚性直线滑轨 High Rigidity Linear Guide (mm)		W23XH18
	原点感应器 Home Sensor	外挂 Outside	明治PE03NA-W(NPN)

※马达加减速设定0.4秒。
Acceleration and deacceleration value is set 0.4 second.

感应器接线图<原点极端点> Sensor Layout

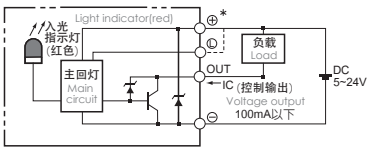

容许负载力距表 Allowable Overhang

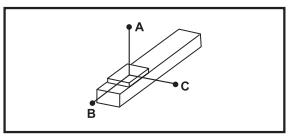

(单位 Unit : mm)

水平安装 Horizontal Installation	A	B	C
45kg	1588	600	349
65kg	1052	328	285
85kg	768	281	206

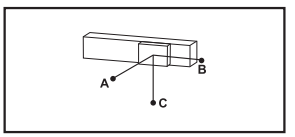

(单位 Unit : mm)

壁挂安装 Wall Installation	A	B	C
40kg	500	685	1805
60kg	315	430	1152
85kg	206	281	768

※力距表所表示的数据，代表重心。
The torque value in the chart indicate the center of gravity.
※符合型录规范的正常使用下，保证寿命为10000公里。
Operation life is 10,000km when the product is using under the specified conditions.
※总长超过1000mm以上，钢带有变形风险，避免壁挂使用。
The steel stripe cover may deformed when the actuator length is over 1000mm.
Horizontal application is recommend.
※倒吊使用无法套用标准规范，如有需求请询问我司业务。
Data information is not for ceiling-mount inverse use.
Contact us for the details if you want to apply ceiling-mount inverse usage.

静态容许负载惯量 Static Loading Moment

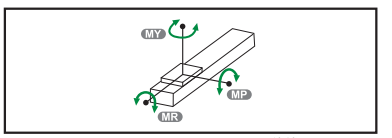

(单位 Unit : N.m)

MY	2052
MP	2052
MR	1810

搭配伺服马达一览表 Suitable Motor Brand

厂牌 Brand	马达记号 Mark	刹车有无 Brake	马达容量 Watt	电源电压 AC-Voltage	伺服马达型号 Motor Model	驱动器型号 Driver Model
三菱 Mitsubishi	M	无刹车(水平仕样) No Brake (Horizontal Type)	750	220	HG-KR73	MR-J4-70A
松下 Panasonic	P	无刹车(水平仕样) No Brake (Horizontal Type)	750	220	MHMD082G1U	MCDHT3520
台达 Delta	T	无刹车(水平仕样) No Brake (Horizontal Type)	750	220	ECMA-C20807ES	ASD-B20721-B

马达左折/马达右折Motor
Left Side / Motor Right Side

L 马达左折 Motor Left Side

单位 Unit : mm

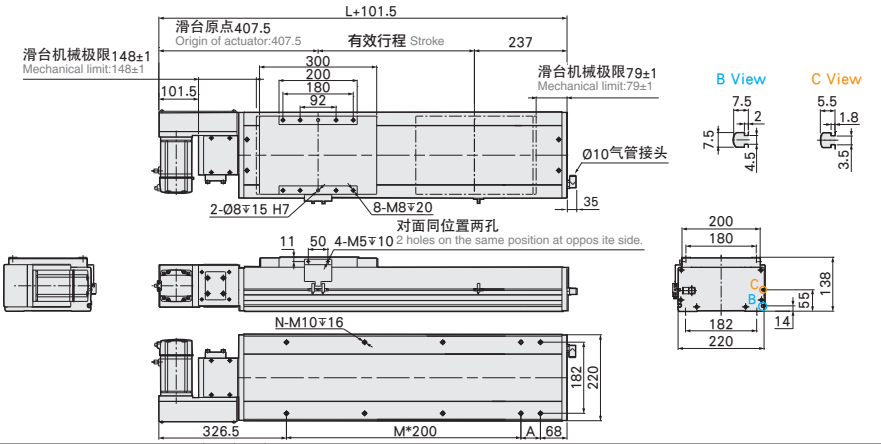

有效行程 stroke	50	100	150	200	250	300	350	400	450	500	550	600	650	700	750	800	850	900	950	1000	1050	1100	1150	1200	1250	1300	1350	1400	1450	1500	1550	1600	1650	1700
L	593	643	693	743	793	843	893	943	993	1043	1093	1143	1193	1243	1293	1343	1393	1443	1493	1543	1593	1643	1693	1743	1793	1843	1893	1943	1993	2043	2093	2143	2193	2243
A	100	150	200	50	100	150	200	50	100	150	200	50	100	150	200	50	100	150	200	50	100	150	200	50	100	150	200	50	100	150	200	50	100	150
M	1	1	1	2	2	2	2	3	3	3	3	4	4	4	4	5	5	5	5	6	6	6	6	7	7	7	7	8	8	8	8	9	9	9
N	6	6	6	8	8	8	8	10	10	10	10	12	12	12	12	14	14	14	14	16	16	16	16	18	18	18	18	20	20	20	20	22	22	22
KG	31.8	33	34.2	35.4	36.6	37.8	39	40.2	41.4	42.6	43.8	45	46.2	47.4	48.6	49.8	51	52.2	53.4	54.6	55.8	57	58.2	59.4	60.6	61.8	63	64.2	65.4	66.6	67.8	69	70.2	71.4

有效行程 stroke	1750	1800	1850	1900	1950	2000	2050	2100	2150	2200	2250	2300	2350	2400	2450	2500	2550	2600	2650	2700	2750	2800	2850	2900	2950	3000	3050	3100	3150	3200	3250	3300	3350	3400
L	2293	2343	2393	2443	2493	2543	2593	2643	2693	2743	2793	2843	2893	2943	2993	3043	3093	3143	3193	3243	3293	3343	3393	3443	3493	3543	3593	3643	3693	3743	3793	3843	3893	3943
A	200	50	100	150	200	50	100	150	200	50	100	150	200	50	100	150	200	50	100	150	200	50	100	150	200	50	100	150	200	50	100	150	200	50
M	9	10	10	10	10	11	11	11	11	12	12	12	12	13	13	13	13	14	14	14	14	15	15	15	15	16	16	16	16	17	17	17	17	18
N	22	24	24	24	24	26	26	26	26	28	28	28	28	30	30	30	30	32	32	32	32	34	34	34	34	36	36	36	36	38	38	38	38	40
KG	72.6	73.8	75	76.2	77.4	78.6	79.8	81	82.2	83.4	84.6	85.8	87	88.2	89.4	90.6	91.8	93	94.2	95.4	96.6	97.8	99	100.2	101.4	102.6	103.8	105	106.2	107.4	108.6	109.8	111	112.2

R 马达右折 Motor Right Side

单位 Unit : mm

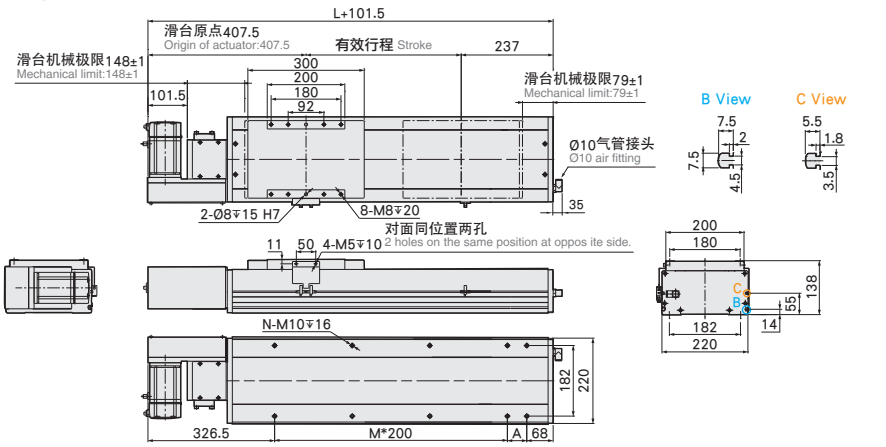

有效行程 stroke	50	100	150	200	250	300	350	400	450	500	550	600	650	700	750	800	850	900	950	1000	1050	1100	1150	1200	1250	1300	1350	1400	1450	1500	1550	1600	1650	1700
L	593	643	693	743	793	843	893	943	993	1043	1093	1143	1193	1243	1293	1343	1393	1443	1493	1543	1593	1643	1693	1743	1793	1843	1893	1943	1993	2043	2093	2143	2193	2243
A	100	150	200	50	100	150	200	50	100	150	200	50	100	150	200	50	100	150	200	50	100	150	200	50	100	150	200	50	100	150	200	50	100	150
M	1	1	1	2	2	2	2	3	3	3	3	4	4	4	4	5	5	5	5	6	6	6	6	7	7	7	7	8	8	8	8	9	9	9
N	6	6	6	8	8	8	8	10	10	10	10	12	12	12	12	14	14	14	14	16	16	16	16	18	18	18	18	20	20	20	20	22	22	22
KG	31.8	33	34.2	35.4	36.6	37.8	39	40.2	41.4	42.6	43.8	45	46.2	47.4	48.6	49.8	51	52.2	53.4	54.6	55.8	57	58.2	59.4	60.6	61.8	63	64.2	65.4	66.6	67.8	69	70.2	71.4

有效行程 stroke	1750	1800	1850	1900	1950	2000	2050	2100	2150	2200	2250	2300	2350	2400	2450	2500	2550	2600	2650	2700	2750	2800	2850	2900	2950	3000	3050	3100	3150	3200	3250	3300	3350	3400
L	2293	2343	2393	2443	2493	2543	2593	2643	2693	2743	2793	2843	2893	2943	2993	3043	3093	3143	3193	3243	3293	3343	3393	3443	3493	3543	3593	3643	3693	3743	3793	3843	3893	3943
A	200	50	100	150	200	50	100	150	200	50	100	150	200	50	100	150	200	50	100	150	200	50	100	150	200	50	100	150	200	50	100	150	200	50
M	9	10	10	10	10	11	11	11	11	12	12	12	12	13	13	13	13	14	14	14	14	15	15	15	15	16	16	16	16	17	17	17	17	18
N	22	24	24	24	24	26	26	26	26	28	28	28	28	30	30	30	30	32	32	32	32	34	34	34	34	36	36	36	36	38	38	38	38	40
KG	72.6	73.8	75	76.2	77.4	78.6	79.8	81	82.2	83.4	84.6	85.8	87	88.2	89.4	90.6	91.8	93	94.2	95.4	96.6	97.8	99	100.2	101.4	102.6	103.8	105	106.2	107.4	108.6	109.8	111	112.2

马达左上折/马达右上折

Motor Left Upper Side / Motor Right Upper Side

LU 马达左上折 Motor Left Upper Side

单位 Unit : mm

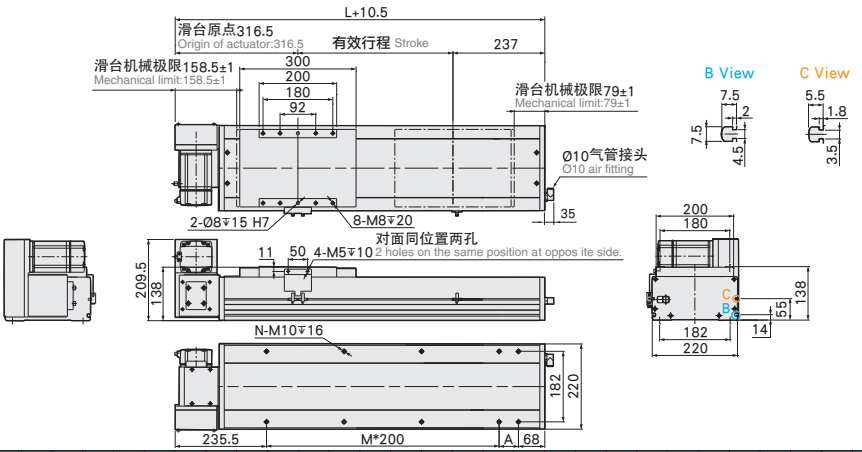

有效行程 stroke	50	100	150	200	250	300	350	400	450	500	550	600	650	700	750	800	850	900	950	1000	1050	1100	1150	1200	1250	1300	1350	1400	1450	1500	1550	1600	1650	1700
L	593	643	693	743	793	843	893	943	993	1043	1093	1143	1193	1243	1293	1343	1393	1443	1493	1543	1593	1643	1693	1743	1793	1843	1893	1943	1993	2043	2093	2143	2193	2243
A	100	150	200	50	100	150	200	50	100	150	200	50	100	150	200	50	100	150	200	50	100	150	200	50	100	150	200	50	100	150	200	50	100	150
M	1	1	1	2	2	2	2	3	3	3	3	4	4	4	4	5	5	5	5	6	6	6	6	7	7	7	7	8	8	8	8	9	9	9
N	6	6	6	8	8	8	8	10	10	10	10	12	12	12	12	14	14	14	14	16	16	16	16	18	18	18	18	20	20	20	20	22	22	22
KG	31.8	33	34.2	35.4	36.6	37.8	39	40.2	41.4	42.6	43.8	45	46.2	47.4	48.6	49.8	51	52.2	53.4	54.6	55.8	57	58.2	59.4	60.6	61.8	63	64.2	65.4	66.6	67.8	69	70.2	71.4

有效行程 stroke	1750	1800	1850	1900	1950	2000	2050	2100	2150	2200	2250	2300	2350	2400	2450	2500	2550	2600	2650	2700	2750	2800	2850	2900	2950	3000	3050	3100	3150	3200	3250	3300	3350	3400
L	2293	2343	2393	2443	2493	2543	2593	2643	2693	2743	2793	2843	2893	2943	2993	3043	3093	3143	3193	3243	3293	3343	3393	3443	3493	3543	3593	3643	3693	3743	3793	3843	3893	3943
A	200	50	100	150	200	50	100	150	200	50	100	150	200	50	100	150	200	50	100	150	200	50	100	150	200	50	100	150	200	50	100	150	200	50
M	9	10	10	10	10	11	11	11	11	12	12	12	12	13	13	13	13	14	14	14	14	15	15	15	15	16	16	16	16	17	17	17	17	18
N	22	24	24	24	24	26	26	26	26	28	28	28	28	30	30	30	30	32	32	32	32	34	34	34	34	36	36	36	36	38	38	38	38	40
KG	72.6	73.8	75	76.2	77.4	78.6	79.8	81	82.2	83.4	84.6	85.8	87	88.2	89.4	90.6	91.8	93	94.2	95.4	96.6	97.8	99	100.2	101.4	102.6	103.8	105	106.2	107.4	108.6	109.8	111	112.2

RU 马达右上折 Motor Right Upper Side

单位 Unit : mm

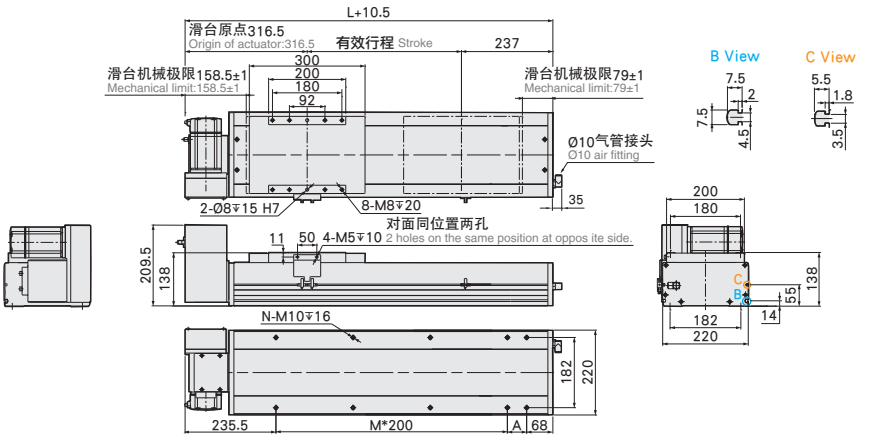

有效行程 stroke	50	100	150	200	250	300	350	400	450	500	550	600	650	700	750	800	850	900	950	1000	1050	1100	1150	1200	1250	1300	1350	1400	1450	1500	1550	1600	1650	1700
L	593	643	693	743	793	843	893	943	993	1043	1093	1143	1193	1243	1293	1343	1393	1443	1493	1543	1593	1643	1693	1743	1793	1843	1893	1943	1993	2043	2093	2143	2193	2243
A	100	150	200	50	100	150	200	50	100	150	200	50	100	150	200	50	100	150	200	50	100	150	200	50	100	150	200	50	100	150	200	50	100	150
M	1	1	1	2	2	2	2	3	3	3	3	4	4	4	4	5	5	5	5	6	6	6	6	7	7	7	7	8	8	8	8	9	9	9
N	6	6	6	8	8	8	8	10	10	10	10	12	12	12	12	14	14	14	14	16	16	16	16	18	18	18	18	20	20	20	20	22	22	22
KG	31.8	33	34.2	35.4	36.6	37.8	39	40.2	41.4	42.6	43.8	45	46.2	47.4	48.6	49.8	51	52.2	53.4	54.6	55.8	57	58.2	59.4	60.6	61.8	63	64.2	65.4	66.6	67.8	69	70.2	71.4

有效行程 stroke	1750	1800	1850	1900	1950	2000	2050	2100	2150	2200	2250	2300	2350	2400	2450	2500	2550	2600	2650	2700	2750	2800	2850	2900	2950	3000	3050	3100	3150	3200	3250	3300	3350	3400
L	2293	2343	2393	2443	2493	2543	2593	2643	2693	2743	2793	2843	2893	2943	2993	3043	3093	3143	3193	3243	3293	3343	3393	3443	3493	3543	3593	3643	3693	3743	3793	3843	3893	3943
A	200	50	100	150	200	50	100	150	200	50	100	150	200	50	100	150	200	50	100	150	200	50	100	150	200	50	100	150	200	50	100	150	200	50
M	9	10	10	10	10	11	11	11	11	12	12	12	12	13	13	13	13	14	14	14	14	15	15	15	15	16	16	16	16	17	17	17	17	18
N	22	24	24	24	24	26	26	26	26	28	28	28	28	30	30	30	30	32	32	32	32	34	34	34	34	36	36	36	36	38	38	38	38	40
KG	72.6	73.8	75	76.2	77.4	78.6	79.8	81	82.2	83.4	84.6	85.8	87	88.2	89.4	90.6	91.8	93	94.2	95.4	96.6	97.8	99	100.2	101.4	102.6	103.8	105	106.2	107.4	108.6	109.8	111	112.2

马达左下折/马达右下折

Motor Left Lower Side / Motor Right Lower Side

单位 Unit : mm

LD 马达左下折 Motor Left Lower Side

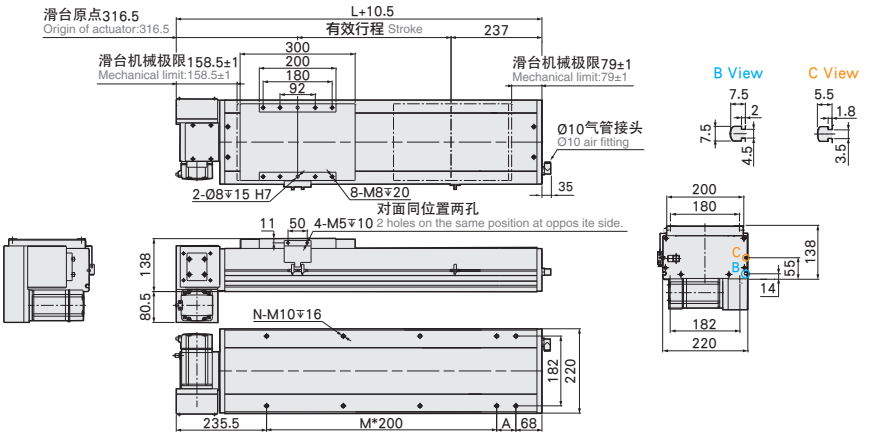

有效行程 stroke	50	100	150	200	250	300	350	400	450	500	550	600	650	700	750	800	850	900	950	1000	1050	1100	1150	1200	1250	1300	1350	1400	1450	1500	1550	1600	1650	1700
L	593	643	693	743	793	843	893	943	993	1043	1093	1143	1193	1243	1293	1343	1393	1443	1493	1543	1593	1643	1693	1743	1793	1843	1893	1943	1993	2043	2093	2143	2193	2243
A	100	150	200	50	100	150	200	50	100	150	200	50	100	150	200	50	100	150	200	50	100	150	200	50	100	150	200	50	100	150	200	50	100	150
M	1	1	1	2	2	2	2	3	3	3	3	4	4	4	4	5	5	5	5	6	6	6	6	7	7	7	7	8	8	8	8	9	9	9
N	6	6	6	8	8	8	8	10	10	10	10	12	12	12	12	14	14	14	14	16	16	16	16	18	18	18	18	20	20	20	20	22	22	22
KG	31.8	33	34.2	35.4	36.6	37.8	39	40.2	41.4	42.6	43.8	45	46.2	47.4	48.6	49.8	51	52.2	53.4	54.6	55.8	57	58.2	59.4	60.6	61.8	63	64.2	65.4	66.6	67.8	69	70.2	71.4

有效行程 stroke	1750	1800	1850	1900	1950	2000	2050	2100	2150	2200	2250	2300	2350	2400	2450	2500	2550	2600	2650	2700	2750	2800	2850	2900	2950	3000	3050	3100	3150	3200	3250	3300	3350	3400
L	2293	2343	2393	2443	2493	2543	2593	2643	2693	2743	2793	2843	2893	2943	2993	3043	3093	3143	3193	3243	3293	3343	3393	3443	3493	3543	3593	3643	3693	3743	3793	3843	3893	3943
A	200	50	100	150	200	50	100	150	200	50	100	150	200	50	100	150	200	50	100	150	200	50	100	150	200	50	100	150	200	50	100	150	200	50
M	9	10	10	10	10	11	11	11	11	12	12	12	12	13	13	13	13	14	14	14	14	15	15	15	15	16	16	16	16	17	17	17	17	18
N	22	24	24	24	24	26	26	26	26	28	28	28	28	30	30	30	30	32	32	32	32	34	34	34	34	36	36	36	36	38	38	38	38	40
KG	72.6	73.8	75	76.2	77.4	78.6	79.8	81	82.2	83.4	84.6	85.8	87	88.2	89.4	90.6	91.8	93	94.2	95.4	96.6	97.8	99	100.2	101.4	102.6	103.8	105	106.2	107.4	108.6	109.8	111	112.2

单位 Unit : mm

RD 马达右下折 Motor Right Lower Side

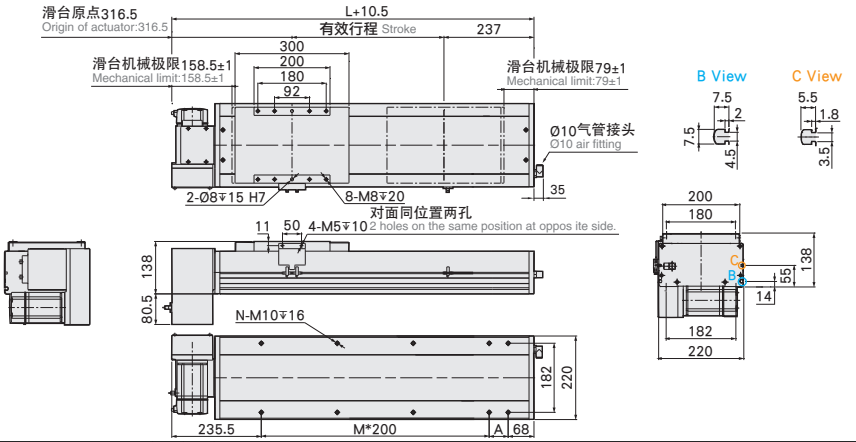

有效行程 stroke	50	100	150	200	250	300	350	400	450	500	550	600	650	700	750	800	850	900	950	1000	1050	1100	1150	1200	1250	1300	1350	1400	1450	1500	1550	1600	1650	1700
L	593	643	693	743	793	843	893	943	993	1043	1093	1143	1193	1243	1293	1343	1393	1443	1493	1543	1593	1643	1693	1743	1793	1843	1893	1943	1993	2043	2093	2143	2193	2243
A	100	150	200	50	100	150	200	50	100	150	200	50	100	150	200	50	100	150	200	50	100	150	200	50	100	150	200	50	100	150	200	50	100	150
M	1	1	1	2	2	2	2	3	3	3	3	4	4	4	4	5	5	5	5	6	6	6	6	7	7	7	7	8	8	8	8	9	9	9
N	6	6	6	8	8	8	8	10	10	10	10	12	12	12	12	14	14	14	14	16	16	16	16	18	18	18	18	20	20	20	20	22	22	22
KG	31.8	33	34.2	35.4	36.6	37.8	39	40.2	41.4	42.6	43.8	45	46.2	47.4	48.6	49.8	51	52.2	53.4	54.6	55.8	57	58.2	59.4	60.6	61.8	63	64.2	65.4	66.6	67.8	69	70.2	71.4

有效行程 stroke	1750	1800	1850	1900	1950	2000	2050	2100	2150	2200	2250	2300	2350	2400	2450	2500	2550	2600	2650	2700	2750	2800	2850	2900	2950	3000	3050	3100	3150	3200	3250	3300	3350	3400
L	2293	2343	2393	2443	2493	2543	2593	2643	2693	2743	2793	2843	2893	2943	2993	3043	3093	3143	3193	3243	3293	3343	3393	3443	3493	3543	3593	3643	3693	3743	3793	3843	3893	3943
A	200	50	100	150	200	50	100	150	200	50	100	150	200	50	100	150	200	50	100	150	200	50	100	150	200	50	100	150	200	50	100	150	200	50
M	9	10	10	10	10	11	11	11	11	12	12	12	12	13	13	13	13	14	14	14	14	15	15	15	15	16	16	16	16	17	17	17	17	18
N	22	24	24	24	24	26	26	26	26	28	28	28	28	30	30	30	30	32	32	32	32	34	34	34	34	36	36	36	36	38	38	38	38	40
KG	72.6	73.8	75	76.2	77.4	78.6	79.8	81	82.2	83.4	84.6	85.8	87	88.2	89.4	90.6	91.8	93	94.2	95.4	96.6	97.8	99	100.2	101.4	102.6	103.8	105	106.2	107.4	108.6	109.8	111	112.2

多轴组合说明
Arm Variations

通过单轴滑台的多重组合，我们开发了2轴及3轴的多轴手臂。
Through the multi-combination of the single-axis slider, we have developed two-axis and three-axis multi-axis arm.

多轴组合类型
Multi axis combination type

2轴悬臂型
2-a i
Arm Type

此型为移动Y轴带动工件物。
The type with moving Y-axis carriage.

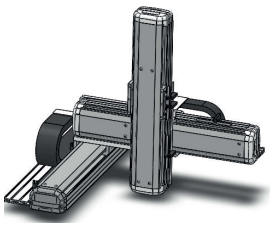

3轴悬臂型
3-a i
Arm Type

此型为移动Y轴和Z轴带动工件物。
The type with moving Y-axis & Z-axis carriage.

2轴龙门型
2-a i
Gantry Type

此型为移动Y轴，侧边有支撑导杆架着。
The type with guide railing at the end of Y-axis for support.

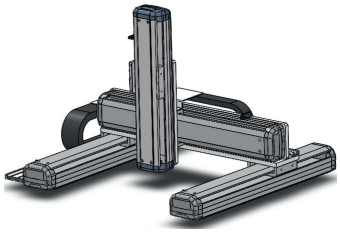

3轴龙门型
3-a i
Gantry Type

此型为移动Y轴和Z轴，侧边有支撑导杆架着。
The type with guide railing at the end of Y-axis and Z-axis for support.

极坐标型
Moving Arm Type

此型为垂直移动Z轴带动工件物。
The type with vertically moving Y-axis carriage.

十字型
XY Type

此型为X轴水平移动及Z轴垂直移动的组合。
The type with combination of X-axis for horizontal movement and Z-axis for vertical movement.

组合方向

Com ination Direction

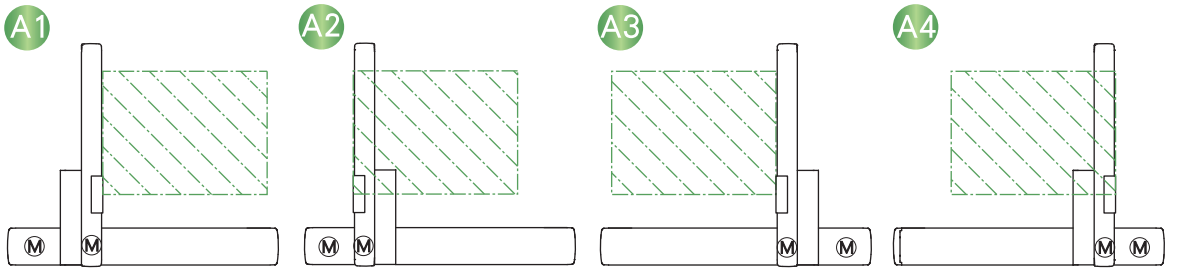

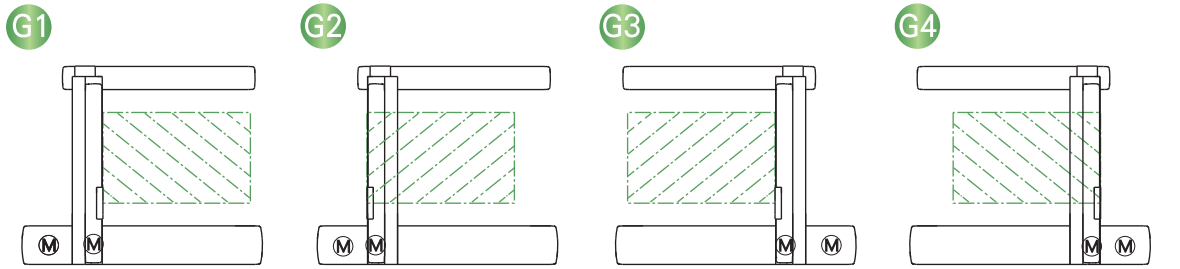

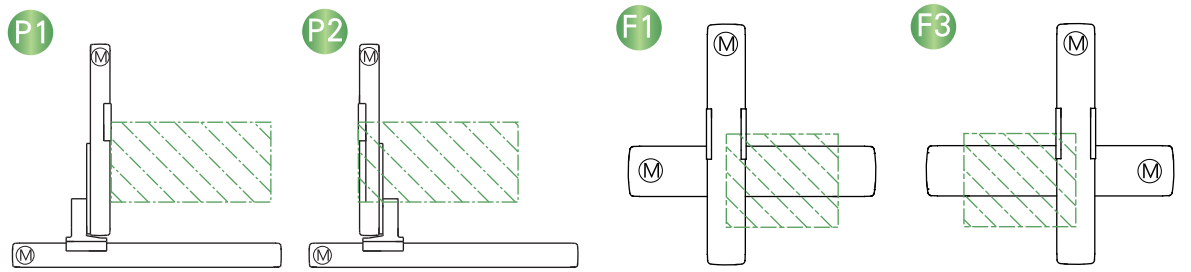

型号表示方式 Ordering Method

YDAXYZ - A 1 - 600 - 450 - 50- C - 210201

本体型号 Model

特注订单号 Special Order No.

连接方式 Combination

A	悬臂型 Arm Type
G	龙门型 Gantry Type
P	极坐标型 Moving Arm Type
F	十字型 XY Type

组合方向 Combination Direction

1
2
3
4

X轴行程 X Stroke

100~1050mm
50间隔 50 mm Pitch

Y轴行程 Y Stroke

50~550mm
50间隔 50 mm Pitch

Z轴行程 Z Stroke

50~550mm
50间隔 50 mm Pitch

出货方式 Delivery Methode

C	连接出货 By Set
K	单轴出货 By Kit